AENK4L0B.book Page 7 Thursday, August 29, 2019 10:31 AM

Các bộ phận ốp trang trí nắp ca-pô / ốp trang trí bên hông nắp ca-pô

AENK4L0B9806004

LƯU Ý

Hình vẽ thể hiện xe tay lái nghịch (RHD). Với xe LHD, các bộ phận có dấu (*) được lắp bên phía đối diện.

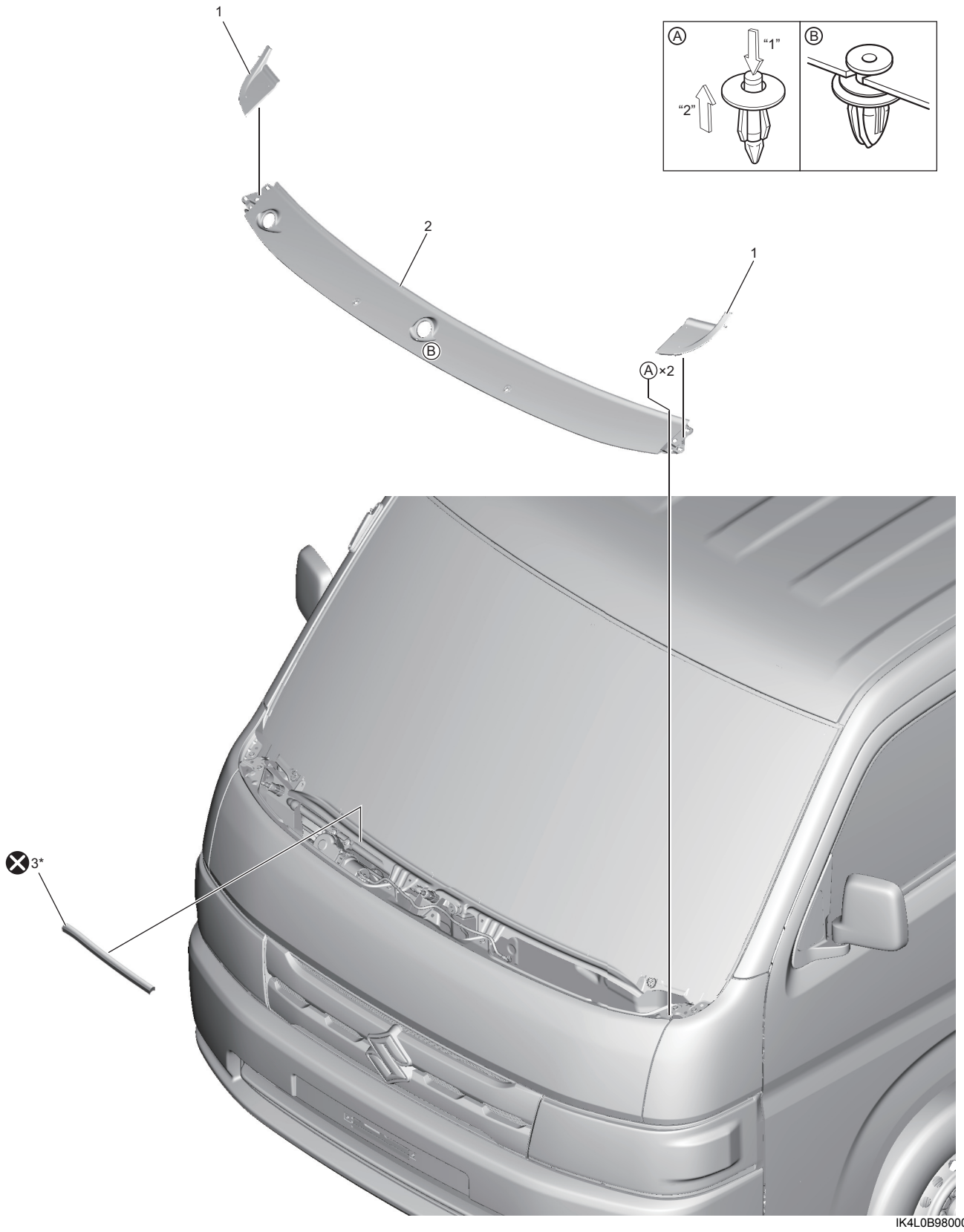

IK4L0B980003-01

1. Ốp trang trí bên hông nắp ca-pô	3. Gioăng ốp nắp ca-pô
2. Ốp trang trí nắp ca-pô	⊗ : Không tái sử dụng.

AENK4L0B.book Page 8 Thursday, August 29, 2019 10:31 AM

Tháo và lắp ốp trang trí nắp ca-pô và ốp trang trí bên hông nắp ca-pô

AENK4L0B9806005

Tháo

1) Tháo các thanh nối cần gạt mưa kính chắn gió. ☞(Trang 9D-5)
2) Tháo ốp trang trí bên hông nắp ca-pô (1) theo hướng mũi tên theo thứ tự (“1” – “2”).

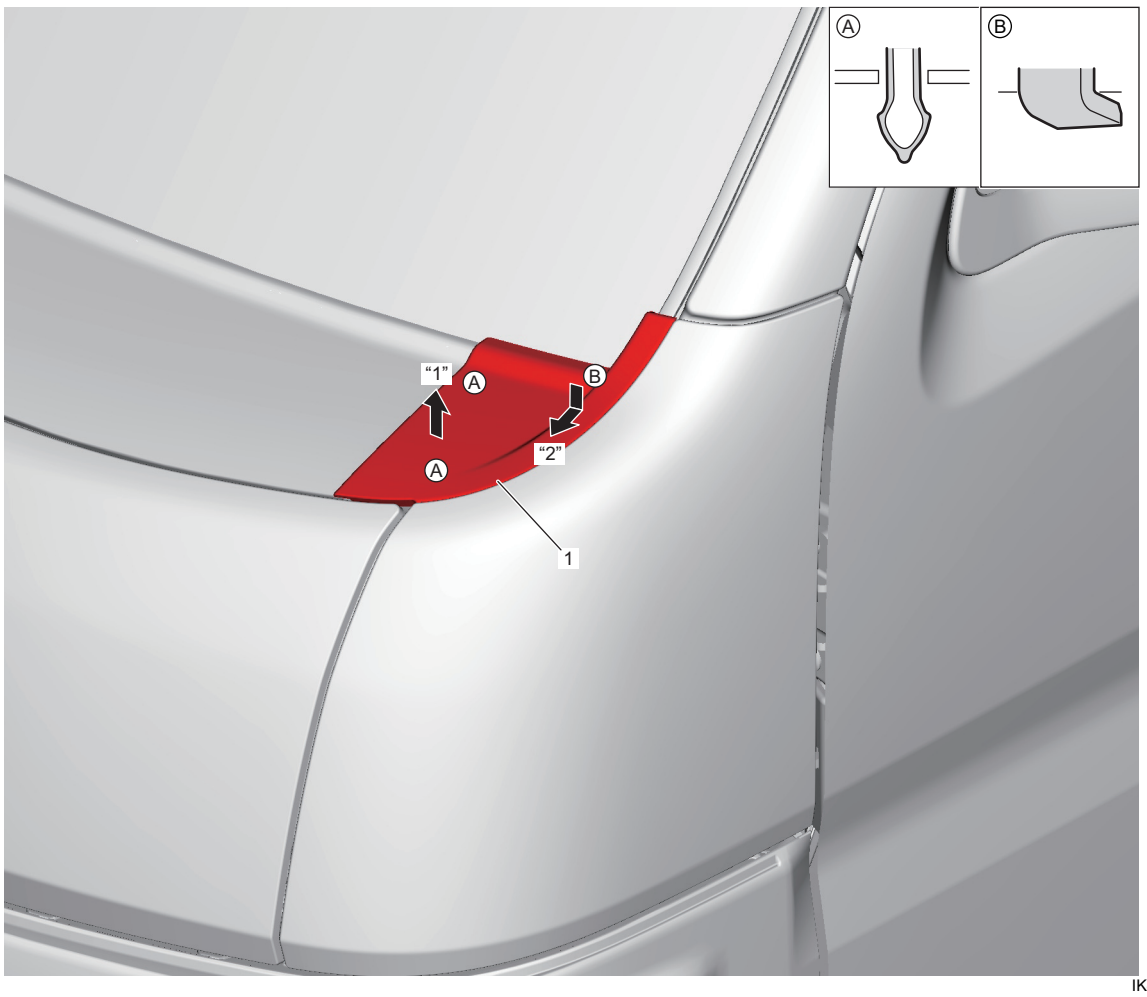

IK4L0A980007-02

3) Tháo các kẹp (A) và tháo ốp trang trí giữa nắp ca-pô (1) theo hướng mũi tên theo thứ tự (“1” – “2”).