AENK4L0B.book Page 1 Thursday, August 29, 2019 10:31 AM

Nắp ca-pô / Má vè / Cửa

Hướng dẫn sửa chữa

Các bộ phận của tấm ốp phần khung trước đầu xe, má vè trước và khung đỡ đèn pha/cos

AENK4L0B9A06001

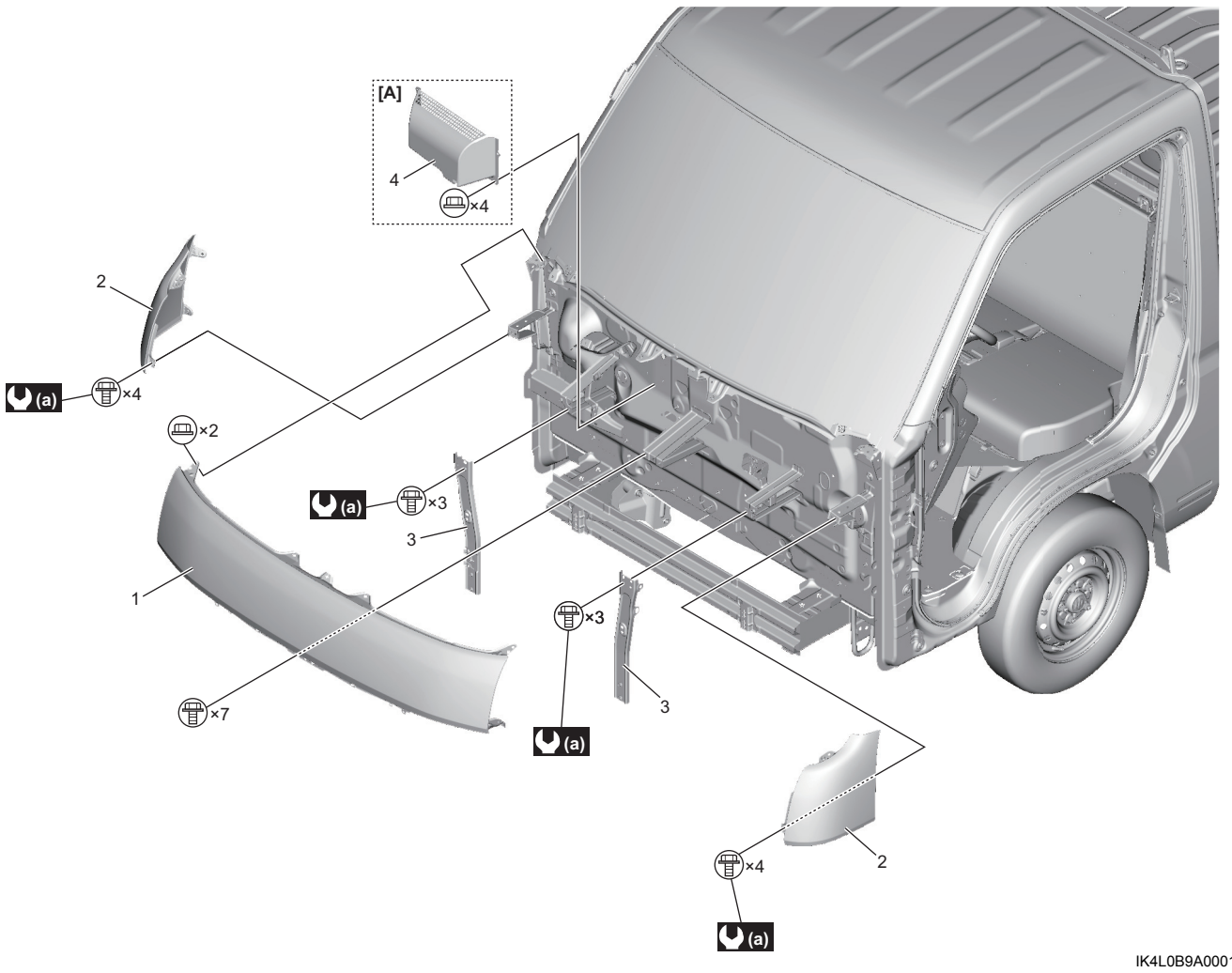

IK4L0B9A0001-01

[A]: LHD	2. Má vè trước	4. Ôp thông hơi nắp ca-pô
1. Tấm ốp phần khung trước đầu xe	3. Khung đỡ đèn pha/cos	(a) : 8,8 N·m (0,90 kgf-m, 6,5 lbf-ft)

Tháo và lắp tấm ốp phần khung trước đầu xe, má vè trước và khung đỡ đèn pha/cos

AENK4L0B9A06002

Tháo

1) Tháo cản trước. ☞(Trang 9H-3)
2) Tháo cụm đèn pha/cos. ☞(Trang 9B-15)
3) Tháo còi xe. ☞(Trang 9C-25)
4) Tháo ốp trang trí giữa nắp ca-pô. ☞(Trang 9H-8)
5) Tháo các bu-lông và đai ốc và tháo tấm ốp phần khung trước đầu xe (1).

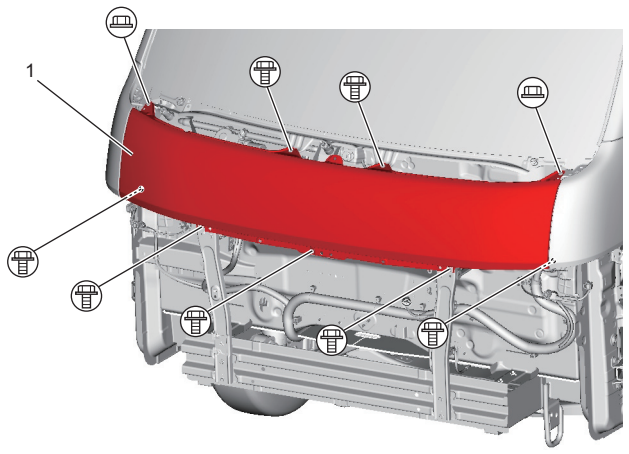

IK4L0A9A0002-01

6) Tháo các bu-lông và tháo các tấm ốp hông phần khung trước đầu xe (1).

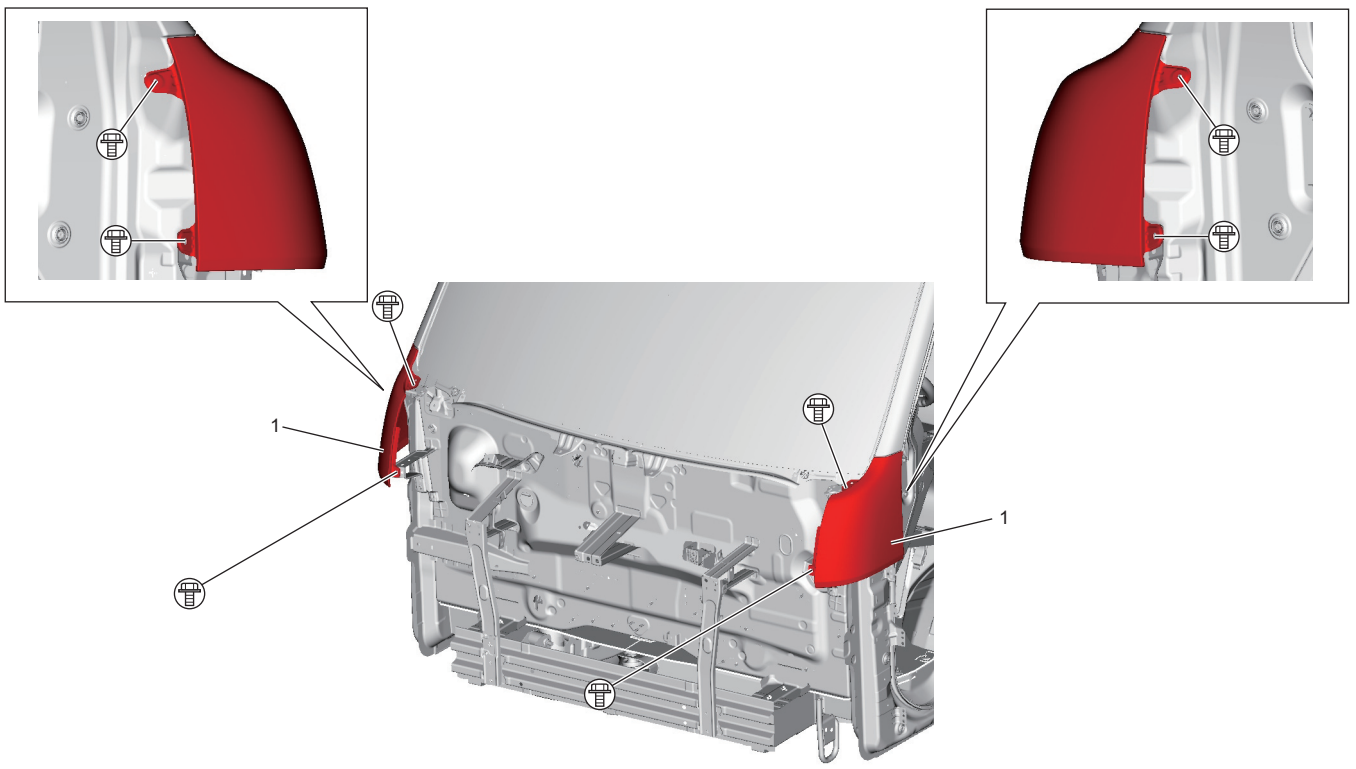

IK4L0A9A0003-01