AENK4L0B.book Page 1 Thursday, August 29, 2019 10:31 AM

Nắp ca-pô / Má vè / Cửa

Hướng dẫn sửa chữa

Các bộ phận của tấm ốp phần khung trước đầu xe, má vè trước và khung đỡ đèn pha/cos

AENK4L0B9A06001

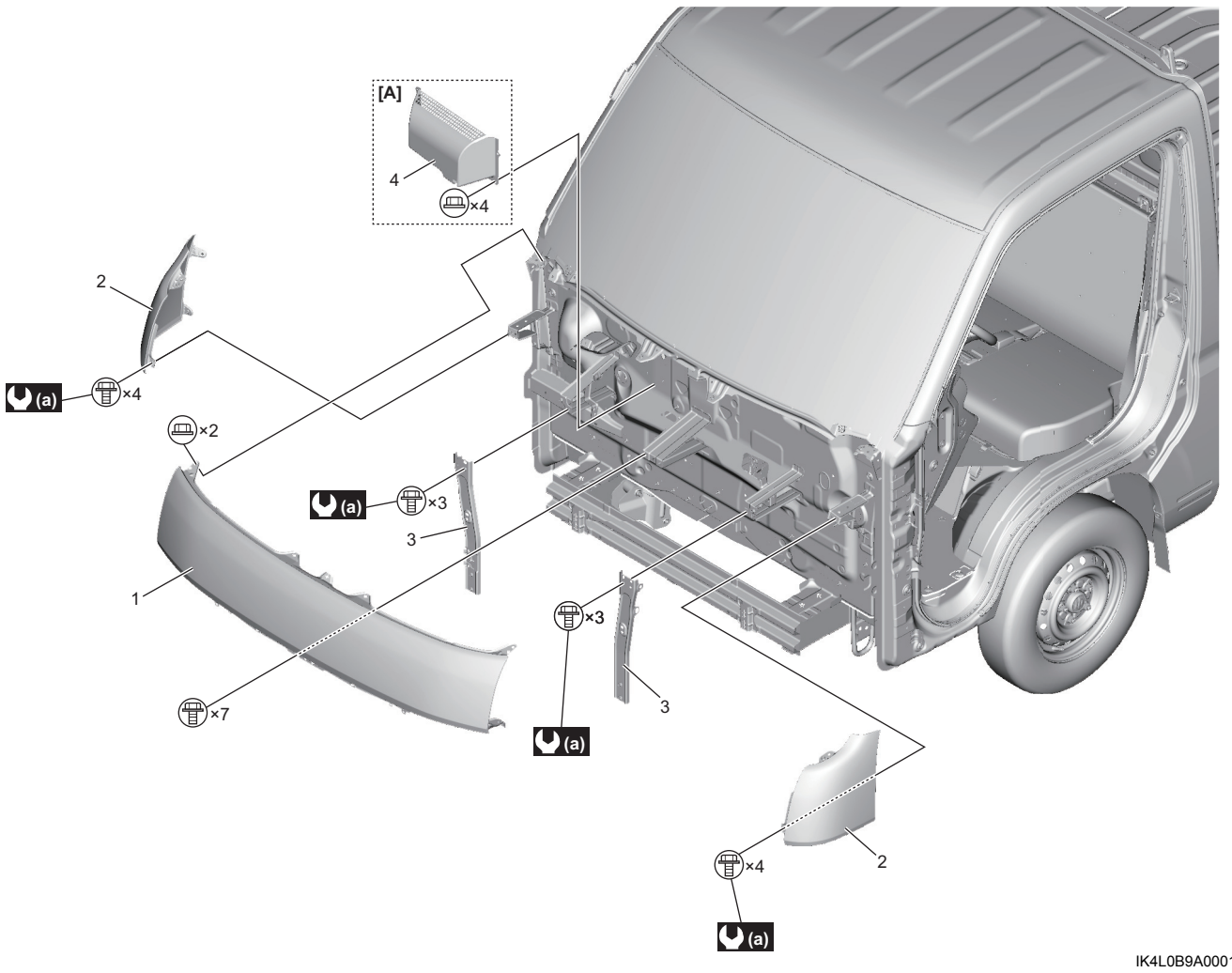

IK4L0B9A0001-01

[A]: LHD	2. Má vè trước	4. Ôp thông hơi nắp ca-pô
1. Tấm ốp phần khung trước đầu xe	3. Khung đỡ đèn pha/cos	(a) : 8,8 N·m (0,90 kgf-m, 6,5 lbf-ft)