Tháo và lắp tấm ốp phần khung trước đầu xe, má vè trước và khung đỡ đèn pha/cos

AENK4L0B9A06002

Tháo

1) Tháo cản trước. ☞(Trang 9H-3)
2) Tháo cụm đèn pha/cos. ☞(Trang 9B-15)
3) Tháo còi xe. ☞(Trang 9C-25)
4) Tháo ốp trang trí giữa nắp ca-pô. ☞(Trang 9H-8)
5) Tháo các bu-lông và đai ốc và tháo tấm ốp phần khung trước đầu xe (1).

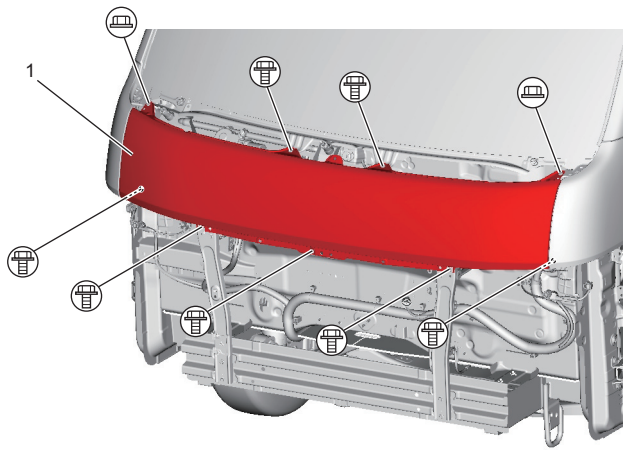

IK4L0A9A0002-01

6) Tháo các bu-lông và tháo các tấm ốp hông phần khung trước đầu xe (1).

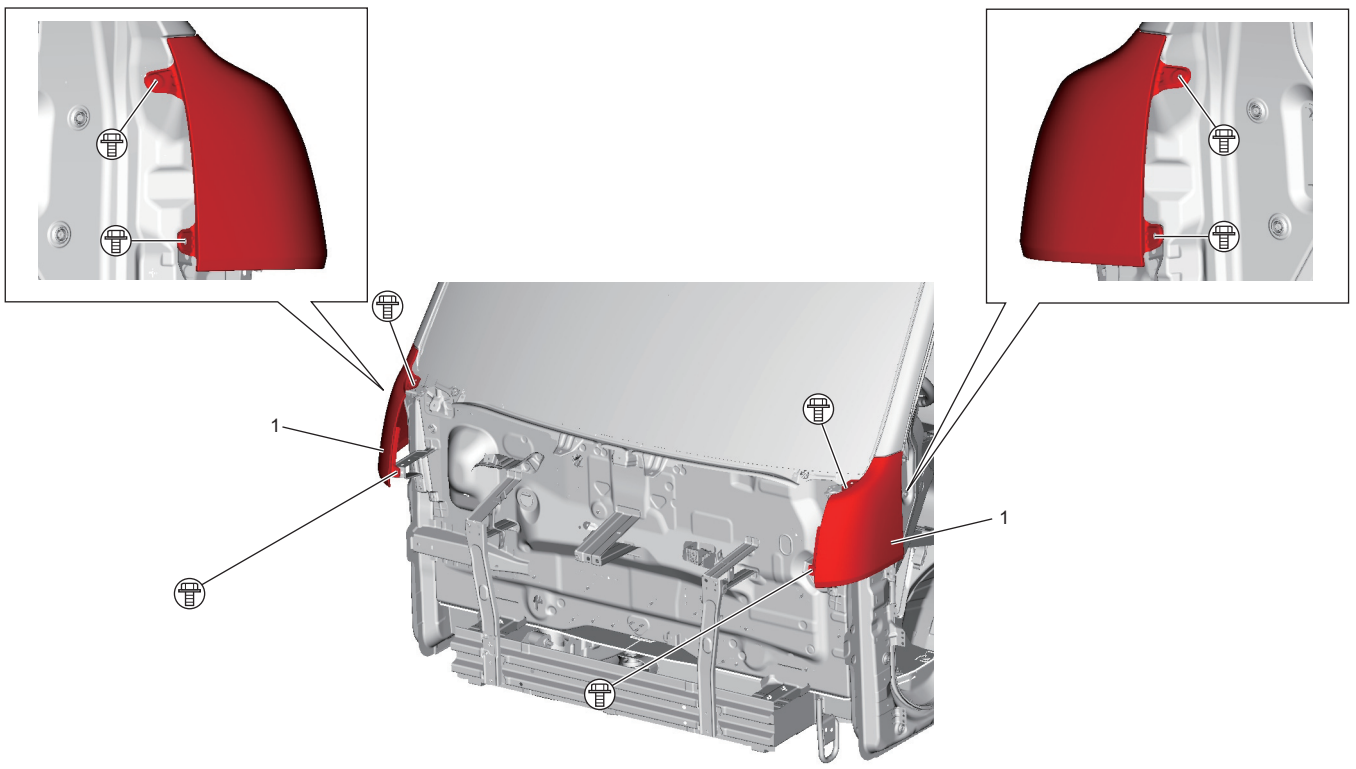

IK4L0A9A0003-01

AENK4L0B.book Page 3 Thursday, August 29, 2019 10:31 AM

7) Tháo các bu-lông và tháo khung đỡ đèn pha/cos (1).

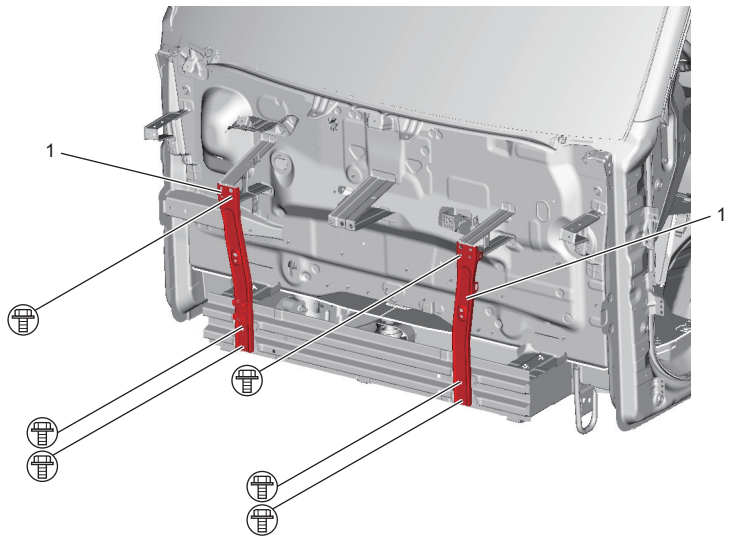

IK4L0A9A0004-01

8) Đối với model LHD (Tay lái thuận), tháo đai ốc và tháo ốp thông hơi nắp ca-pô (1).

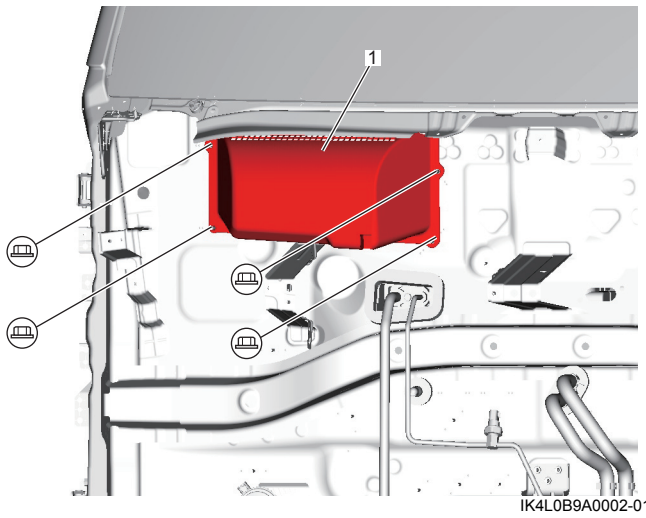

IK4L0B9A0002-01

Lắp

Thực hiện ngược lại quy trình tháo, lưu ý những điểm sau.

- Siết chặt bu-lông khung đỡ đèn pha/cos (1) đến lực siết quy định.

  Lực siết
  Bu-lông khung đỡ đèn pha/cos (a): 8,8 N·m (0,90 kgf-m, 6,5 lbf-ft)

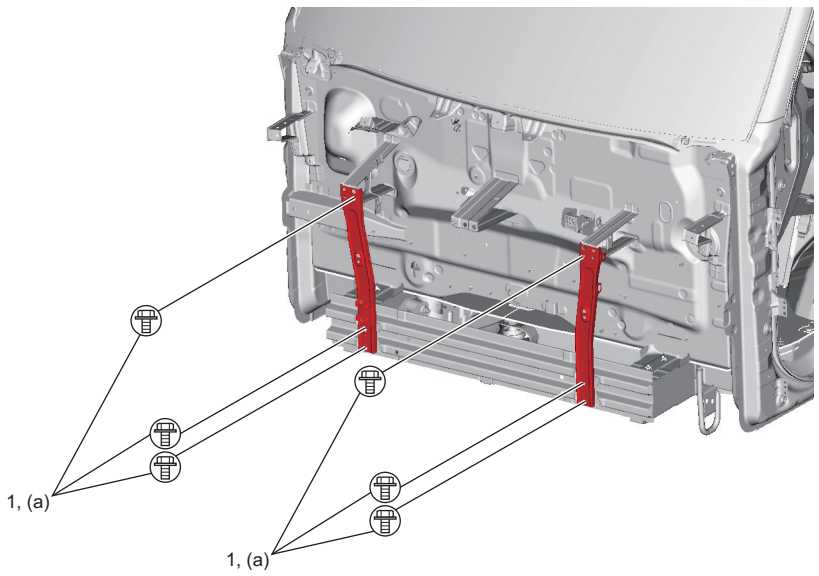

IK4L0A9A0005-01

- Siết chặt bu-lông tấm ốp hông phần khung trước đầu xe (1) đến lực siết quy định.

  Lực siết
  Bu-lông tấm ốp hông phần khung trước đầu xe (a): 8,8 N·m (0,90 kgf-m, 6,5 lbf-ft)

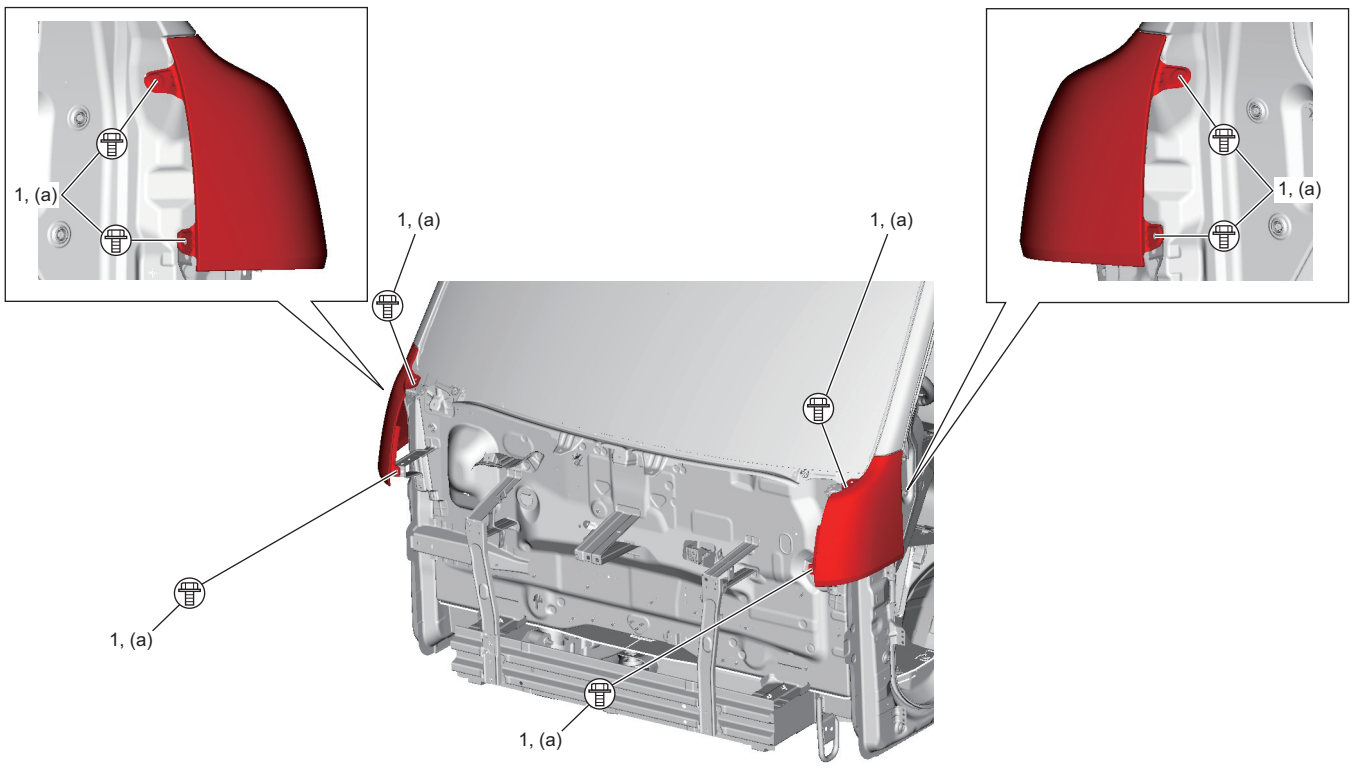

IK4L0A9A0006-01

AENK4L0B.book Page 5 Thursday, August 29, 2019 10:31 AM

- Siết chặt bu-lông tấm ốp phần khung trước đầu xe (1) và đai ốc tấm ốp phần khung trước đầu xe (2) theo thứ tự (“1” – “9”).

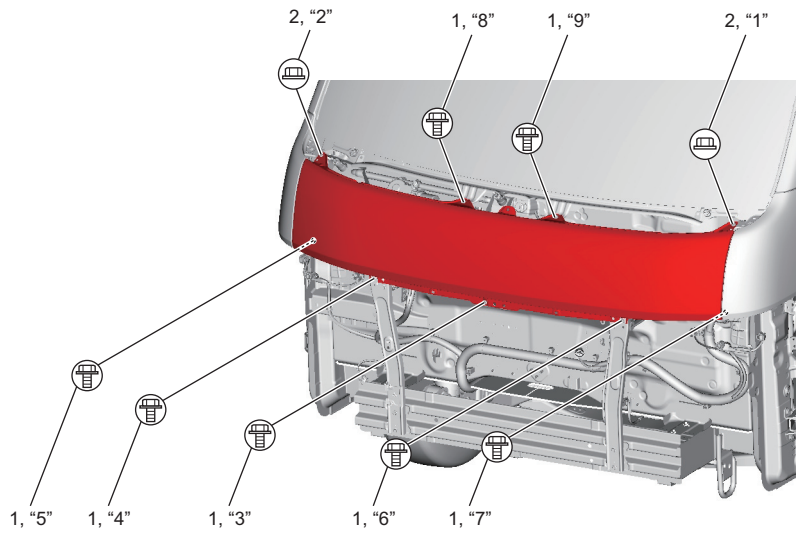

IK4L0B9A0003-01

- Nếu chất phủ bảo vệ sơn bị mất trong quá trình tháo má vè, hãy quét lại chất phủ này. ☞(Trang 9L-2)
- Điều chỉnh khe hở lắp ghép. ☞(Trang 9K-24)
- Sau khi lắp, kiểm tra và điều chỉnh hướng chiếu đèn pha/cos. ☞(Trang 9B-16)

AENK4L0B.book Page 6 Thursday, August 29, 2019 10:31 AM

Các bộ phận của bộ cửa trước

AENK4L0B9A06003

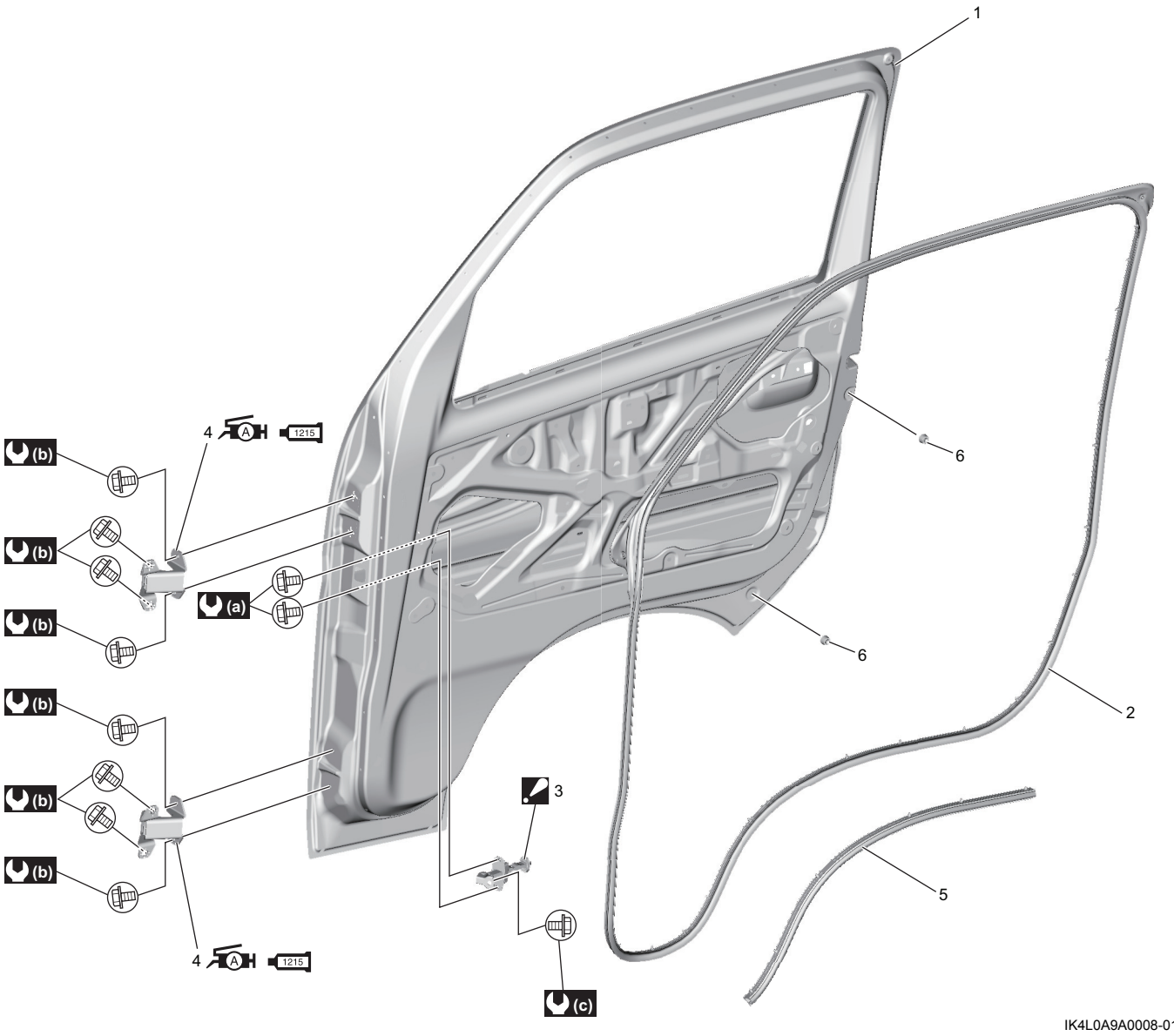

IK4L0A9A0008-01

1. Tấm cửa trước	4. Bản lề cửa : Bôi mỡ 99000-25011 lên bộ phận quay. : Bôi keo ron 99000-31110 lên bề mặt tiếp xúc.	(a) : 5,5 N·m (0,56 kgf-m, 4,0 lbf-ft)
2. Gioăng viền cửa trước	5. Gioăng chắn bụi cửa trước	(b) : 27 N·m (2,8 kgf-m, 20,0 lbf-ft)
3. Thanh giới hạn hành trình cửa : Lắp theo đúng chiều. ☞(Trang 9J-7)	6. Nút cao su cửa	(c) : 28 N·m (2,9 kgf-m, 21,0 lbf-ft)