AENK4L0B.book Page 6 Thursday, August 29, 2019 10:31 AM

Các bộ phận của bộ cửa trước

AENK4L0B9A06003

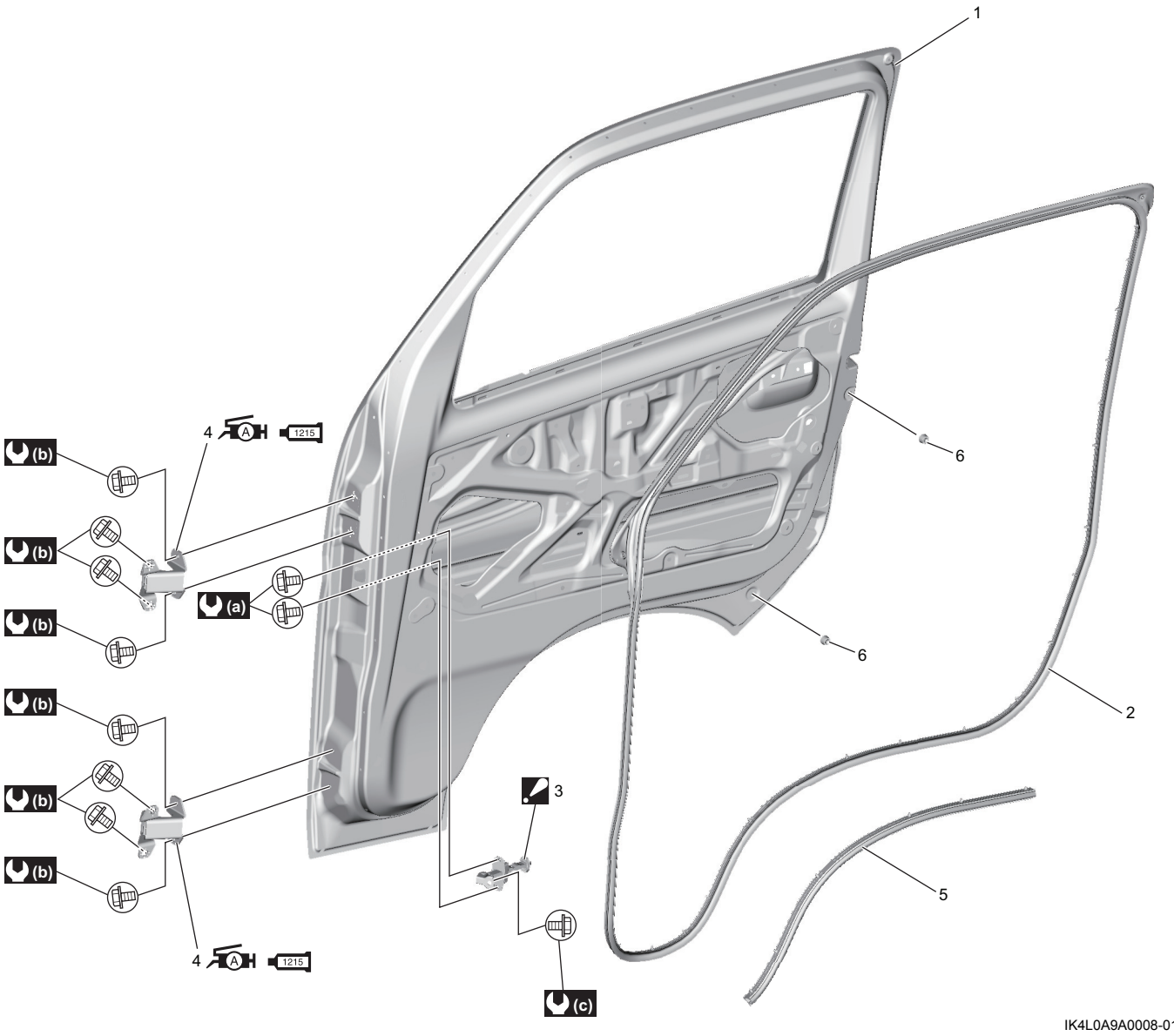

IK4L0A9A0008-01

1. Tấm cửa trước	4. Bản lề cửa : Bôi mỡ 99000-25011 lên bộ phận quay. : Bôi keo ron 99000-31110 lên bề mặt tiếp xúc.	(a) : 5,5 N·m (0,56 kgf-m, 4,0 lbf-ft)
2. Gioăng viền cửa trước	5. Gioăng chắn bụi cửa trước	(b) : 27 N·m (2,8 kgf-m, 20,0 lbf-ft)
3. Thanh giới hạn hành trình cửa : Lắp theo đúng chiều. ☞(Trang 9J-7)	6. Nút cao su cửa	(c) : 28 N·m (2,9 kgf-m, 21,0 lbf-ft)

AENK4L0B.book Page 7 Thursday, August 29, 2019 10:31 AM

Tháo và lắp bộ cửa trước

AENK4L0B9A06004

Tháo

1) Tháo má vè trước. ☞(Trang 9J-2)
2) Tháo tấm ốp cửa trước. ☞(Trang 9E-12)
3) Tháo bu-lông thanh giới hạn hành trình cửa (1).

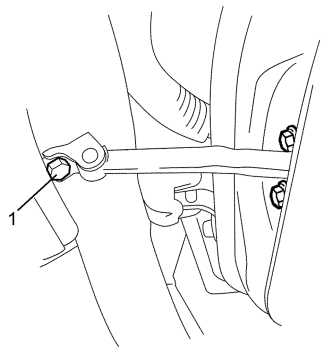

I8G0019A0015-01

4) Đỡ tấm cửa trước (1) bằng kích nâng (2) với khăn vải (3) và một miếng gỗ (4) đặt ở giữa kích nâng và tấm cửa trước như trong hình.

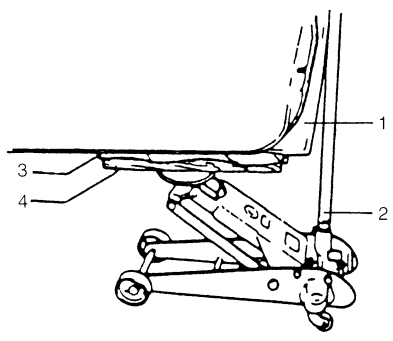

I2RH019A0003-01

5) Tháo bu-lông bản lề cửa trước (1), sau đó tháo bộ cửa trước.

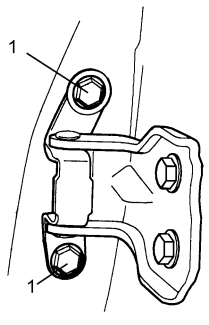

I8C50A9A0015-01

6) Tháo bản lề cửa nếu cần.
7) Tháo thanh giới hạn hành trình cửa nếu cần. ☞(Trang 9J-6)

Lắp

Thực hiện ngược lại quy trình tháo, lưu ý những điểm sau.

- Bôi keo ron “A” lên bề mặt tiếp xúc của bản lề cửa (1) và bôi mỡ “B” lên bộ phận quay của bản lề cửa (1).

  “A”: Keo ron 99000-31110 (Keo ron SUZUKI Bond No.1215)
  “B”: Mỡ 99000-25011 (Mỡ SUZUKI Super Grease A)

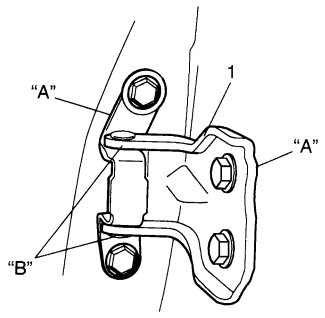

I6RW0B9A0003-01

- Siết chặt bu-lông bản lề cửa trước và bu-lông thanh giới hạn hành trình cửa đến lực siết quy định. ☞(Trang 9J-6)
- Khi lắp thanh giới hạn hành trình cửa (1), kiểm tra để đảm bảo dấu khớp (2) hướng lên trên.

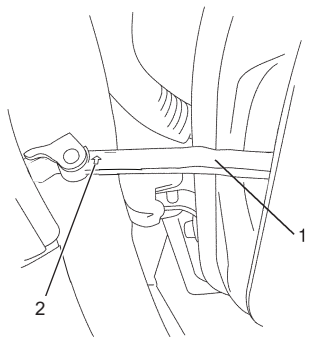

IG9T0A9A0003-01

- Điều chỉnh vị trí chốt khóa cửa. ☞(Trang 9F-4)
- Điều chỉnh vị trí cửa. ☞(Trang 9K-24)
- Sau khi lắp, kiểm tra độ lỏng bằng cách mở và đóng cửa một vài lần.

Kiểm tra toàn bộ chốt, bản lề và khóa cửa

AENK4L0B9A06005

Cửa

- Kiểm tra để đảm bảo cửa trước dừng đúng ở vị trí chốt phụ (ngăn cửa mở tự do) và cửa đóng hoàn toàn ở vị trí chốt hoàn toàn.
- Kiểm tra để đảm bảo cửa trước mở và đóng nhẹ nhàng và khóa chắc chắn khi đóng.
- Nếu phát hiện bất kỳ bất thường nào, hãy bôi trơn bản lề và chốt hoặc sửa hệ thống khóa cửa.