AENK4L0B.book Page 7 Thursday, August 29, 2019 10:31 AM

Tháo và lắp bộ cửa trước

AENK4L0B9A06004

Tháo

1) Tháo má vè trước. ☞(Trang 9J-2)
2) Tháo tấm ốp cửa trước. ☞(Trang 9E-12)
3) Tháo bu-lông thanh giới hạn hành trình cửa (1).

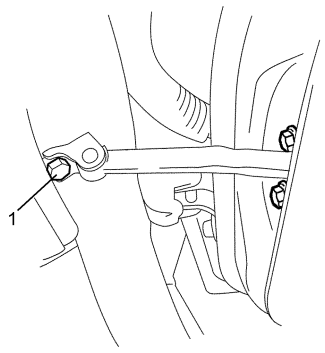

I8G0019A0015-01

4) Đỡ tấm cửa trước (1) bằng kích nâng (2) với khăn vải (3) và một miếng gỗ (4) đặt ở giữa kích nâng và tấm cửa trước như trong hình.

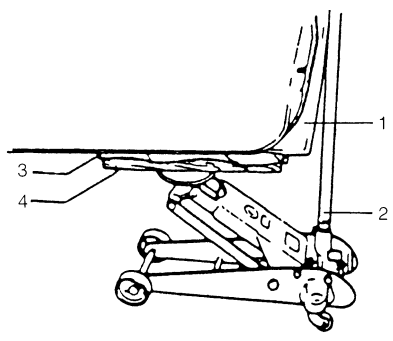

I2RH019A0003-01

5) Tháo bu-lông bản lề cửa trước (1), sau đó tháo bộ cửa trước.

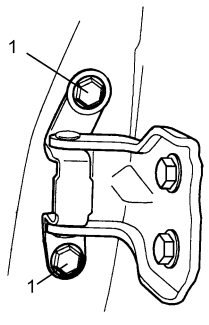

I8C50A9A0015-01

6) Tháo bản lề cửa nếu cần.
7) Tháo thanh giới hạn hành trình cửa nếu cần. ☞(Trang 9J-6)

Lắp

Thực hiện ngược lại quy trình tháo, lưu ý những điểm sau.

- Bôi keo ron “A” lên bề mặt tiếp xúc của bản lề cửa (1) và bôi mỡ “B” lên bộ phận quay của bản lề cửa (1).

  “A”: Keo ron 99000-31110 (Keo ron SUZUKI Bond No.1215)
  “B”: Mỡ 99000-25011 (Mỡ SUZUKI Super Grease A)

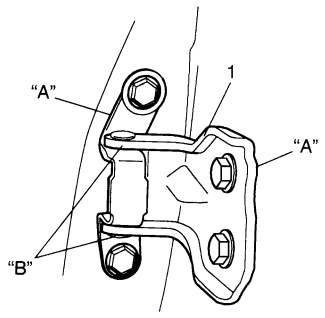

I6RW0B9A0003-01

- Siết chặt bu-lông bản lề cửa trước và bu-lông thanh giới hạn hành trình cửa đến lực siết quy định. ☞(Trang 9J-6)
- Khi lắp thanh giới hạn hành trình cửa (1), kiểm tra để đảm bảo dấu khớp (2) hướng lên trên.

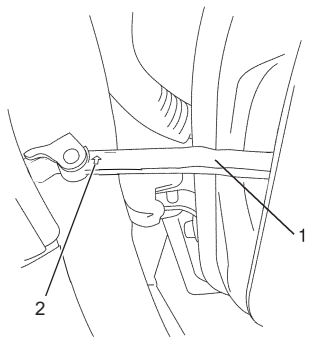

IG9T0A9A0003-01

- Điều chỉnh vị trí chốt khóa cửa. ☞(Trang 9F-4)
- Điều chỉnh vị trí cửa. ☞(Trang 9K-24)
- Sau khi lắp, kiểm tra độ lỏng bằng cách mở và đóng cửa một vài lần.

Kiểm tra toàn bộ chốt, bản lề và khóa cửa

AENK4L0B9A06005

Cửa

- Kiểm tra để đảm bảo cửa trước dừng đúng ở vị trí chốt phụ (ngăn cửa mở tự do) và cửa đóng hoàn toàn ở vị trí chốt hoàn toàn.
- Kiểm tra để đảm bảo cửa trước mở và đóng nhẹ nhàng và khóa chắc chắn khi đóng.
- Nếu phát hiện bất kỳ bất thường nào, hãy bôi trơn bản lề và chốt hoặc sửa hệ thống khóa cửa.

AENK4L0B.book Page 8 Thursday, August 29, 2019 10:31 AM

Thông số kỹ thuật

Thông số lực siết

AENK4L0B9A07001

Bộ phận siết	Lực siết			Lưu ý
	N·m	kgf-m	lbf-ft	
Bu-lông khung đỡ đèn pha/cos	8,8	0,90	6,5	☞(Trang 9J-4)
Bu-lông tấm ốp hông phần khung trước đầu xe	8,8	0,90	6,5	☞(Trang 9J-4)

Tham khảo:
Để biết thông tin về lực siết của các bản siết lực không được trình bày trong trang này, tham khảo:
“Các bộ phận của tấm ốp phần khung trước đầu xe, má vè trước và khung đỡ đèn pha/cos” (Trang 9J-1)
“Các bộ phận của bộ cửa trước” (Trang 9J-6)
“Thông tin về bản siết lực” trong Phần 0A (Trang 0A-5)

Dụng cụ và thiết bị chuyên dụng

Vật liệu bảo dưỡng khuyên dùng

AENK4L0B9A08001

Vật liệu	Sản phẩm hoặc thông số kỹ thuật khuyên dùng của SUZUKI		Lưu ý
Mỡ	SUZUKI Super Grease A	Mã phụ tùng: 99000-25011	☞(Trang 9J-7)
Keo ron	SUZUKI Bond No.1215	Mã phụ tùng: 99000-31110	☞(Trang 9J-7)

LƯU Ý

(Các) vật liệu bảo dưỡng cần thiết cũng được mô tả trong:
“Các bộ phận của bộ cửa trước” (Trang 9J-6)