AENK4L0B.book Page 101 Thursday, August 29, 2019 10:31 AM

Tháo và lắp bên ngoài cột sau

AENK4L0B9B06009

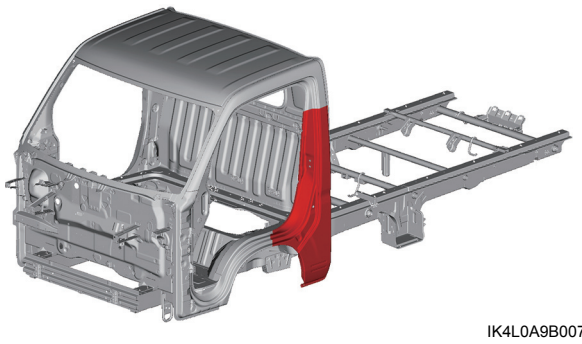

IK4L0A9B0073-01

Lưu ý chung

- Các kích thước được nêu trong hình là giá trị tham khảo khi cắt bộ phận thay thế được đặt ở mặt trên của bộ phận hiện tại. Xác định đường (hoặc khớp nối) cắt thích hợp nhất bằng cách xem xét kích thước của cả bộ phận thay thế và tình trạng của bộ phận hiện tại.
- Phương pháp hàn và số lượng điểm hàn ở hai bên phải giống nhau. Hướng dẫn sửa chữa này mô tả quy trình dành cho bên trái.

Phụ tùng thay thế

Hướng dẫn sửa chữa này liệt kê quy trình tháo và lắp (các) phụ tùng thay thế được mô tả trong bảng sau.
Để biết thêm thông tin (ví dụ: từng bộ phận tấm ốp), tham khảo mục “Tham khảo” sau trong “Mô tả tấm kim loại” (Trang 9K-6).

(Các) phụ tùng thay thế	Ghi chú	Tham khảo
Tấm ốp phía ngoài cabin	—	“Thân xe bên”

Tháo

1) Đánh dấu ở vị trí được minh họa và cắt tấm ốp phía ngoài cabin.

CHÚ Ý

Bạn có thể vô tình cắt phải các bộ phận bên dưới tấm ốp phía ngoài cabin khi cắt tấm ốp phía ngoài cabin.
Cẩn thận để không làm hỏng các bộ phận bên dưới tấm ốp phía ngoài cabin khi cắt tấm ốp phía ngoài cabin tại vị trí cắt thô với dấu sao.

AENK4L0B.book Page 102 Thursday, August 29, 2019 10:31 AM

2) Khoan thủng các mối hàn điểm và tháo tấm ốp phía ngoài cabin.

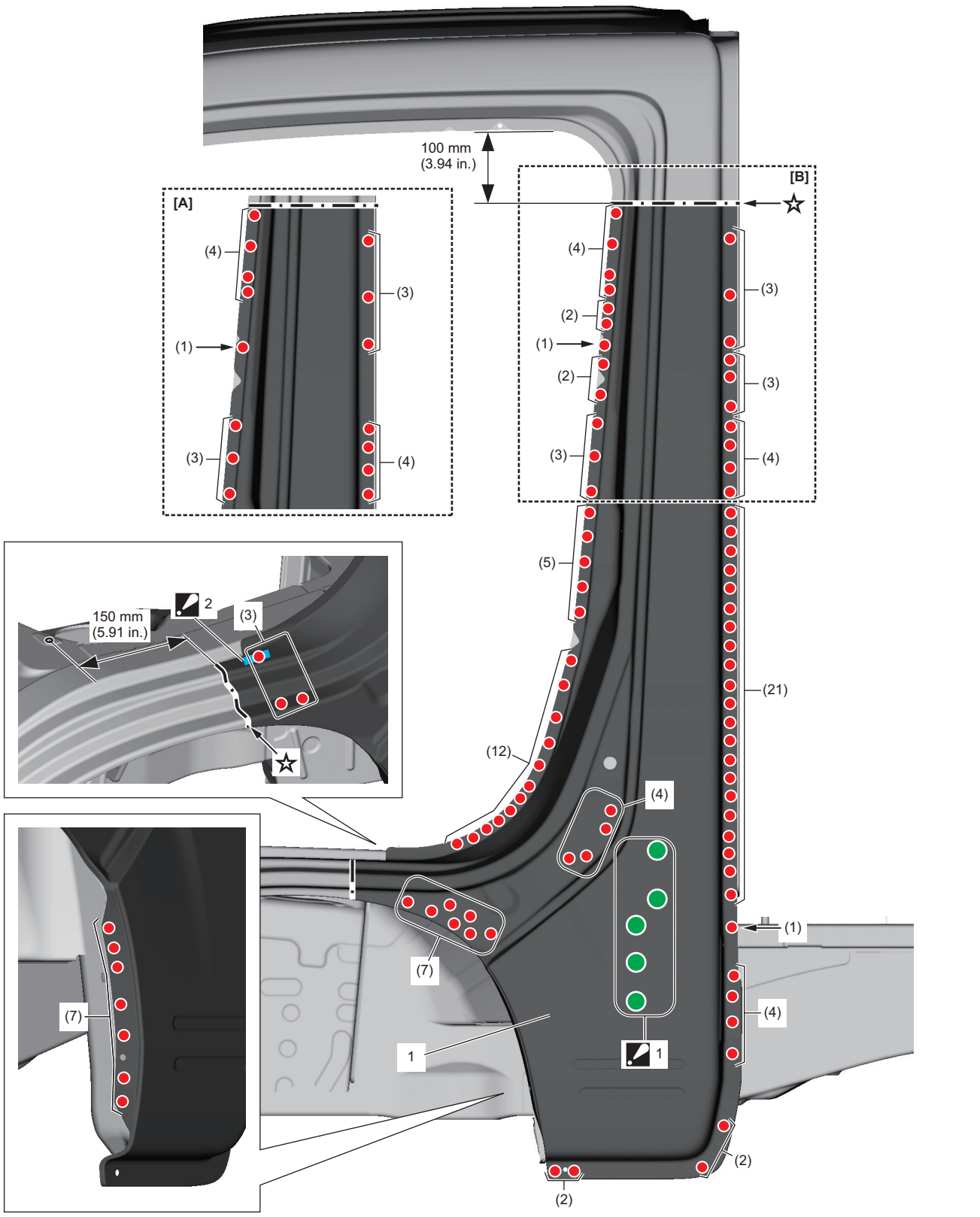

IK4L0A9B0074-02

[A]:	Model thùng lửng
[B]:	Model thùng rộng
1:	Khi làm nóng quanh phần có bôi keo làm kín để tách phần keo làm kín thân xe ra, hãy đảm bảo rằng nhiệt độ của phần vừa nêu không đạt đến mức 170 °C (338 °F).
2:	Khi làm nóng quanh phần có bôi keo làm kín để tách phần keo làm kín ra, hãy đảm bảo rằng nhiệt độ của phần vừa nêu không đạt đến mức 170 °C (338 °F).

AENK4L0B.book Page 103 Thursday, August 29, 2019 10:31 AM

Lắp

LƯU Ý

- **Trước khi bắt đầu hàn, kiểm tra vị trí lắp và tình trạng của (các) bộ phận lắp. ☞(Trang 9K-27)**
- **Tiến hành sửa chữa đồng thời xem xét cẩn thận khi lắp các bộ phận gây ảnh hưởng tới bề ngoài xe. ☞(Trang 9K-24)**

1) Lắp tấm ốp phía ngoài cabin (1) mới vào thân xe và tránh tình trạng xếp chồng lên nhau.
2) Tiến hành hàn như được minh họa trong hình.

AENK4L0B.book Page 104 Thursday, August 29, 2019 10:31 AM

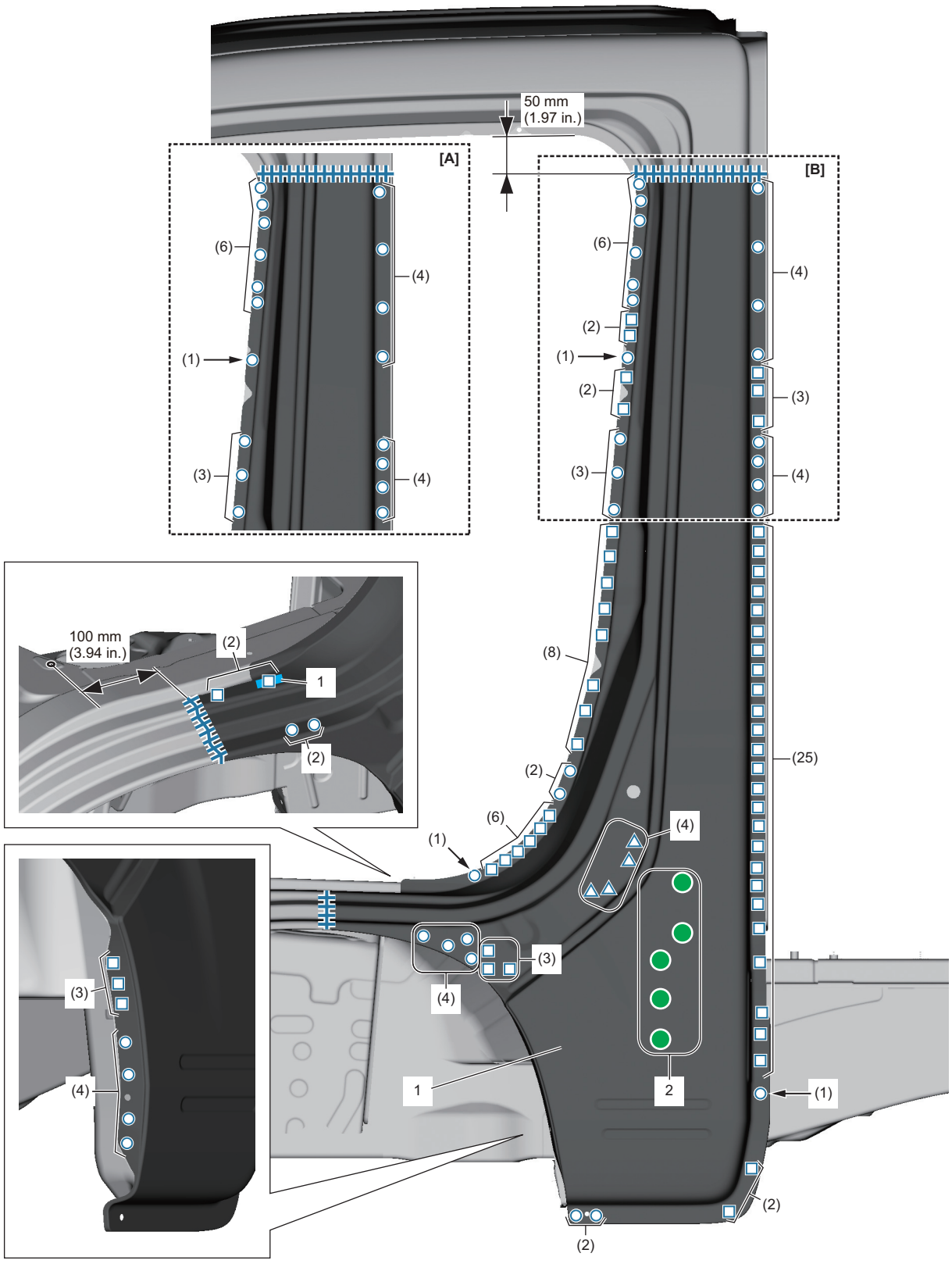

IK4L0A9B0075-02

[A]:	Model thùng lửng
[B]:	Model thùng rộng
2:	Phần được bôi keo làm kín thân xe
2:	Phần được bôi keo làm kín

AENK4L0B.book Page 105 Thursday, August 29, 2019 10:31 AM

Tháo và lắp bên trong cột sau

AENK4L0B9B06010

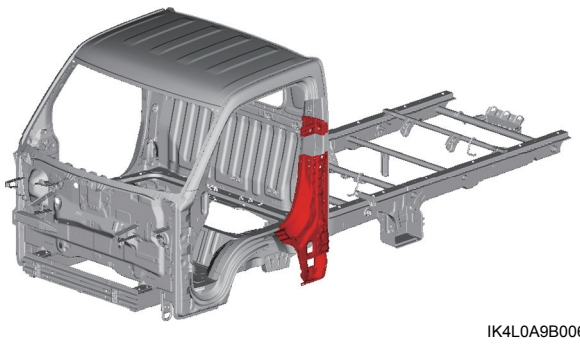

IK4L0A9B0067-01

Lưu ý chung

- Các kích thước được nêu trong hình là giá trị tham khảo khi cắt bộ phận thay thế được đặt ở mặt trên của bộ phận hiện tại. Xác định đường (hoặc khớp nối) cắt thích hợp nhất bằng cách xem xét kích thước của cả bộ phận thay thế và tình trạng của bộ phận hiện tại.
- Phương pháp hàn và số lượng điểm hàn ở hai bên phải giống nhau. Hướng dẫn sửa chữa này mô tả quy trình dành cho bên phải.

Phụ tùng thay thế

Hướng dẫn sửa chữa này liệt kê quy trình tháo và lắp (các) phụ tùng thay thế được mô tả trong bảng sau.
Để biết thêm thông tin (ví dụ: từng bộ phận tấm ốp), tham khảo mục “Tham khảo” sau trong “Mô tả tấm kim loại” (Trang 9K-6).

(Các) phụ tùng thay thế	Ghi chú	Tham khảo
Tấm ốp phía ngoài cabin	—	“Thân xe bên”
Tấm gia cường ốp bảo vệ sau cabin	—	
Miếng gia cường dưới cột sau	—	
Ốp trong ngưỡng cửa hông phía sau	—	“Sàn”

Tháo

1) Đánh dấu ở vị trí được minh họa và cắt tấm ốp phía ngoài cabin (1).

CHÚ Ý

Bạn có thể vô tình cắt phải các bộ phận bên dưới tấm ốp phía ngoài cabin khi cắt tấm ốp phía ngoài cabin.
Cẩn thận để không làm hỏng các bộ phận bên dưới tấm ốp phía ngoài cabin khi cắt tấm ốp phía ngoài cabin tại vị trí cắt thô với dấu sao.

2) Tháo 3 bu-lông (1).