AENK4L0B.book Page 111 Thursday, August 29, 2019 10:31 AM

Tháo và lắp thanh ngang đuôi xe

AENK4L0B9B06011

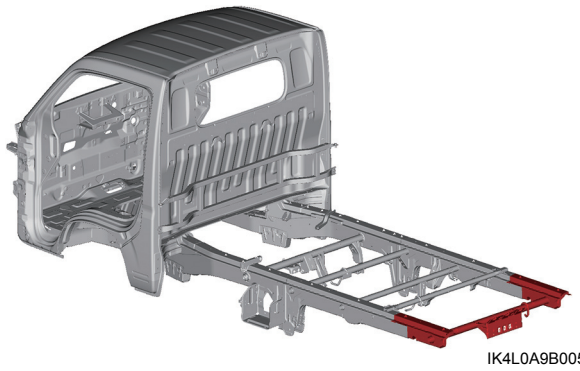

IK4L0A9B0050-01

Lưu ý chung

Phương pháp hàn và số lượng điểm hàn ở hai bên phải giống nhau. Hướng dẫn sửa chữa này mô tả quy trình dành cho bên trái.

Phụ tùng thay thế

Hướng dẫn sửa chữa này liệt kê quy trình tháo và lắp (các) phụ tùng thay thế được mô tả trong bảng sau.
Để biết thêm thông tin (ví dụ: từng bộ phận tấm ốp), tham khảo mục “Tham khảo” sau trong “Mô tả tấm kim loại” (Trang 9K-6).

(Các) phụ tùng thay thế	Ghi chú	Tham khảo
Thanh ngang đuôi xe	—	“Khung xe”

AENK4L0B.book Page 112 Thursday, August 29, 2019 10:31 AM

Tháo

1) Đánh dấu tại vị trí như hình mình họa và cắt khung xe sau bên trên phía sau (1) và thanh ngang đuôi xe (2) cùng lúc tại vị trí cắt thô được minh họa.

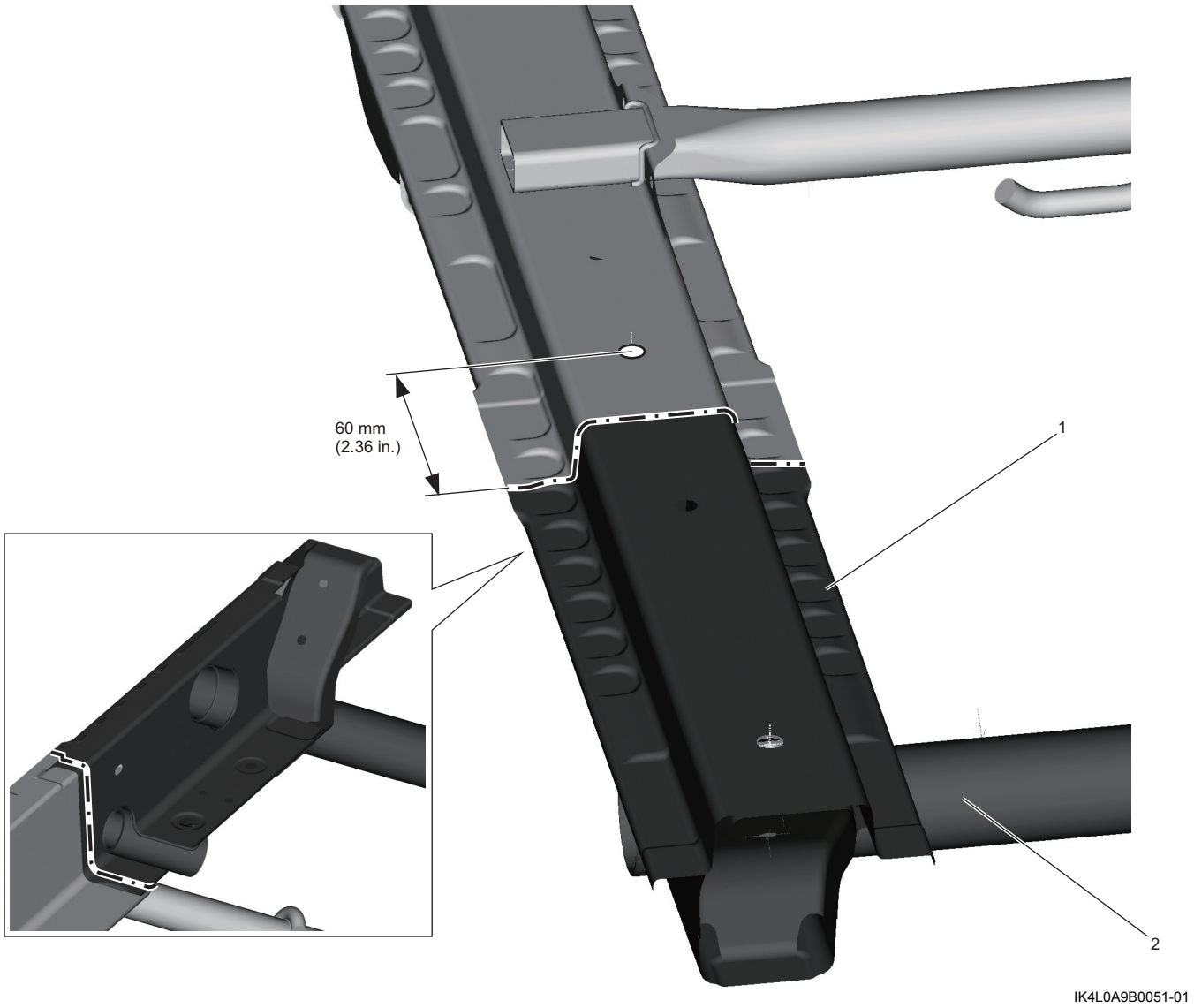

2) Đánh dấu ở vị trí được minh họa và cắt khung xe sau bên trên phía sau (1).

CHÚ Ý

Bạn có thể vô tình cắt phải các bộ phận bên dưới khung xe sau bên trên phía sau khi cắt khung xe sau bên trên phía sau.
Cẩn thận để không làm hỏng các bộ phận bên dưới khung xe sau bên trên phía sau khi cắt khung xe sau bên trên phía sau tại vị trí cắt thô với dấu sao.

AENK4L0B.book Page 113 Thursday, August 29, 2019 10:31 AM

3) Khoan thủng các mối hàn điểm và tháo khung xe sau bên trên phía sau (1).

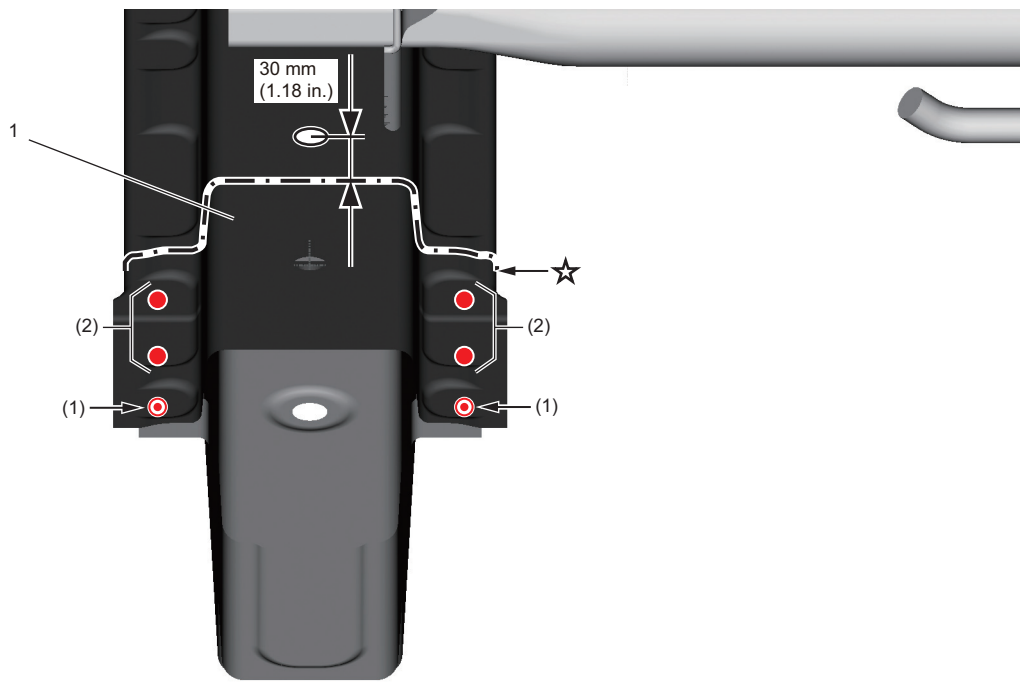

IK4L0A9B0052-01

4) Khoan thủng các mối hàn điểm và tháo thanh ngang đuôi xe (1).

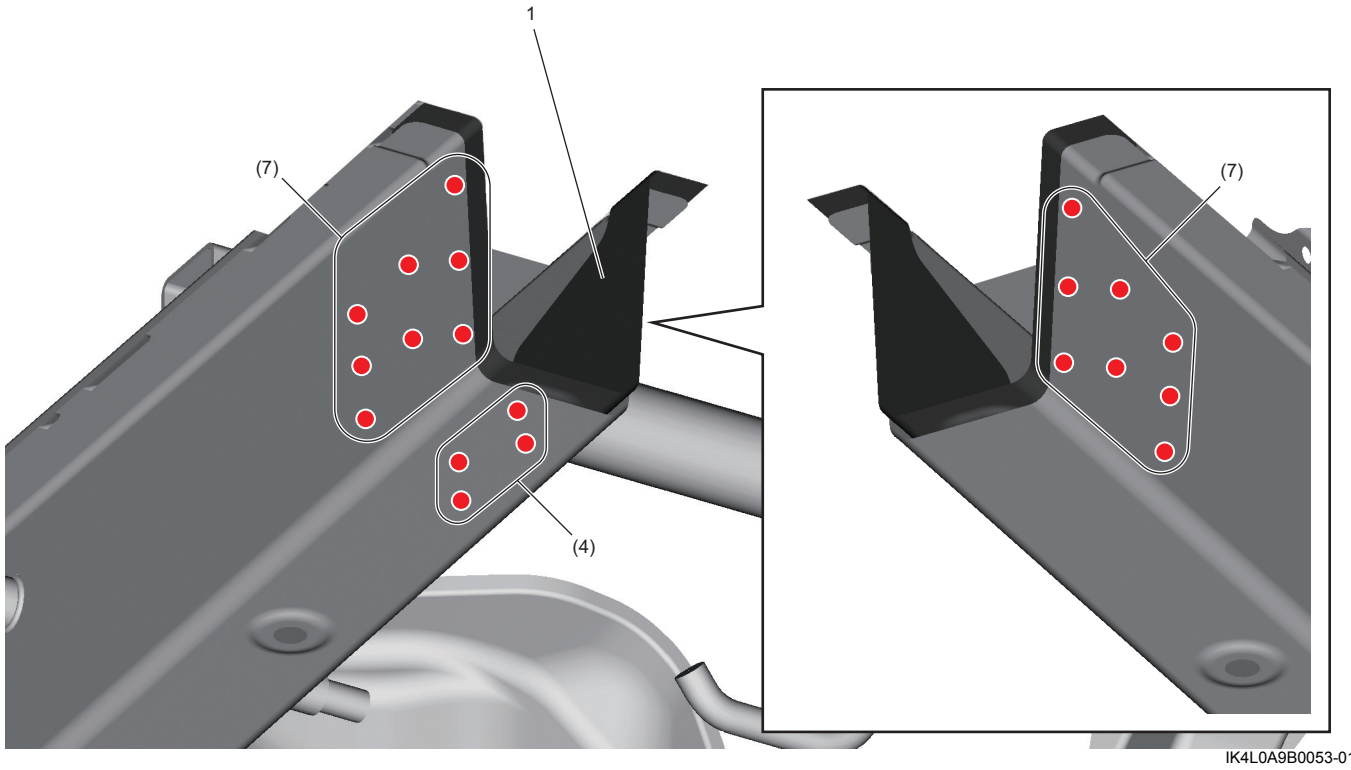

IK4L0A9B0053-01

AENK4L0B.book Page 114 Thursday, August 29, 2019 10:31 AM

Lắp

LƯU Ý

Trước khi bắt đầu hàn, kiểm tra vị trí lắp và tình trạng của (các) bộ phận lắp.

- **Phần thân xe phía dưới: ☞(Trang 9K-34)**
- **Thùng xe: ☞(Trang 9K-40)**

1) Lắp thanh ngang đuôi xe (1) và tiến hành hàn như được minh họa trong hình.

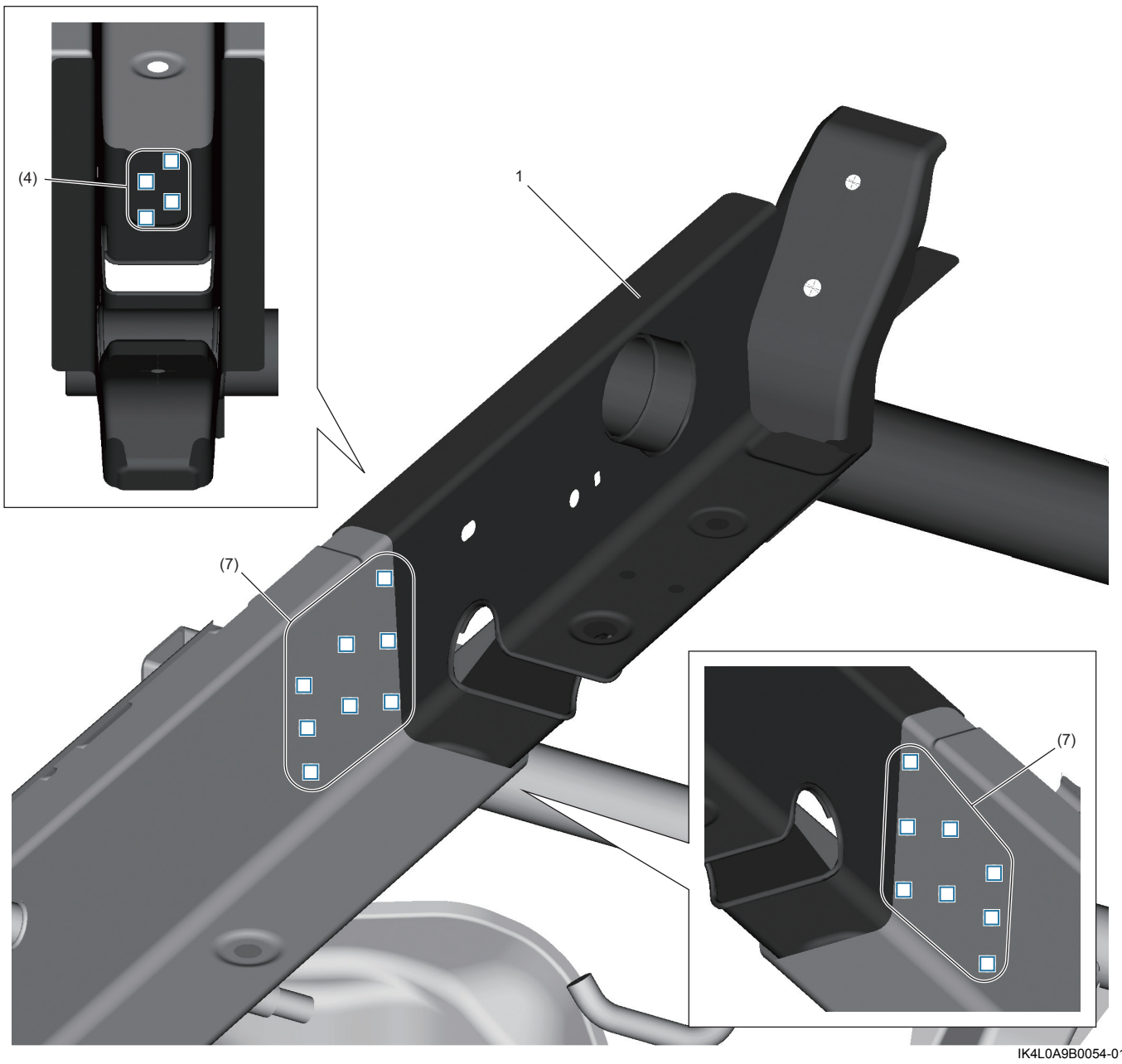

IK4L0A9B0054-01

AENK4L0B.book Page 115 Thursday, August 29, 2019 10:31 AM

2) Lắp khung xe sau bên trên phía sau (1) và tiến hành hàn như được minh họa trong hình.

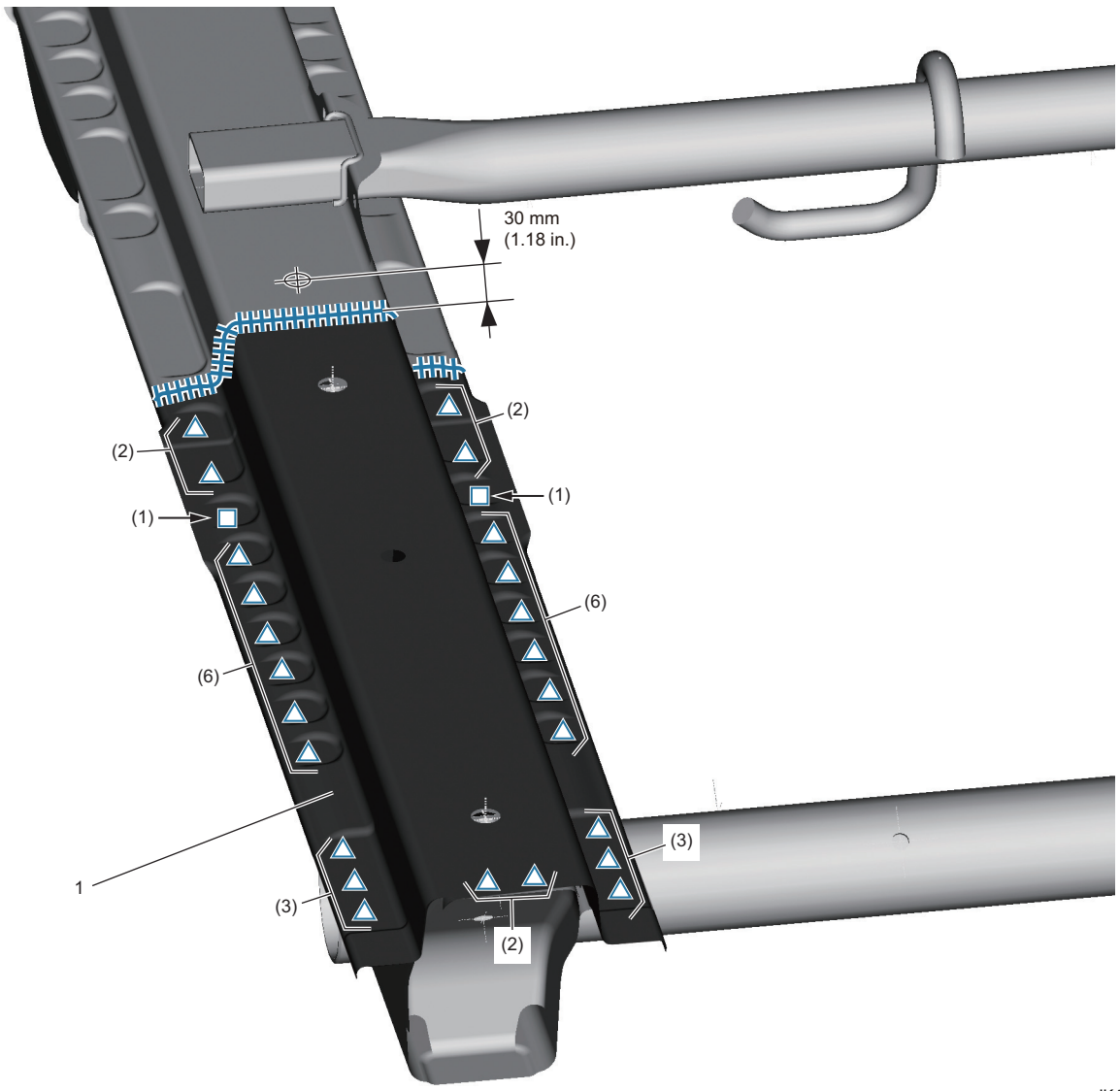

IK4L0A9B0055-01

Tháo và lắp mui xe

AENK4L0B9B06012

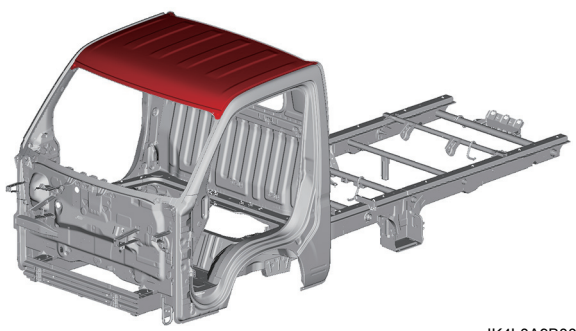

IK4L0A9B0047-01

Phụ tùng thay thế

Hướng dẫn sửa chữa này liệt kê quy trình tháo và lắp (các) phụ tùng thay thế được mô tả trong bảng sau.
Để biết thêm thông tin (ví dụ: từng bộ phận tấm ốp), tham khảo mục “Tham khảo” sau trong “Mô tả tấm kim loại” (Trang 9K-6).

(Các) phụ tùng thay thế	Ghi chú	Tham khảo
Mui xe	—	“Nắp ca-pô / Má vè / Cửa / Mui xe”