AENK4L0B.book Page 115 Thursday, August 29, 2019 10:31 AM

2) Lắp khung xe sau bên trên phía sau (1) và tiến hành hàn như được minh họa trong hình.

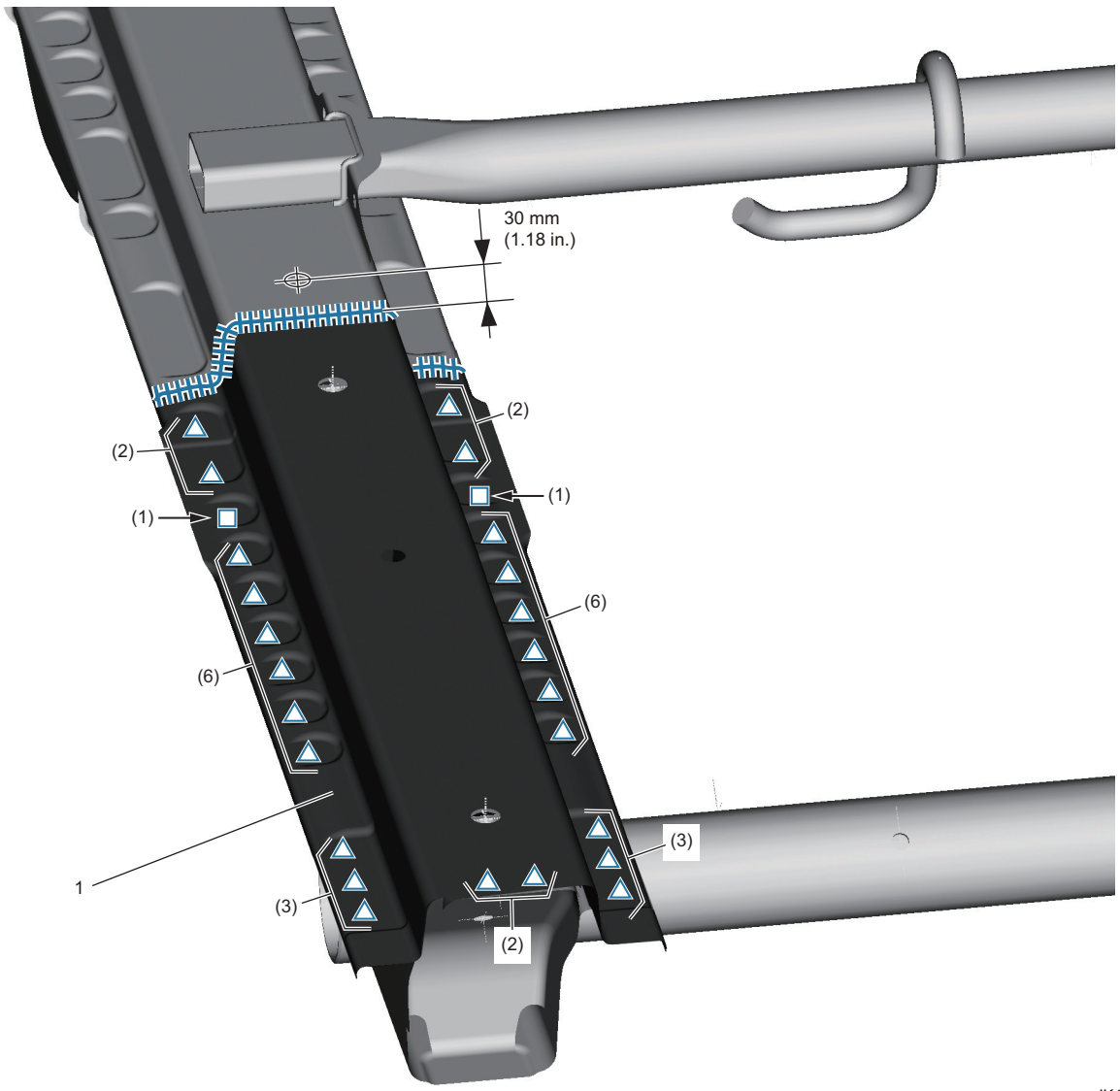

IK4L0A9B0055-01

Tháo và lắp mui xe

AENK4L0B9B06012

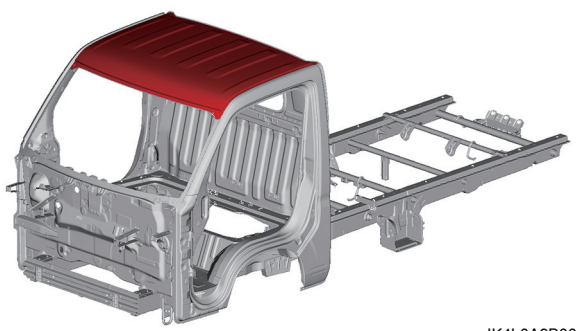

IK4L0A9B0047-01

Phụ tùng thay thế

Hướng dẫn sửa chữa này liệt kê quy trình tháo và lắp (các) phụ tùng thay thế được mô tả trong bảng sau.
Để biết thêm thông tin (ví dụ: từng bộ phận tấm ốp), tham khảo mục “Tham khảo” sau trong “Mô tả tấm kim loại” (Trang 9K-6).

(Các) phụ tùng thay thế	Ghi chú	Tham khảo
Mui xe	—	“Nắp ca-pô / Má vè / Cửa / Mui xe”

AENK4L0B.book Page 116 Thursday, August 29, 2019 10:31 AM

Tháo

1) Khoan thủng các mối hàn điểm và tháo mui xe (1).

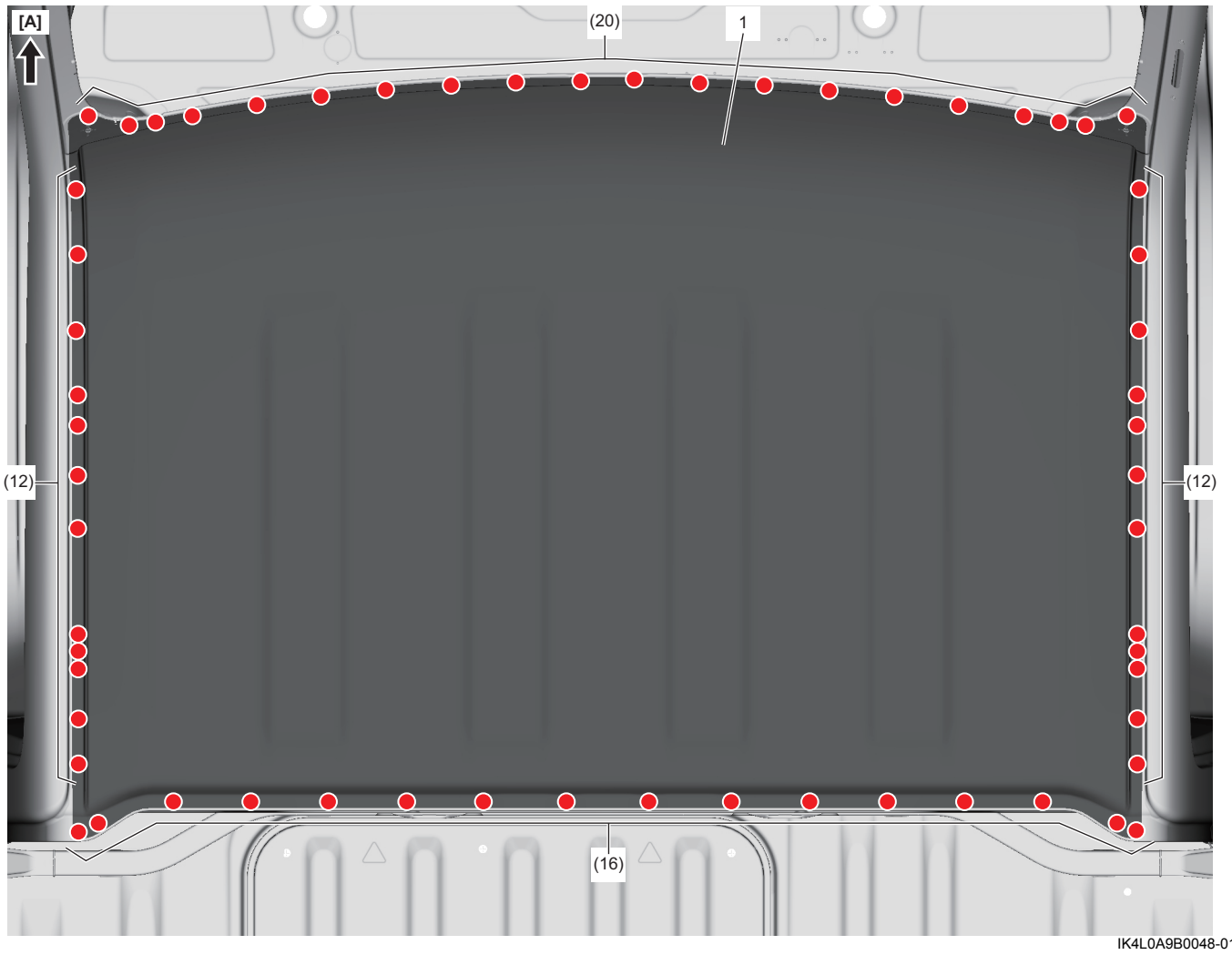

IK4L0A9B0048-01

[A]. Phía trước xe

Lắp

LƯU Ý

Trước khi bắt đầu hàn, kiểm tra vị trí lắp và tình trạng của (các) bộ phận lắp. ☞(Trang 9K-27)

1) Lắp mui xe (1) và tiến hành hàn như được minh họa trong hình.

AENK4L0B.book Page 117 Thursday, August 29, 2019 10:31 AM

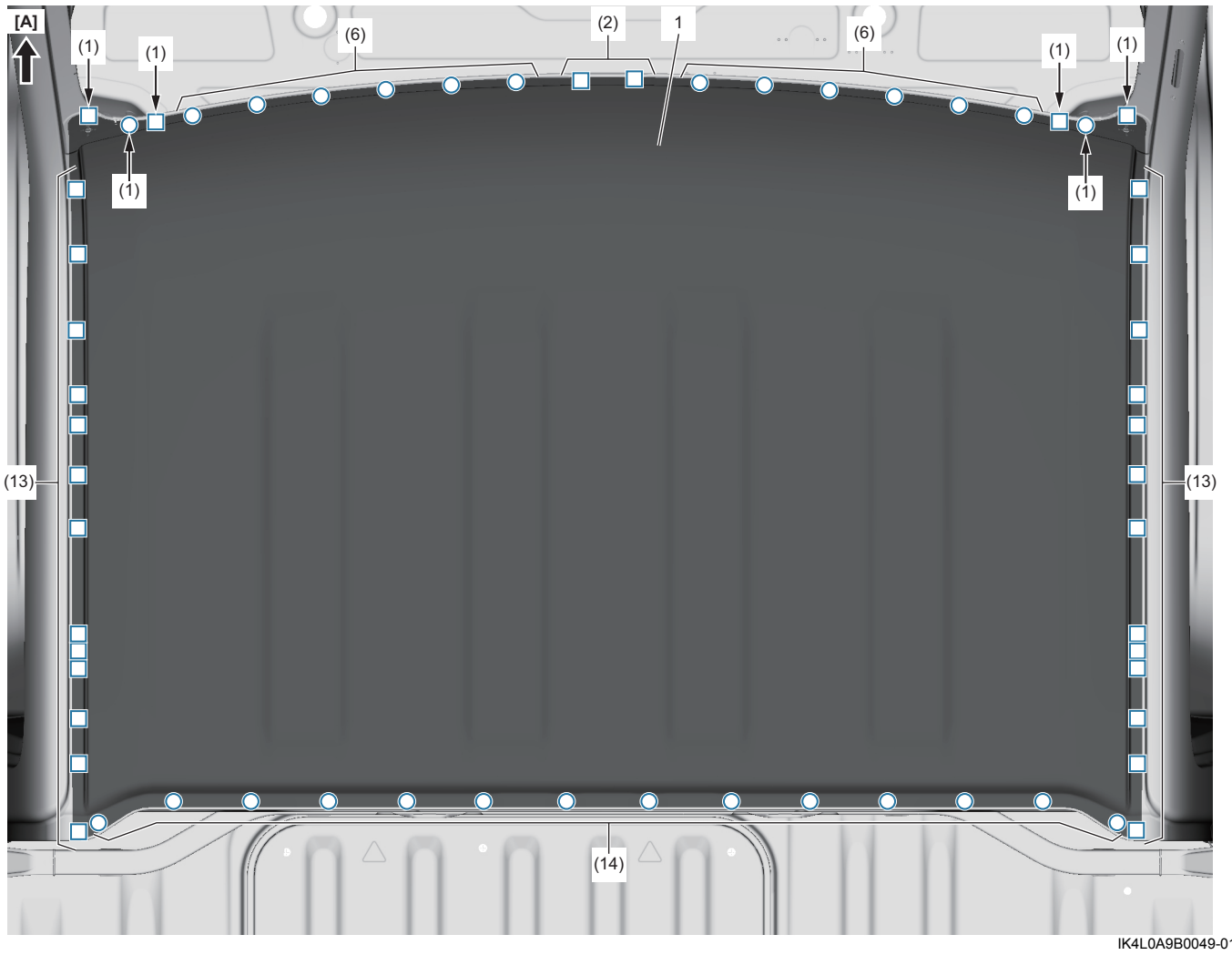

IK4L0A9B0049-01

[A]. Phía trước xe

Thông số kỹ thuật

Thông số lực siết

AENK4L0B9B07001

Bộ phận siết	Lực siết			Lưu ý
	N·m	kgf-m	lbf-ft	
Bu-lông phía bảng điều khiển	8,8	0,90	6,5	☞(Trang 9K-87) / ☞(Trang 9K-93)
Bu-lông giá đỡ bửng bên	42	4,3	31,0	☞(Trang 9K-109)

Tham khảo:
Để biết thông tin về lực siết của các bản siết lực không được trình bày trong trang này, tham khảo:
“Thông tin về bản siết lực” trong Phần 0A (Trang 0A-5)