AENK4L0B.book Page 23 Thursday, August 29, 2019 10:31 AM

[A]: Model thùng rộng	6. Mui xe	13. Chi tiết bên phía trên hốc bánh trước
[B]: Model có trang bị hệ thống túi khí	7. Tấm ốp phía sau bên trong cột trước	14. Giá gia cường phuộc
1. Bửng trước cabin	8. Tấm gia cường ốp bảo vệ sau cabin	15. Ốp sàn xe trước
2. Bửng bên hông cabin	9. Ốp cột trong phía sau	16. Ốp trong ngưỡng cửa hông
3. Miếng gia cường bản lề cửa trước	10. Tấm ốp phía sau cabin	17. Miếng gia cường dưới cột trước
4. Tấm ốp phía ngoài cabin	11. Ốp trong ngưỡng cửa hông phía sau	18. Miếng gia cường cột trước
5. Tấm ốp bên trong cột trước	12. Chi tiết bên phía dưới hốc bánh trước	

Hướng dẫn về bàn kiểm tra và kéo nắn khung xe

AENK4L0B9B01004

Lưu ý chung

- Hệ thống đồ gá sửa chữa cần thiết cho việc sửa chữa chính xác và hiệu quả những cấu trúc thân xe bị biến dạng.
- Trên bàn kiểm tra và hệ thống đồ gá sửa chữa, sẽ dễ dàng kiểm tra các bộ phận của khung xe về độ chính xác kích thước, sự thẳng hàng, vị trí các bộ phận và đảm bảo hàn đúng chắc chắn các bộ phận mới của thân xe.
- Hệ thống kéo nắn sửa chữa thông dụng hiện có sẵn trên thị trường.

Sử dụng hệ thống đo lường vi tính hóa

- Có thể tìm thấy các điểm tham khảo để đo khung xe và cấu trúc thân xe trong cơ sở dữ liệu đo lường thông số của xe từ các nhà sản xuất hệ thống đo lường.
- Liên hệ với nhà sản xuất hệ thống để biết thêm chi tiết về việc lắp đặt và vận hành.
- Luôn luôn tuân thủ hướng dẫn vận hành của nhà sản xuất hệ thống đo lường.

Ứng dụng

Nên sử dụng hệ thống đo lường vi tính hóa trong các trường hợp sau.

- Cần tháo các thanh, khung, giằng và hốc xe trước khi hoàn thành việc sửa chữa khung bị biến dạng.
- Xuất hiện các vết lõm, móp, oằn hoặc các biến dạng trên ốp sàn xe hoặc khung xe.

Thông tin và quy trình chẩn đoán

Kiểm tra hư hỏng thân xe

AENK4L0B9B04001

Kiểm tra hư hỏng thân xe theo quy trình sau.

Quy trình		Tham khảo
1	Đo đạc trước khi sửa chữa	• “Khe hở lắp ghép” (Trang 9K-24) • “Kích thước phần thân xe phía trước” (Trang 9K-25) • “Kích thước bên ngoài thân xe bên” (Trang 9K-27) • “Kích thước bên trong thân xe bên” (Trang 9K-31) • “Kích thước phần thân xe phía dưới” (Trang 9K-34) • “Kích thước phần dưới thân xe phía trước với các bộ phận cơ khí” (Trang 9K-37) • “Kích thước khung hệ thống treo trước” (Trang 9K-38) • “Kích thước khung xe” (Trang 9K-40)
2	Sửa chữa (bảo dưỡng)	Thực hiện công việc yêu cầu, tham khảo “Hướng dẫn sửa chữa”.
3	Đo đạc sau khi sửa chữa	• “Khe hở lắp ghép” (Trang 9K-24) • “Kích thước phần thân xe phía trước” (Trang 9K-25) • “Kích thước bên ngoài thân xe bên” (Trang 9K-27) • “Kích thước bên trong thân xe bên” (Trang 9K-31) • “Kích thước phần thân xe phía dưới” (Trang 9K-34) • “Kích thước phần dưới thân xe phía trước với các bộ phận cơ khí” (Trang 9K-37) • “Kích thước khung hệ thống treo trước” (Trang 9K-38) • “Kích thước khung xe” (Trang 9K-40)

AENK4L0B.book Page 24 Thursday, August 29, 2019 10:31 AM

Khe hở lắp ghép

AENK4L0B9B04002

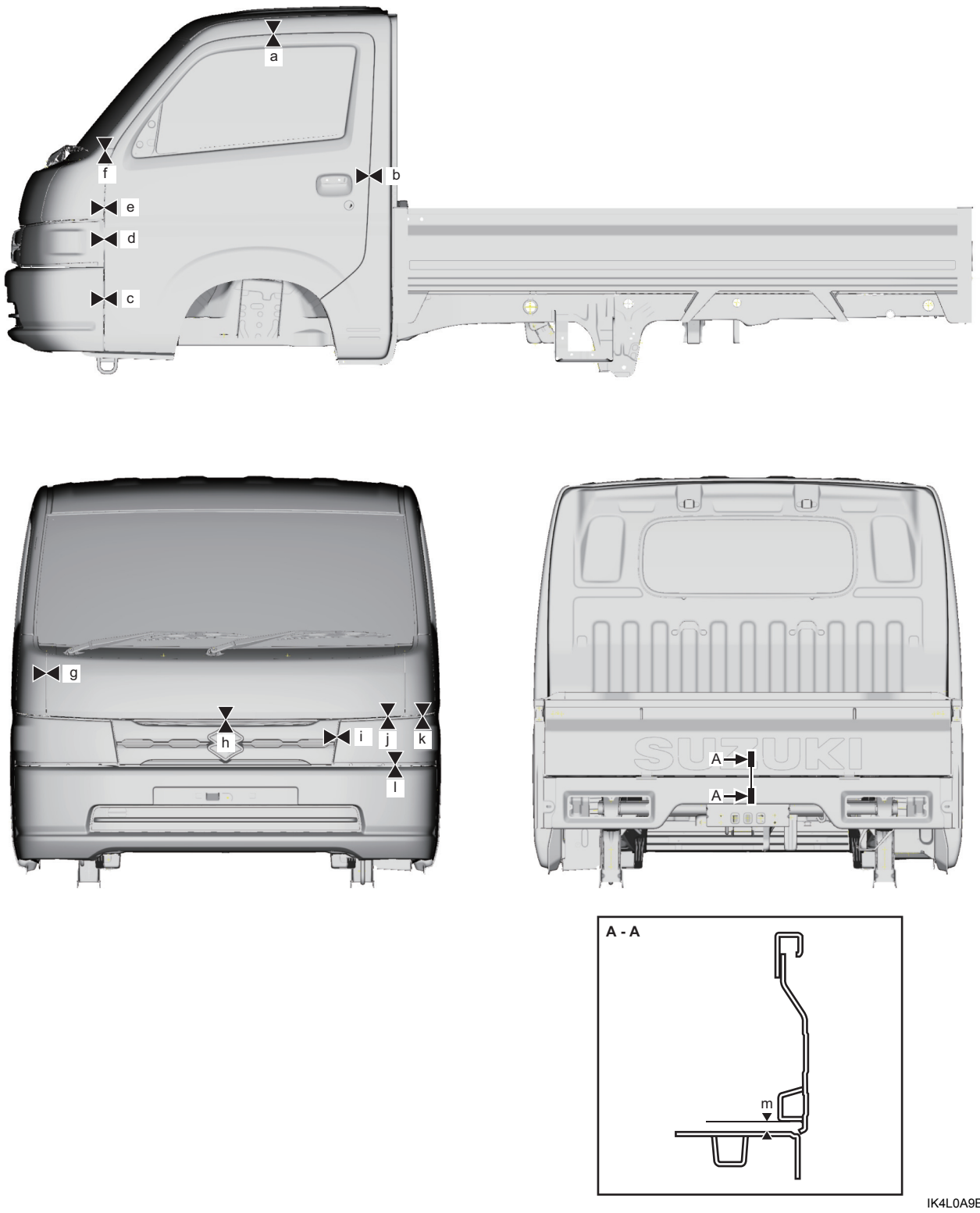

IK4L0A9B0010-01