AENK4L0B.book Page 24 Thursday, August 29, 2019 10:31 AM



## Khe hở lắp ghép

AENK4L0B9B04002

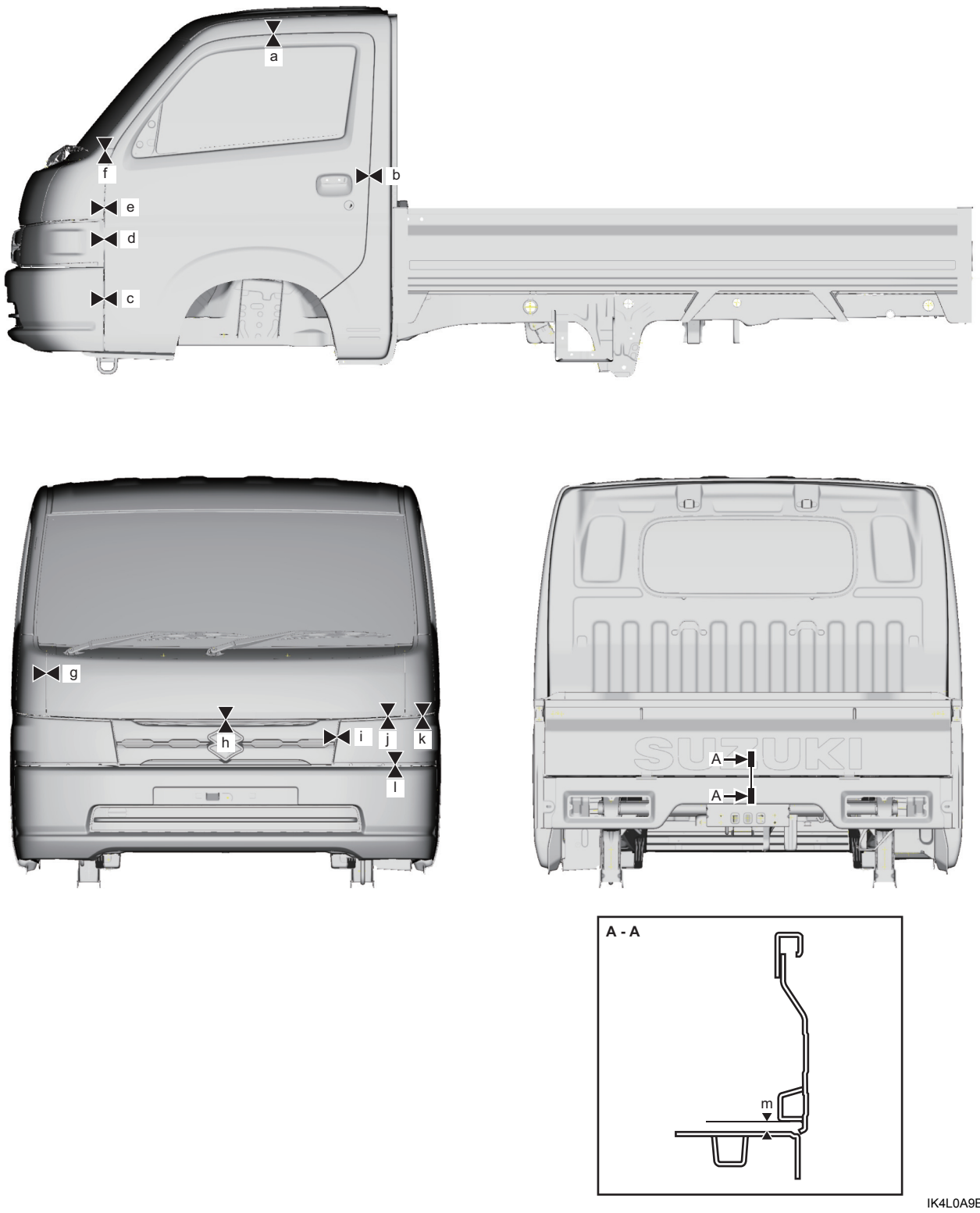


IK4L0A9B0010-01

AENK4L0B.book Page 25 Thursday, August 29, 2019 10:31 AM



| | | |
|---|---|---|
| a: 5,0 ± 1,0 mm (0,197 ± 0,039 in.) | f: 2,2 ± 1,0 mm (0,079 ± 0,039 in.) | k: 3,5 ± 1,0 mm (0,138 ± 0,039 in.) |
| b: 5,0 ± 1,0 mm (0,197 ± 0,039 in.) | g: 3,0 ± 1,0 mm (0,118 ± 0,039 in.) (Chênh lệch giữa bên phải xe và bên trái xe là 1,0 mm (0,039 in.) trở xuống.) | l: 5,0 + 1,5, -1,0 mm (0,197 + 0,059, -0,039 in.) |
| c: 5,0 ± 1,0 mm (0,197 ± 0,039 in.) | h: 3,5 ± 1,0 mm (0,138 ± 0,039 in.) | m: 20,4 ± 1,0 mm (0,803 ± 0,039 in.) |
| d: 5,0 ± 1,0 mm (0,197 ± 0,039 in.) | i: 3,5 ± 1,0 mm (0,138 ± 0,039 in.) (Chênh lệch giữa bên phải xe và bên trái xe là 1,5 mm (0,059 in.) trở xuống.) | |
| e: 5,0 ± 1,0 mm (0,197 ± 0,039 in.) | j: 3,5 ± 1,0 mm (0,138 ± 0,039 in.) | |

## Kích thước phần thân xe phía trước

AENK4L0B9B04003

**LƯU Ý**

- **Những kích thước được đánh dấu hoa thị (*) chỉ khoảng cách từ một điểm tới điểm đối xứng ở bên phía đối diện.**
- **Về cơ bản, kích thước giữa hai bên thân xe trong hình dưới đây có tính chất đối xứng. Áp dụng kích thước của một bên cho bên còn lại ở phía đối diện nếu kích thước của bên đó không được mô tả trong hình.**
- **Giá trị có ký hiệu “ø” đi kèm chỉ đường kính lỗ tròn có đơn vị đo là “mm”.**