AENK4L0B.book Page 27 Thursday, August 29, 2019 10:31 AM

Điểm	Vị trí		
1	Lỗ lắp ốp đỡ giữa cần gạt mưa	—	Đai ốc hàn M6
2	Lỗ trên bửng trước cabin	Phải	Lỗ ø20
3	↑	Trái	↑
4	Lỗ trên ốp nắp ca-pô	Phải	Lỗ ø8
5	↑	Trái	↑
6	Lỗ trên ốp khung xe trước	Phải	Lỗ ø10
7	↑	Trái	↑
8	Lỗ trên giá lắp khung đỡ đèn pha/cos	Phải	Lỗ ø8
9	↑	Trái	↑
10	Lỗ giá đỡ trên phía trước thân xe	Phải	Lỗ ø8
11	↑	Trái	↑
12	Lỗ trên giá đỡ má vè trước	Phải	Lỗ ø7
13	↑	Trái	↑
14	Lỗ trên giá đỡ tấm ốp phía trước	Phải	Lỗ ø8
15	↑	Trái	↑
16	Lỗ trên giá đỡ tấm ốp phía trước và cản	Phải	Lỗ ø12
17	↑	Trái	↑
18	Lỗ trên giá đỡ tấm ốp phía trước và cản	Phải	Lỗ ø8
19	↑	Trái	↑
20	Lỗ trên giá ở giữa tấm ốp phía trước và cản (Điểm 21 trái - phải không đối xứng)	Phải	Lỗ ø12
21	↑	Trái	↑
22	Lỗ lắp giá đỡ mô-tơ cần gạt mưa số 2	Phải	Đai ốc hàn M6
23	Lỗ trên ốp đỡ bên cần gạt mưa	Phải	Lỗ ø7

Kích thước bên ngoài thân xe bên

AENK4L0B9B04004

LƯU Ý

- **Những kích thước được đánh dấu hoa thị (*) chỉ khoảng cách từ một điểm tới điểm đối xứng ở bên phía đối diện.**
- **Về cơ bản, kích thước giữa hai bên thân xe trong hình dưới đây có tính chất đối xứng. Áp dụng kích thước của một bên cho bên còn lại ở phía đối diện nếu kích thước của bên đó không được mô tả trong hình.**
- **Giá trị có ký hiệu “ø” đi kèm chỉ đường kính lỗ tròn có đơn vị đo là “mm”.**

AENK4L0B.book Page 28 Thursday, August 29, 2019 10:31 AM

Bên ngoài thân xe bên

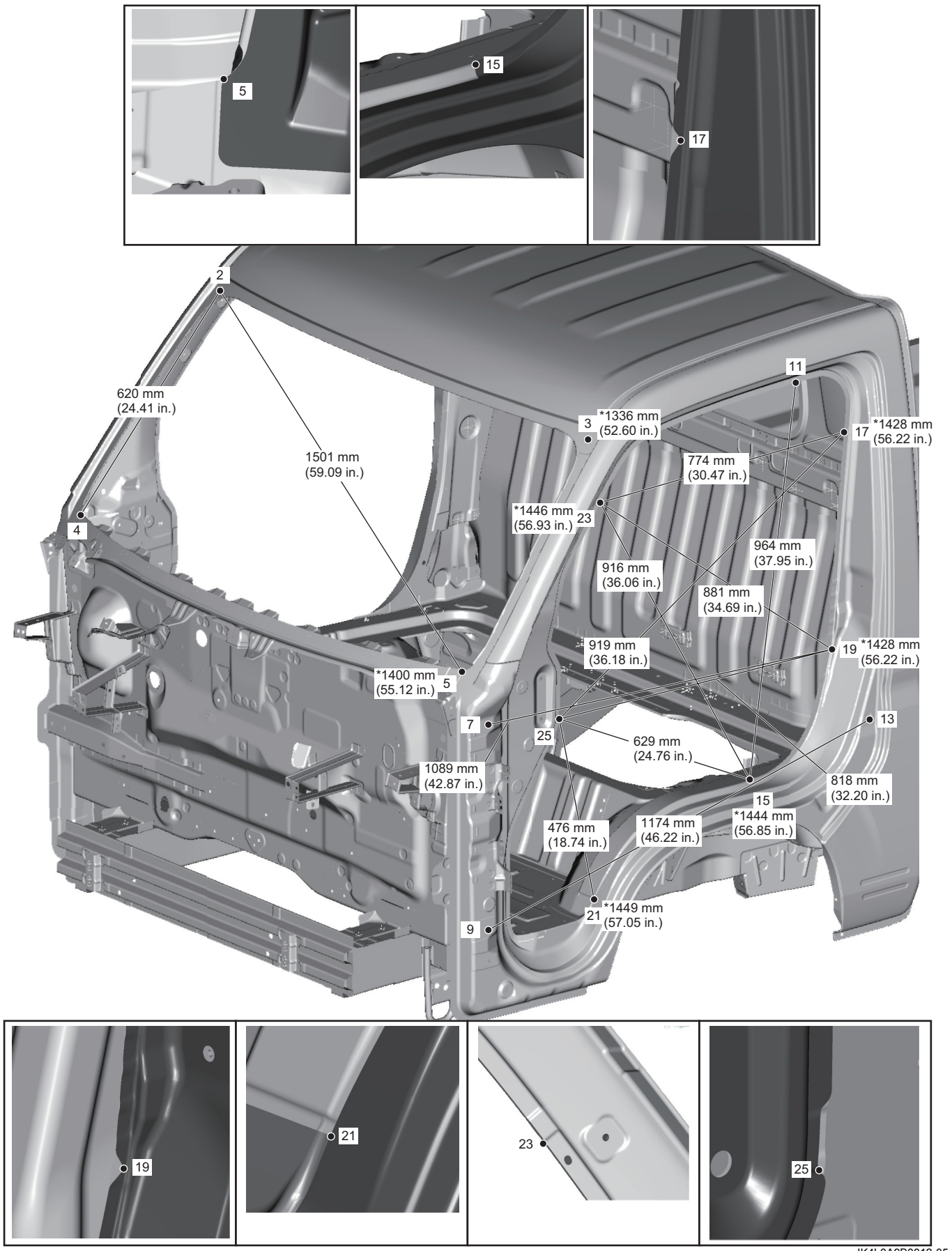

IK4L0A9B0012-05

AENK4L0B.book Page 29 Thursday, August 29, 2019 10:31 AM

Điểm	Vị trí		
2	Lỗ trên mui xe	Phải	Lỗ ø8
3	↑	Trái	↑
4	Tấm ốp phía ngoài cabin	Phải	Bộ phận đỉnh
5	↑	Trái	↑
6	Lỗ trên bản lề cửa trước số 1	Phải	Lỗ ø12
7	↑	Trái	↑
8	Lỗ trên bản lề cửa trước số 2	Phải	Lỗ ø12
9	↑	Trái	↑
10	Lỗ trên tấm ốp bên trong phía sau cột trước	Phải	Lỗ ø6
11	↑	Trái	↑
12	Lỗ trên tấm ốp bên ngoài cabin	Phải	Lỗ ø17
13	↑	Trái	↑
14	Tấm ốp phía ngoài cabin	Phải	Bộ phận đỉnh
15	↑	Trái	↑
16	Tấm ốp phía ngoài cabin	Phải	Bộ phận đỉnh
17	↑	Trái	↑
18	Tấm ốp phía ngoài cabin	Phải	Bộ phận đỉnh
19	↑	Trái	↑
20	Tấm ốp phía ngoài cabin	Phải	Bộ phận đỉnh
21	↑	Trái	↑
22	Tấm ốp phía ngoài cabin	Phải	Bộ phận đỉnh
23	↑	Trái	↑
24	Tấm ốp phía ngoài cabin	Phải	Bộ phận đỉnh
25	↑	Trái	↑

Kích thước giá đỡ

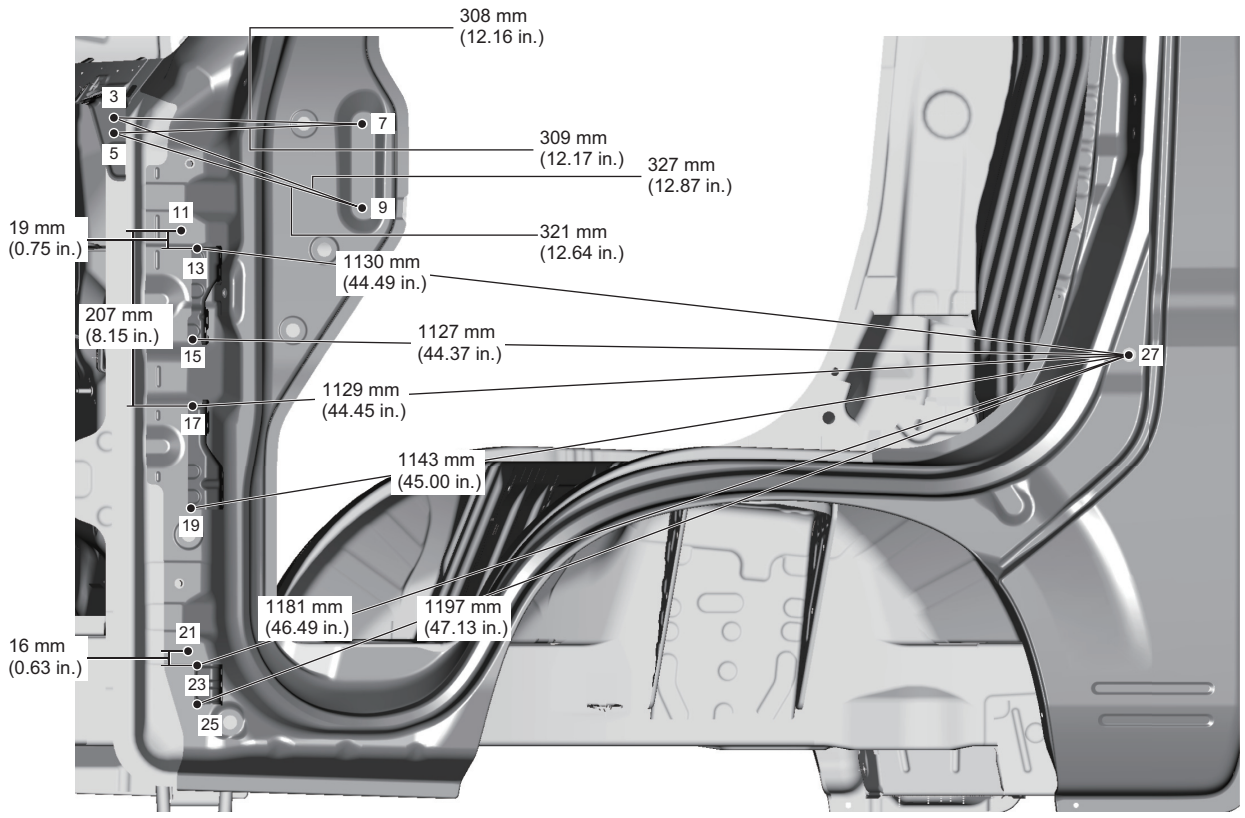

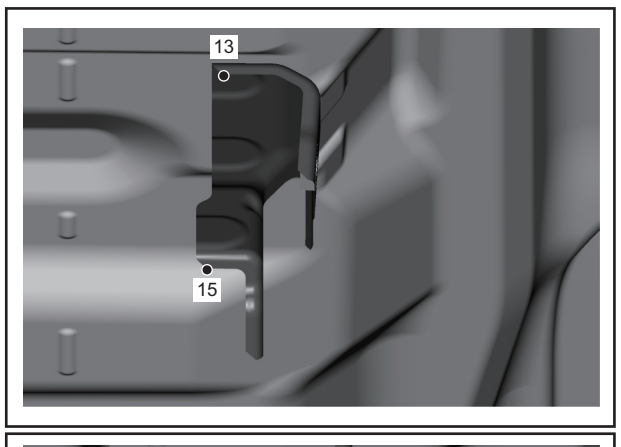

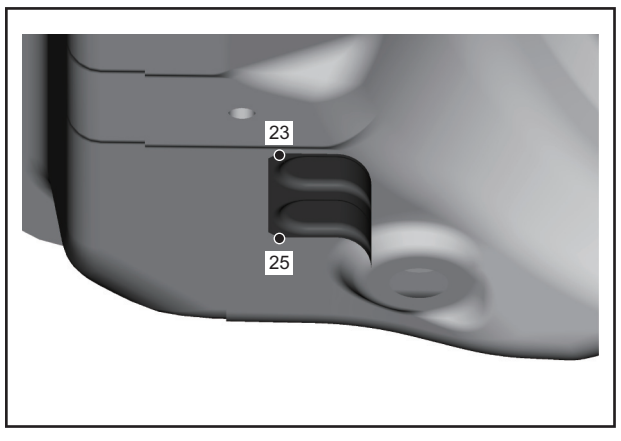

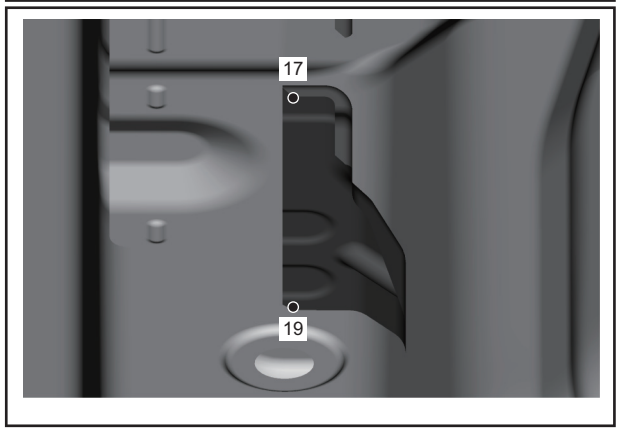

IK4L0A9B0013-02

AENK4L0B.book Page 31 Thursday, August 29, 2019 10:31 AM

Điểm	Vị trí		
2	Lỗ giá đỡ trên phía trước thân xe	Phải	Lỗ ø9
3	↑	Trái	↑
4	Lỗ giá đỡ trên phía trước thân xe	Phải	Lỗ ø9
5	↑	Trái	↑
6	Lỗ trên tấm ốp bên ngoài cabin	Phải	Lỗ ø11
7	↑	Trái	↑
8	Lỗ trên tấm ốp bên ngoài cabin	Phải	Lỗ ø11
9	↑	Trái	↑
10	Lỗ trên tấm ốp bên ngoài cabin	Phải	Lỗ ø12
11	↑	Trái	↑
12	Ốp đỡ trên cột trước	Phải	Bộ phận đỉnh
13	↑	Trái	↑
14	Ốp đỡ trên cột trước	Phải	Bộ phận đỉnh
15	↑	Trái	↑
16	Ốp đỡ giữa cột trước	Phải	Bộ phận đỉnh
17	↑	Trái	↑
18	Ốp đỡ giữa cột trước	Phải	Bộ phận đỉnh
19	↑	Trái	↑
20	Lỗ trên tấm ốp bên ngoài cabin	Phải	Lỗ ø12
21	↑	Trái	↑
22	Ốp đỡ dưới cột trước	Phải	Bộ phận đỉnh
23	↑	Trái	↑
24	Ốp đỡ dưới cột trước	Phải	Bộ phận đỉnh
25	↑	Trái	↑
26	Lỗ trên tấm ốp bên ngoài cabin	Phải	Bộ phận đỉnh
27	↑	Trái	↑

Kích thước bên trong thân xe bên

AENK4L0B9B04005

LƯU Ý

- **Những kích thước được đánh dấu hoa thị (*) chỉ khoảng cách từ một điểm tới điểm đối xứng ở bên phía đối diện.**
- **Về cơ bản, kích thước giữa hai bên thân xe trong hình dưới đây có tính chất đối xứng. Áp dụng kích thước của một bên cho bên còn lại ở phía đối diện nếu kích thước của bên đó không được mô tả trong hình.**
- **Sử dụng điểm 1 làm điểm mốc để kiểm tra tính đối xứng của kích thước thân xe.**
  Đo khoảng cách giữa điểm 1 và từng điểm ở bên trái xe và bên phải xe để kiểm tra tính đối xứng.
- **Giá trị có ký hiệu “ø” đi kèm chỉ đường kính lỗ tròn có đơn vị đo là “mm”.**