AENK4L0B.book Page 31 Thursday, August 29, 2019 10:31 AM

Điểm	Vị trí		
2	Lỗ giá đỡ trên phía trước thân xe	Phải	Lỗ ø9
3	↑	Trái	↑
4	Lỗ giá đỡ trên phía trước thân xe	Phải	Lỗ ø9
5	↑	Trái	↑
6	Lỗ trên tấm ốp bên ngoài cabin	Phải	Lỗ ø11
7	↑	Trái	↑
8	Lỗ trên tấm ốp bên ngoài cabin	Phải	Lỗ ø11
9	↑	Trái	↑
10	Lỗ trên tấm ốp bên ngoài cabin	Phải	Lỗ ø12
11	↑	Trái	↑
12	Ốp đỡ trên cột trước	Phải	Bộ phận đỉnh
13	↑	Trái	↑
14	Ốp đỡ trên cột trước	Phải	Bộ phận đỉnh
15	↑	Trái	↑
16	Ốp đỡ giữa cột trước	Phải	Bộ phận đỉnh
17	↑	Trái	↑
18	Ốp đỡ giữa cột trước	Phải	Bộ phận đỉnh
19	↑	Trái	↑
20	Lỗ trên tấm ốp bên ngoài cabin	Phải	Lỗ ø12
21	↑	Trái	↑
22	Ốp đỡ dưới cột trước	Phải	Bộ phận đỉnh
23	↑	Trái	↑
24	Ốp đỡ dưới cột trước	Phải	Bộ phận đỉnh
25	↑	Trái	↑
26	Lỗ trên tấm ốp bên ngoài cabin	Phải	Bộ phận đỉnh
27	↑	Trái	↑

Kích thước bên trong thân xe bên

AENK4L0B9B04005

LƯU Ý

- **Những kích thước được đánh dấu hoa thị (*) chỉ khoảng cách từ một điểm tới điểm đối xứng ở bên phía đối diện.**
- **Về cơ bản, kích thước giữa hai bên thân xe trong hình dưới đây có tính chất đối xứng. Áp dụng kích thước của một bên cho bên còn lại ở phía đối diện nếu kích thước của bên đó không được mô tả trong hình.**
- **Sử dụng điểm 1 làm điểm mốc để kiểm tra tính đối xứng của kích thước thân xe.**
  Đo khoảng cách giữa điểm 1 và từng điểm ở bên trái xe và bên phải xe để kiểm tra tính đối xứng.
- **Giá trị có ký hiệu “ø” đi kèm chỉ đường kính lỗ tròn có đơn vị đo là “mm”.**

AENK4L0B.book Page 32 Thursday, August 29, 2019 10:31 AM

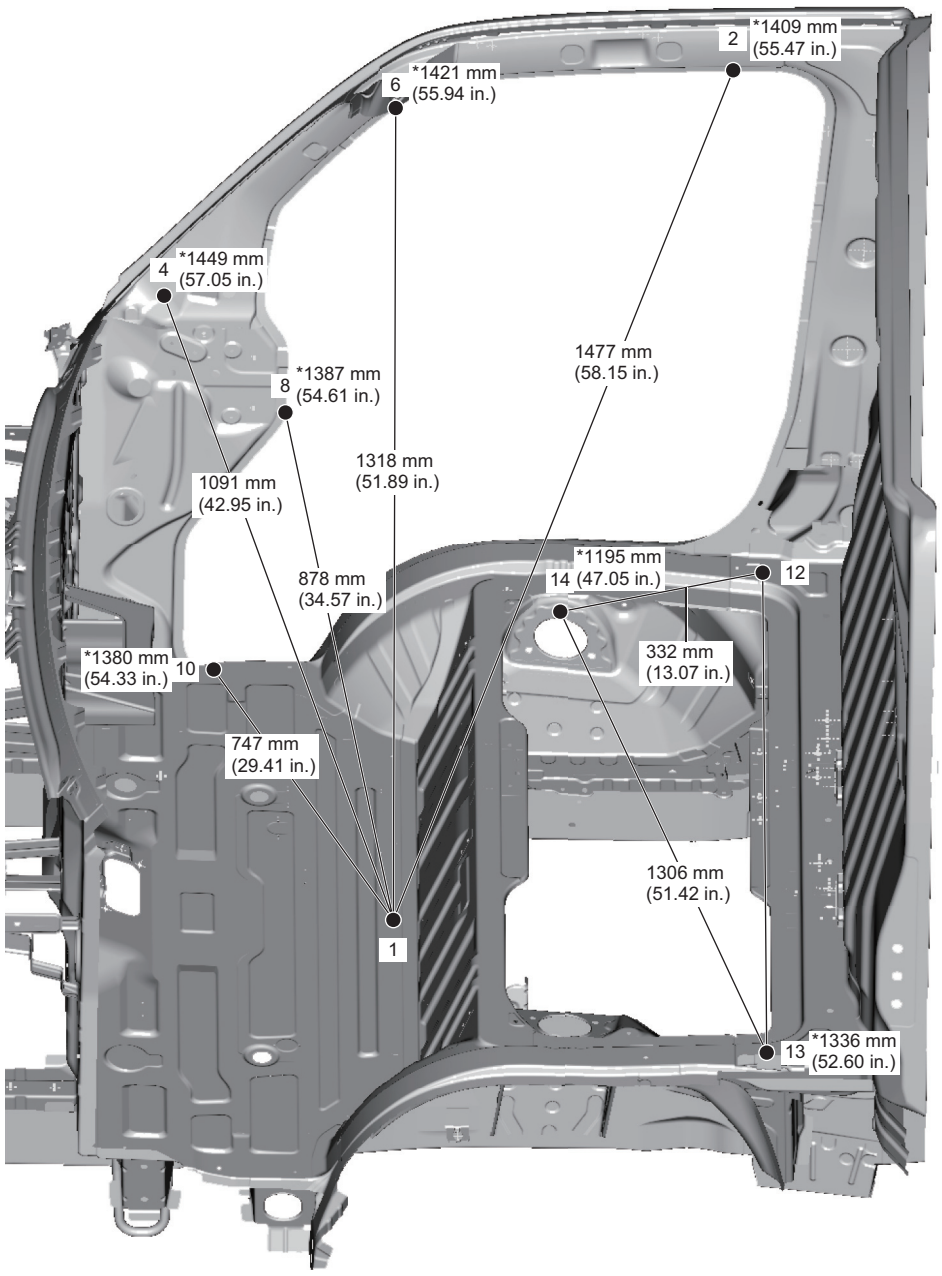

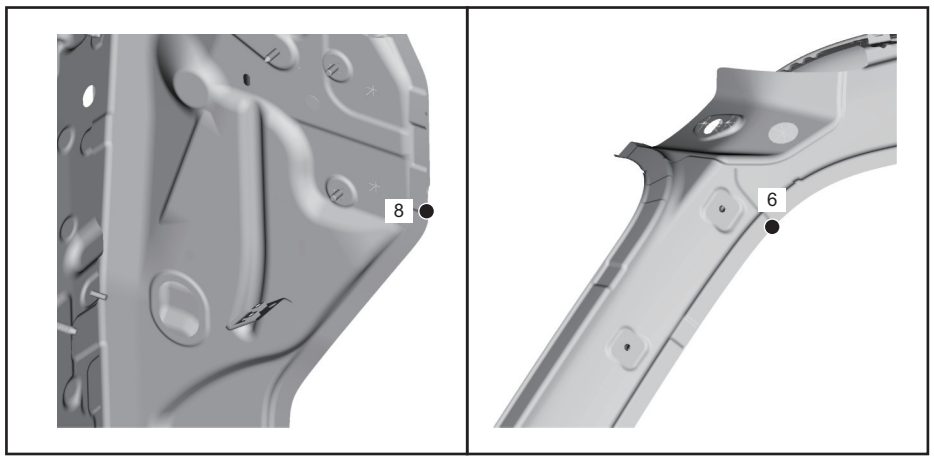

IK4L0A9B0014-03

AENK4L0B.book Page 33 Thursday, August 29, 2019 10:31 AM

Điểm	Vị trí		
1	Lỗ ốp sàn xe trước	—	Lỗ ø6
2	Lỗ trên tấm ốp bên trong phía sau cột trước	Phải	Lỗ ø6
3	↑	Trái	↑
4	Lỗ tấm ốp bên trong cột trước	Phải	Lỗ ø12
5	↑	Trái	↑
6	Tấm ốp bên trong cột trước	Phải	Bộ phận đỉnh
7	↑	Trái	↑
8	Bửng bên hông cabin	Phải	Bộ phận đỉnh
9	↑	Trái	↑
10	Lỗ ốp sàn xe trước	Phải	Lỗ ø6
11	↑	Trái	↑
12	Lỗ tấm ốp phía dưới sau cabin	Phải	Lỗ ø15
13	↑	Trái	↑
14	Lỗ giá gia cường phuộc	Phải	Lỗ ø9
15	↑	Trái	↑

AENK4L0B.book Page 34 Thursday, August 29, 2019 10:31 AM

Kích thước phần thân xe phía dưới

AENK4L0B9B04006

LƯU Ý

- **Những kích thước được đánh dấu hoa thị (*) chỉ khoảng cách từ một điểm tới điểm đối xứng ở bên phía đối diện.**
- **Về cơ bản, kích thước giữa hai bên thân xe trong hình dưới đây có tính chất đối xứng. Áp dụng kích thước của một bên cho bên còn lại ở phía đối diện nếu kích thước của bên đó không được mô tả trong hình.**
- **Giá trị có ký hiệu "ø" đi kèm chỉ đường kính lỗ tròn có đơn vị đo là "mm".**

Góc nhìn từ dưới lên (Kích thước đường thẳng)

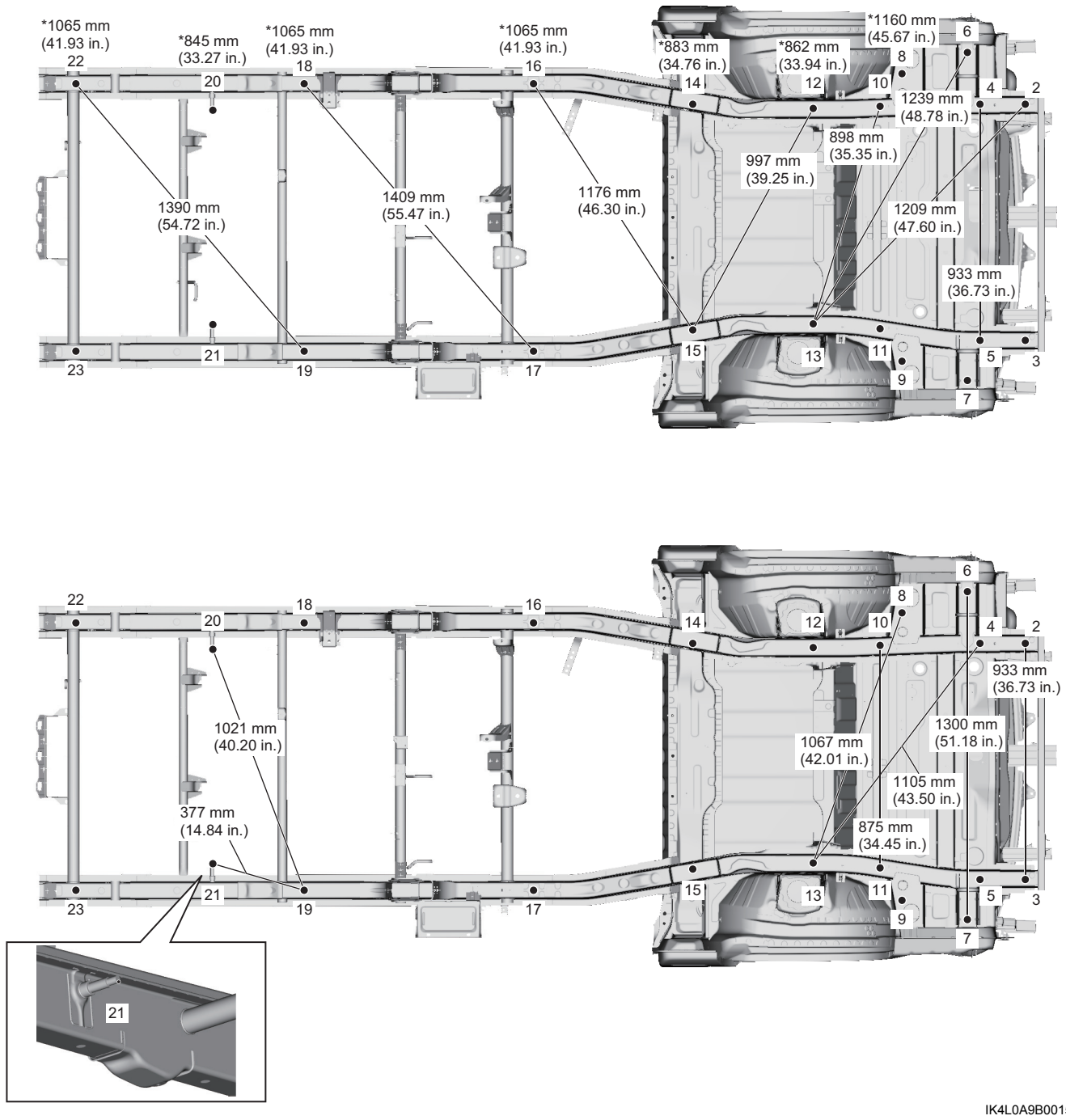

IK4L0A9B0015-02