AENK4L0B.book Page 34 Thursday, August 29, 2019 10:31 AM

Kích thước phần thân xe phía dưới

AENK4L0B9B04006

LƯU Ý

- **Những kích thước được đánh dấu hoa thị (*) chỉ khoảng cách từ một điểm tới điểm đối xứng ở bên phía đối diện.**
- **Về cơ bản, kích thước giữa hai bên thân xe trong hình dưới đây có tính chất đối xứng. Áp dụng kích thước của một bên cho bên còn lại ở phía đối diện nếu kích thước của bên đó không được mô tả trong hình.**
- **Giá trị có ký hiệu "ø" đi kèm chỉ đường kính lỗ tròn có đơn vị đo là "mm".**

Góc nhìn từ dưới lên (Kích thước đường thẳng)

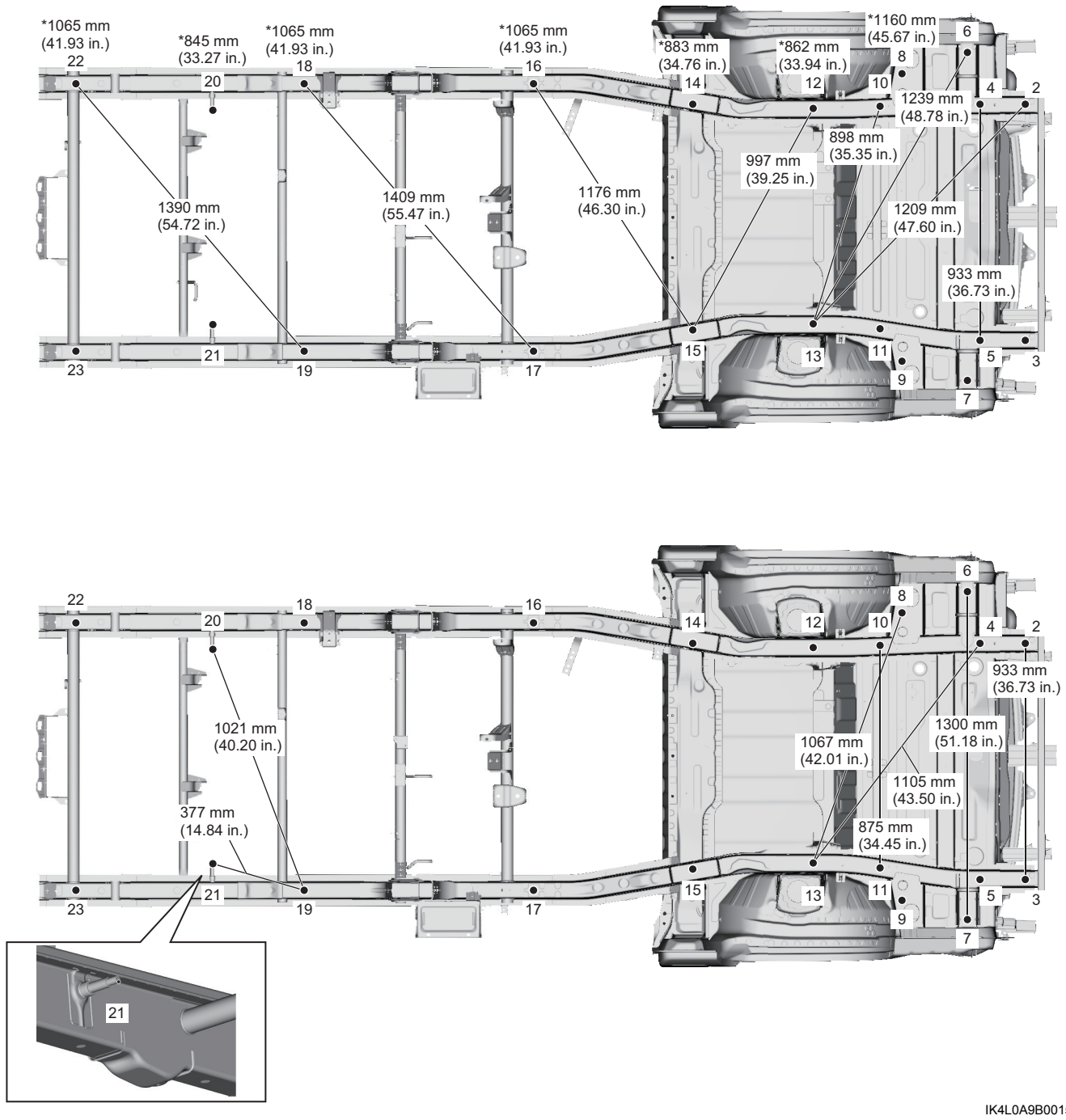

IK4L0A9B0015-02

AENK4L0B.book Page 35 Thursday, August 29, 2019 10:31 AM

Góc nhìn bên (Kích thước chiếu)

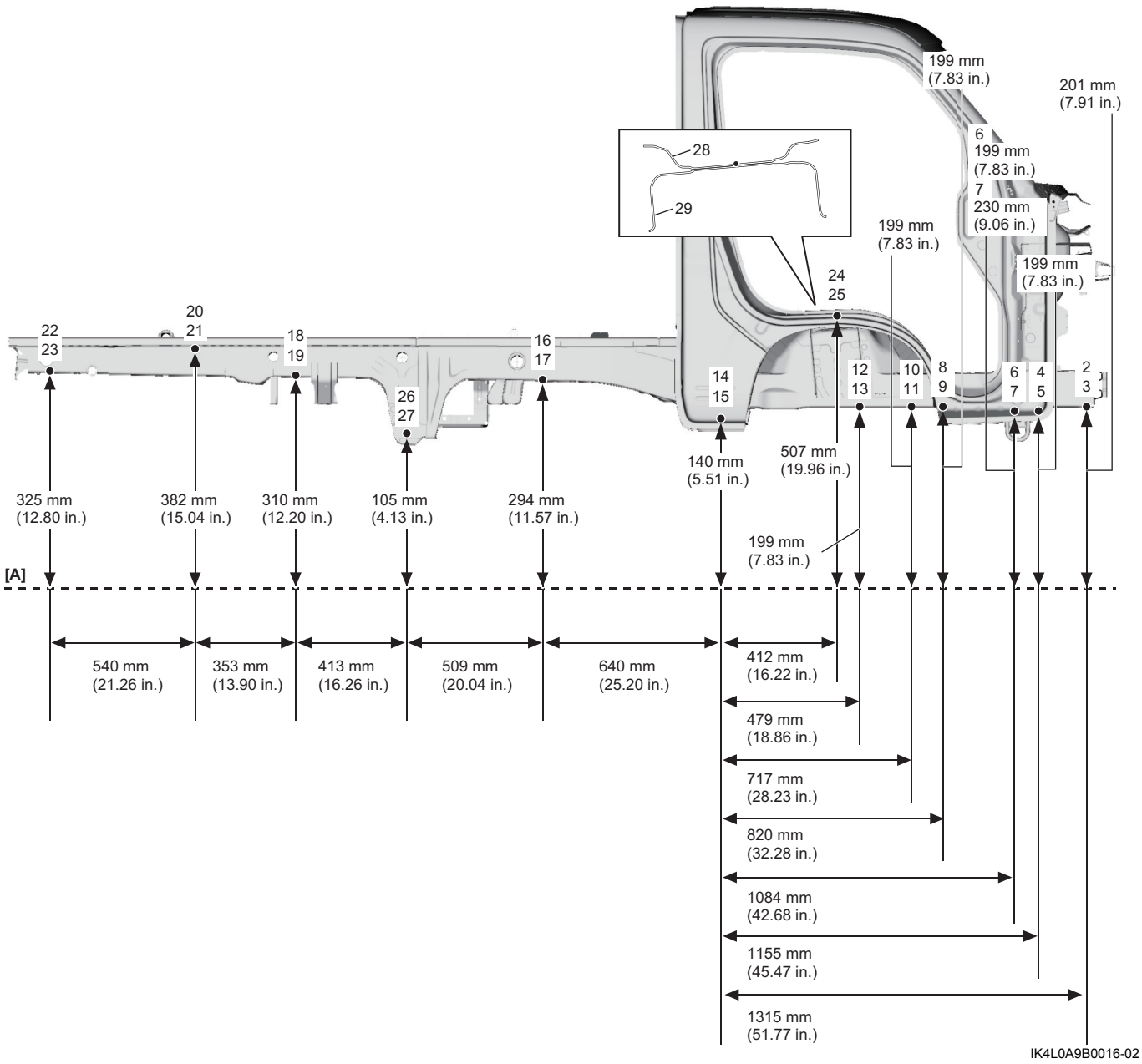

[A]: Đường mốc ảo	29: Giá lắp phuộc trước
28: Giá gia cường phuộc	

AENK4L0B.book Page 36 Thursday, August 29, 2019 10:31 AM

Điểm	Vị trí		
2	Lỗ phần mở rộng khung trước sàn xe (Điểm 3 trái-phải không đối xứng)	Phải	Lỗ ø8
3	Lỗ phần mở rộng khung trước sàn xe (Điểm 2 trái-phải không đối xứng)	Trái	↑
4	Lỗ trên khung trước sàn xe (Điểm 5 trái-phải không đối xứng)	Phải	Lỗ ø15
5	Lỗ trên khung trước sàn xe (Điểm 4 trái-phải không đối xứng)	Trái	↑
6	Lỗ trên chi tiết bên khung trước (Điểm 7 trái-phải không đối xứng)	Phải	Lỗ ø15
7	Lỗ trên chi tiết bên khung trước (Điểm 6 trái-phải không đối xứng)	Trái	Lỗ ø12
8	Lỗ trên thanh liên kết phía sau khung xe	Phải	Lỗ ø8
9	↑	Trái	↑
10	Lỗ trên khung trước sàn xe (Điểm 11 trái-phải không đối xứng)	Phải	Lỗ ø17
11	Lỗ trên khung trước sàn xe (Điểm 10 trái-phải không đối xứng)	Trái	↑
12	Lỗ trên khung trước sàn xe	Phải	Lỗ ø17
13	↑	Trái	↑
14	Lỗ trên tấm gia cường giá lắp động cơ	Phải	Lỗ ø8
15	↑	Trái	↑
16	Lỗ khung giữa sàn xe	Phải	Lỗ ø15
17	↑	Trái	↑
18	Lỗ khung sau sàn xe	Phải	Lỗ ø15
19	↑	Trái	↑
20	Chốt trục bộ giảm xóc	Phải	Đầu dưới bu-lông
21	↑	Trái	↑
22	Lỗ giá treo thanh ngang đuôi xe	Phải	Lỗ ø10
23	↑	Trái	↑
24	Lỗ giá gia cường phuộc	Phải	Lỗ ø9
25	↑	Trái	↑
26	Lỗ giá treo phía trước nhíp	Phải	Lỗ ø14
27	↑	Trái	↑

AENK4L0B.book Page 37 Thursday, August 29, 2019 10:31 AM

Kích thước phần dưới thân xe phía trước với các bộ phận cơ khí

AENK4L0B9B04007

LƯU Ý

- **Các giá trị trong bản vẽ kích thước này được đưa ra chỉ nhằm mục đích tham khảo. Tham khảo "Kích thước phần thân xe phía dưới" (Trang 9K-34) khi cần các giá trị chính xác.**
- **Những kích thước được đánh dấu hoa thị (*) chỉ khoảng cách từ một điểm tới điểm đối xứng ở bên phía đối diện.**
- **Về cơ bản, kích thước giữa hai bên thân xe trong hình dưới đây có tính chất đối xứng. Áp dụng kích thước của một bên cho bên còn lại ở phía đối diện nếu kích thước của bên đó không được mô tả trong hình.**
- **Giá trị có ký hiệu "ø" đi kèm chỉ đường kính lỗ tròn có đơn vị đo là "mm".**

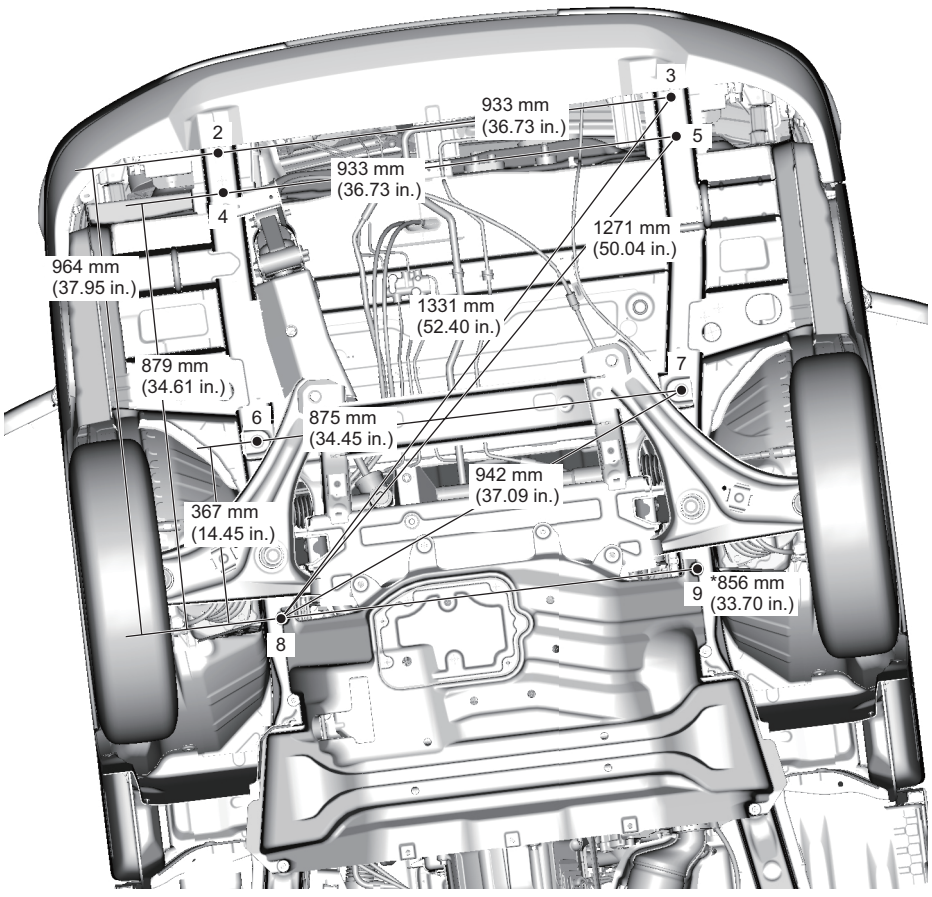

IK4L0A9B0017-02

Điểm	Vị trí		
2	Lỗ phần mở rộng khung trước sàn xe (Điểm 3 trái-phải không đối xứng)	Phải	Lỗ ø8
3	Lỗ phần mở rộng khung trước sàn xe (Điểm 2 trái-phải không đối xứng)	Trái	↑
4	Lỗ phần mở rộng khung trước sàn xe (Điểm 5 trái-phải không đối xứng)	Phải	Lỗ ø10
5	Lỗ phần mở rộng khung trước sàn xe (Điểm 4 trái-phải không đối xứng)	Trái	↑
6	Khung trước sàn xe (Điểm 7 trái-phải không đối xứng)	Phải	Tâm đầu bu-lông
7	Khung trước sàn xe (Điểm 6 trái-phải không đối xứng)	Trái	↑
8	Ốp dưới động cơ	Phải	Tâm đầu vít
9	↑	Trái	↑