AENK4L0B.book Page 37 Thursday, August 29, 2019 10:31 AM

Kích thước phần dưới thân xe phía trước với các bộ phận cơ khí

AENK4L0B9B04007

LƯU Ý

- **Các giá trị trong bản vẽ kích thước này được đưa ra chỉ nhằm mục đích tham khảo. Tham khảo "Kích thước phần thân xe phía dưới" (Trang 9K-34) khi cần các giá trị chính xác.**
- **Những kích thước được đánh dấu hoa thị (*) chỉ khoảng cách từ một điểm tới điểm đối xứng ở bên phía đối diện.**
- **Về cơ bản, kích thước giữa hai bên thân xe trong hình dưới đây có tính chất đối xứng. Áp dụng kích thước của một bên cho bên còn lại ở phía đối diện nếu kích thước của bên đó không được mô tả trong hình.**
- **Giá trị có ký hiệu "ø" đi kèm chỉ đường kính lỗ tròn có đơn vị đo là "mm".**

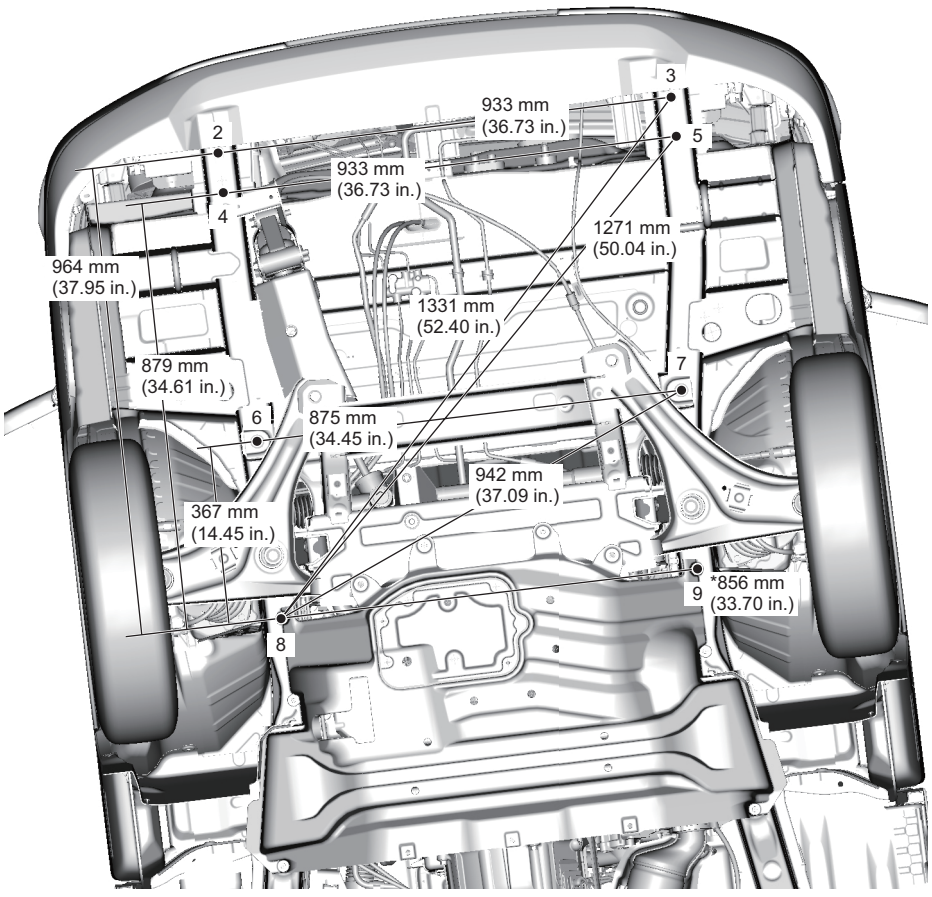

IK4L0A9B0017-02

Điểm	Vị trí		
2	Lỗ phần mở rộng khung trước sàn xe (Điểm 3 trái-phải không đối xứng)	Phải	Lỗ ø8
3	Lỗ phần mở rộng khung trước sàn xe (Điểm 2 trái-phải không đối xứng)	Trái	↑
4	Lỗ phần mở rộng khung trước sàn xe (Điểm 5 trái-phải không đối xứng)	Phải	Lỗ ø10
5	Lỗ phần mở rộng khung trước sàn xe (Điểm 4 trái-phải không đối xứng)	Trái	↑
6	Khung trước sàn xe (Điểm 7 trái-phải không đối xứng)	Phải	Tâm đầu bu-lông
7	Khung trước sàn xe (Điểm 6 trái-phải không đối xứng)	Trái	↑
8	Ốp dưới động cơ	Phải	Tâm đầu vít
9	↑	Trái	↑

AENK4L0B.book Page 38 Thursday, August 29, 2019 10:31 AM

Kích thước khung hệ thống treo trước

AENK4L0B9B04008

LƯU Ý

- **Những kích thước được đánh dấu hoa thị (*) chỉ khoảng cách từ một điểm tới điểm đối xứng ở bên phía đối diện.**
- **Về cơ bản, kích thước giữa hai bên thân xe trong hình dưới đây có tính chất đối xứng. Áp dụng kích thước của một bên cho bên còn lại ở phía đối diện nếu kích thước của bên đó không được mô tả trong hình.**
- **Giá trị có ký hiệu "ø" đi kèm chỉ đường kính lỗ tròn có đơn vị đo là "mm".**

Góc nhìn từ trên

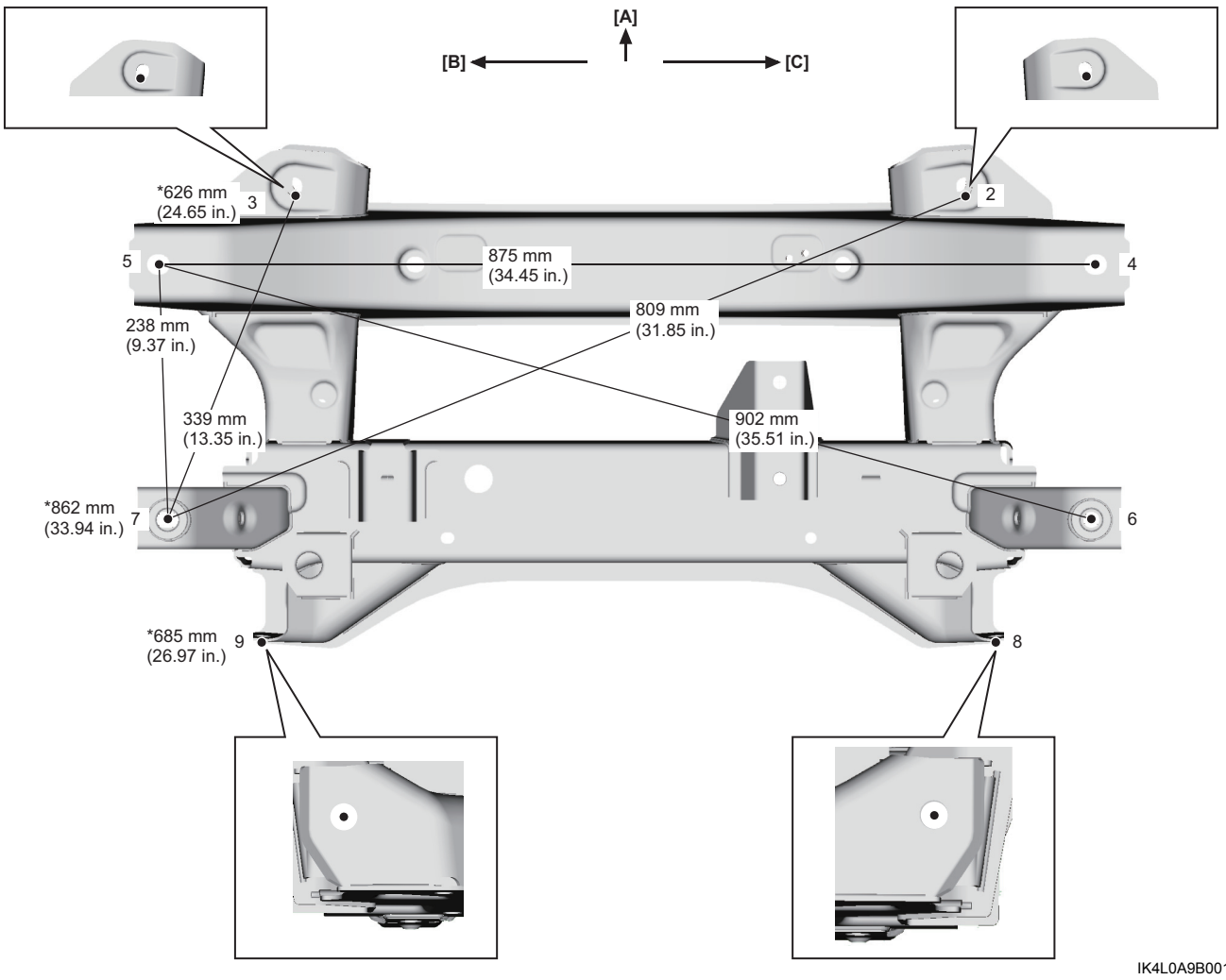

IK4L0A9B0018-01

[A]: Phía trước xe	[C]: Bên phải xe
[B]: Bên trái xe	

Điểm	Vị trí		
2	Lỗ chi tiết bên phía trên khung hệ thống treo	Phải	Đầu sau lỗ 14,2 x 16,8 mm
3	↑	Trái	↑
4	Lỗ thanh ngang trên phía trước khung hệ thống treo (Điểm 5 trái-phải không đối xứng)	Phải	Lỗ ø22
5	Lỗ thanh ngang trên phía trước khung hệ thống treo (Điểm 4 trái-phải không đối xứng)	Trái	↑
6	Lỗ màu khung hệ thống treo sau	Phải	ø21
7	↑	Trái	↑
8	Lỗ giá đỡ chữ A sau	Phải	Lỗ ø16
9	↑	Trái	↑