AENK4L0B.book Page 38 Thursday, August 29, 2019 10:31 AM

Kích thước khung hệ thống treo trước

AENK4L0B9B04008

LƯU Ý

- **Những kích thước được đánh dấu hoa thị (*) chỉ khoảng cách từ một điểm tới điểm đối xứng ở bên phía đối diện.**
- **Về cơ bản, kích thước giữa hai bên thân xe trong hình dưới đây có tính chất đối xứng. Áp dụng kích thước của một bên cho bên còn lại ở phía đối diện nếu kích thước của bên đó không được mô tả trong hình.**
- **Giá trị có ký hiệu "ø" đi kèm chỉ đường kính lỗ tròn có đơn vị đo là "mm".**

Góc nhìn từ trên

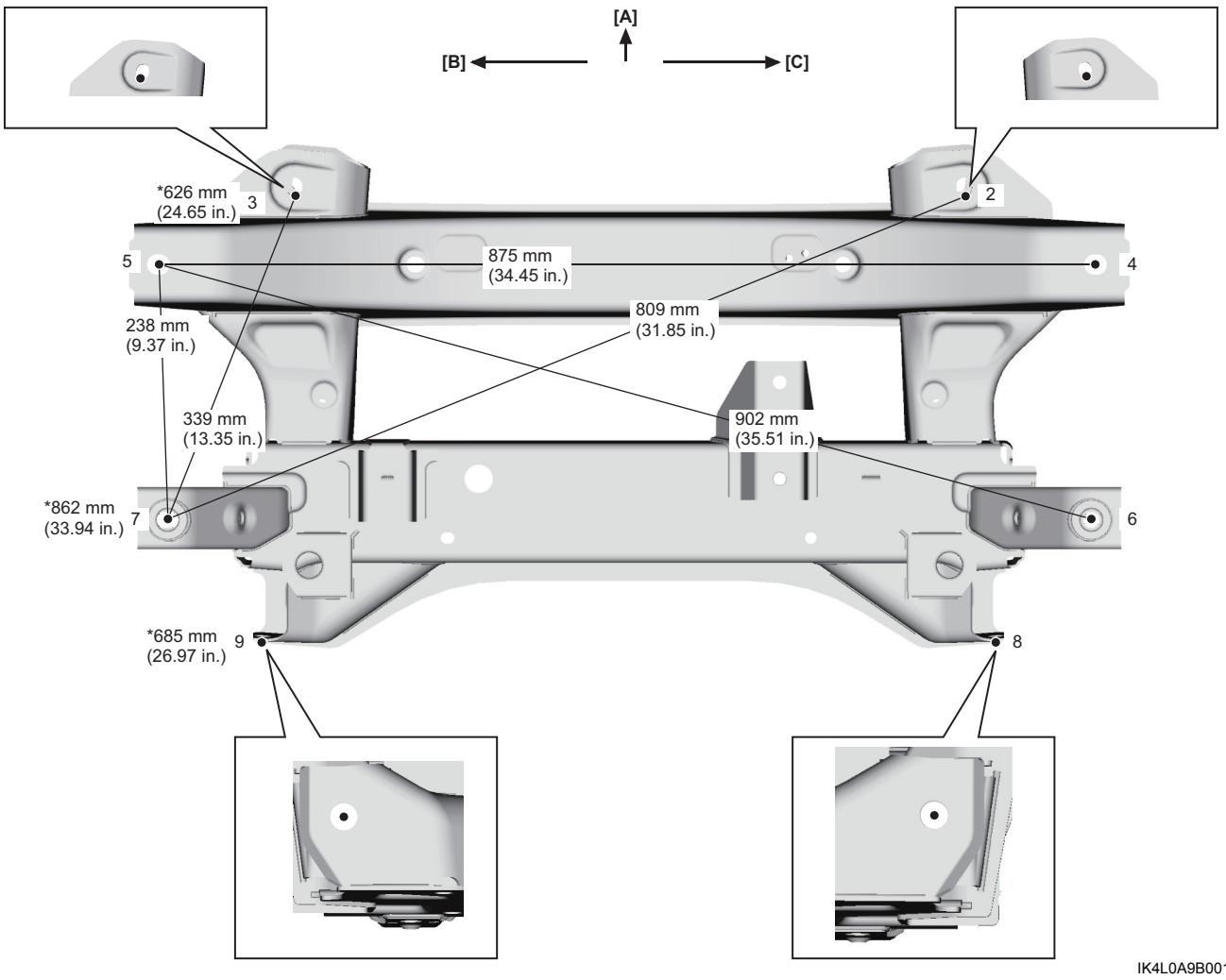

IK4L0A9B0018-01

[A]: Phía trước xe	[C]: Bên phải xe
[B]: Bên trái xe	

Điểm	Vị trí		
2	Lỗ chi tiết bên phía trên khung hệ thống treo	Phải	Đầu sau lỗ 14,2 x 16,8 mm
3	↑	Trái	↑
4	Lỗ thanh ngang trên phía trước khung hệ thống treo (Điểm 5 trái-phải không đối xứng)	Phải	Lỗ ø22
5	Lỗ thanh ngang trên phía trước khung hệ thống treo (Điểm 4 trái-phải không đối xứng)	Trái	↑
6	Lỗ màu khung hệ thống treo sau	Phải	ø21
7	↑	Trái	↑
8	Lỗ giá đỡ chữ A sau	Phải	Lỗ ø16
9	↑	Trái	↑

AENK4L0B.book Page 39 Thursday, August 29, 2019 10:31 AM

Góc nhìn bên

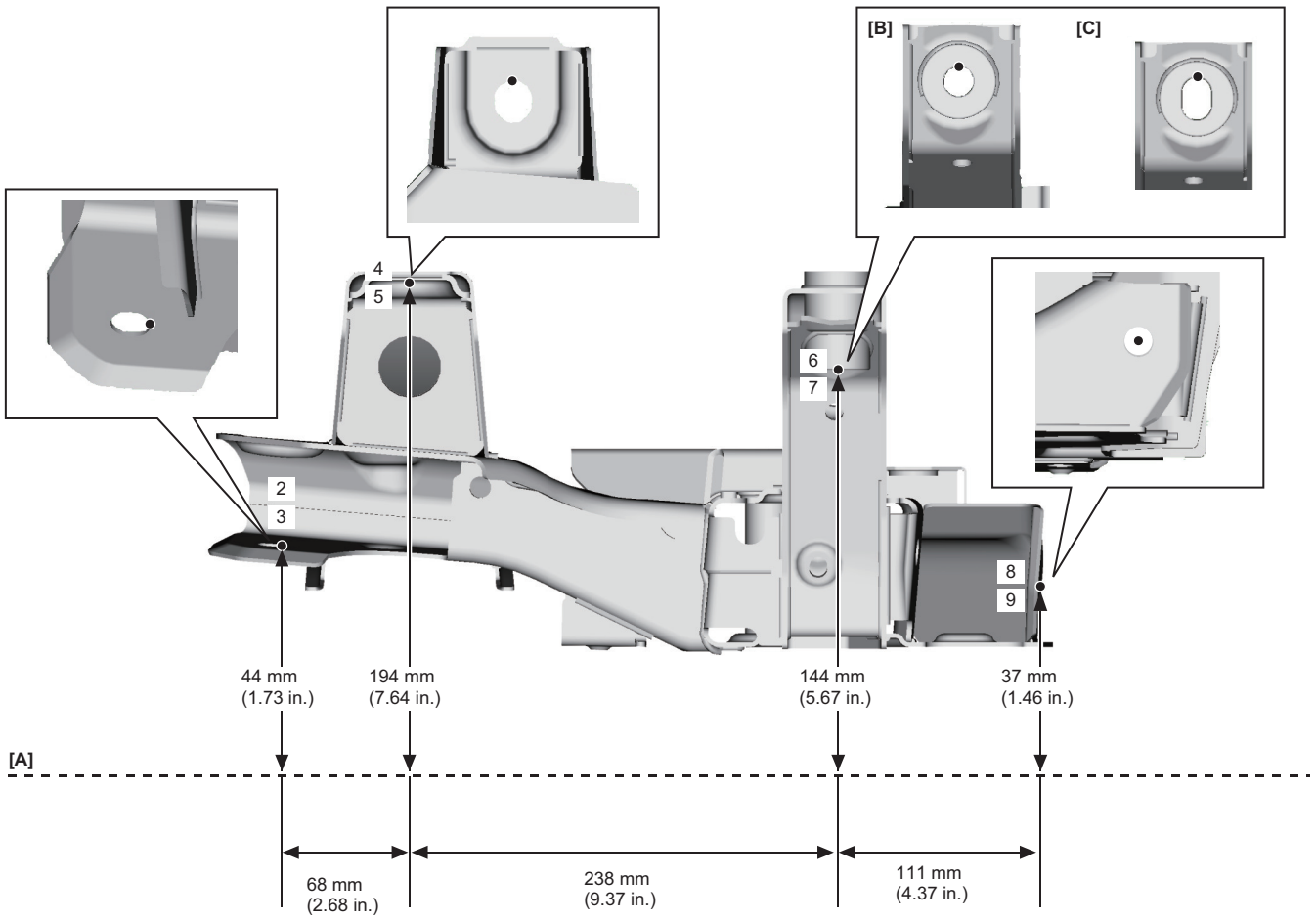

IK4L0A9B0019-02

[A]: Đường mốc ảo	[C]: Bên trái xe
[B]: Bên phải xe	

Điểm	Vị trí		
2	Lỗ chi tiết bên phía dưới khung hệ thống treo	Phải	Đầu sau lỗ 14,2 x 16,8 mm
3	↑	Trái	↑
4	Lỗ thanh ngang trên phía trước khung hệ thống treo	Phải	Mép ngoài lỗ 18,5 x 20,5 mm
5	↑	Trái	↑
6	Lỗ màu khung hệ thống treo sau	Phải	Mép ngoài lỗ 14,8 x 21,1 mm
7	↑	Trái	Mép ngoài lỗ ø14,8
8	Lỗ giá đỡ chữ A sau	Phải	Lỗ ø16
9	↑	Trái	↑

AENK4L0B.book Page 40 Thursday, August 29, 2019 10:31 AM

Kích thước khung xe

AENK4L0B9B04009

LƯU Ý

- **Những kích thước được đánh dấu hoa thị (*) chỉ khoảng cách từ một điểm tới điểm đối xứng ở bên phía đối diện.**
- **Về cơ bản, kích thước giữa hai bên thân xe trong hình dưới đây có tính chất đối xứng. Áp dụng kích thước của một bên cho bên còn lại ở phía đối diện nếu kích thước của bên đó không được mô tả trong hình.**
- **Giá trị có ký hiệu "ø" đi kèm chỉ đường kính lỗ tròn có đơn vị đo là "mm".**

Góc nhìn từ trên

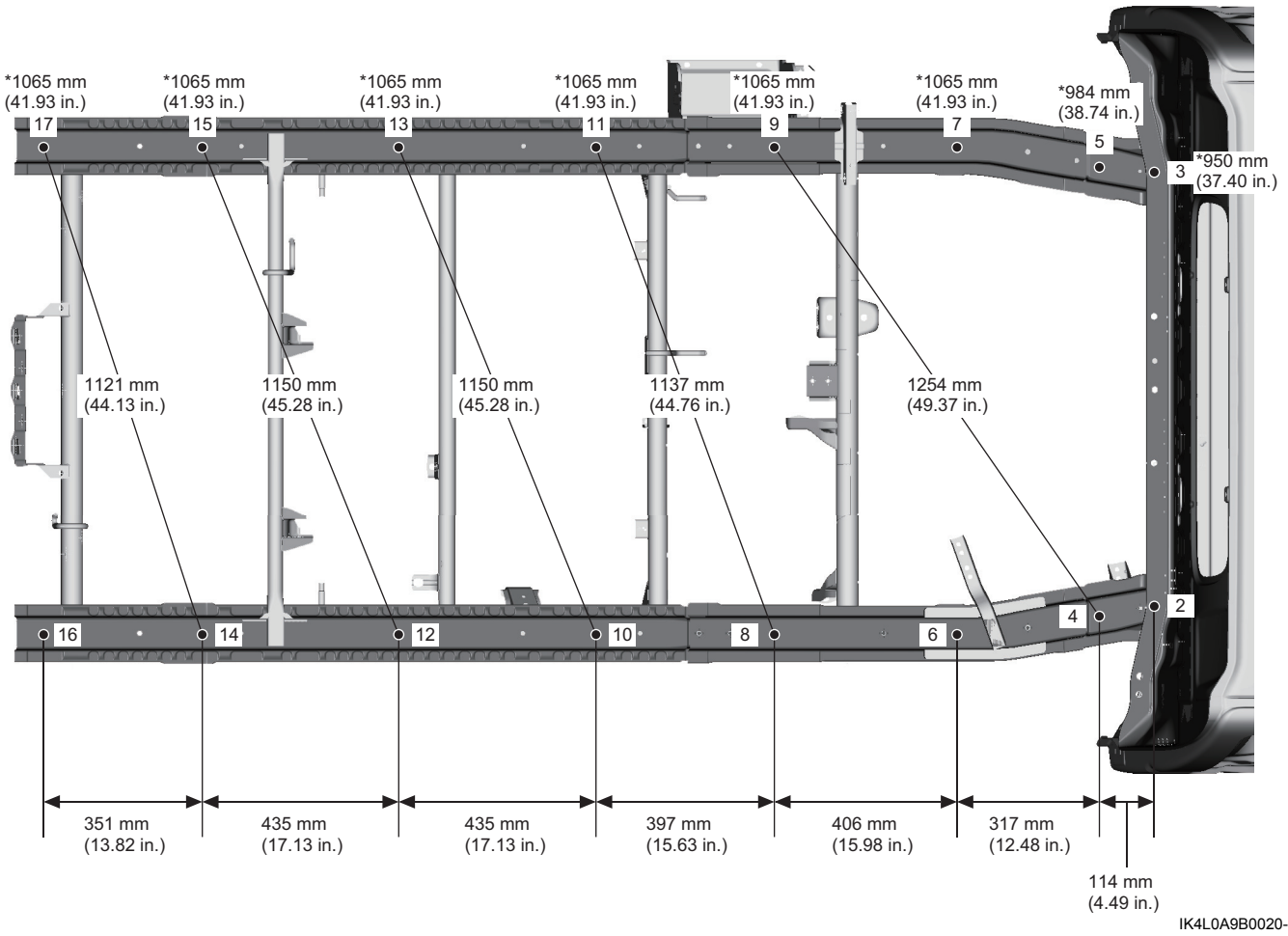

IK4L0A9B0020-02

Điểm	Vị trí		
2	Lỗ tấm ốp phía sau cabin	Phải	Lỗ ø14
3	↑	Trái	↑
4	Lỗ khung xe trước bên trên phía sau	Phải	Lỗ ø10
5	↑	Trái	↑
6	Lỗ khung xe giữa bên trên phía sau	Phải	Lỗ ø14
7	↑	Trái	↑
8	Lỗ khung xe giữa bên trên phía sau	Phải	Lỗ ø14
9	↑	Trái	↑
10	Lỗ khung xe sau bên trên phía sau	Phải	Lỗ ø12
11	↑	Trái	↑
12	Lỗ khung xe sau bên trên phía sau	Phải	Lỗ ø12
13	↑	Trái	↑
14	Lỗ khung xe sau bên trên phía sau	Phải	Lỗ ø12
15	↑	Trái	↑
16	Lỗ khung xe sau bên trên phía sau	Phải	Lỗ ø12
17	↑	Trái	↑