AENK4L0B.book Page 3 Thursday, August 29, 2019 10:31 AM

Mô tả chung

Mô tả sửa chữa thân xe

AENK4L0B9B01001

LƯU Ý

Việc sửa chữa thân xe bao gồm "chẩn đoán, tháo, lắp và thay thế" các bộ phận của thân xe và "chống gỉ", v.v...

- **Sử dụng phụ tùng và vật liệu bảo dưỡng chính hãng của SUZUKI và làm theo hướng dẫn sửa chữa trong sách hướng dẫn sửa chữa này để đảm bảo chất lượng sửa chữa. Việc sửa chữa thân xe cần được thực hiện bởi các kỹ thuật viên có tay nghề cao.**
- **Sách hướng dẫn này không mô tả hầu hết các công việc sửa chữa tấm ốp như cắt, khoan, hàn và điều chỉnh khung. Tham khảo DVD đào tạo sửa chữa thân xe của SUZUKI để biết các kỹ thuật này.**
- **Chú ý rằng hầu hết các thông tin quan trọng đều được đưa vào dưới dạng biểu tượng trong tất cả các hình minh họa. Mô tả sau đây về định nghĩa các biểu tượng là rất cần thiết cho các quy trình sửa chữa thân xe.**
- **Phần lớn các quy trình sửa chữa đều được mô tả ở phía bên trái của xe. Hầu hết các bộ phận của xe đều gần như đối xứng khi hàn điểm. Một quy trình sửa chữa riêng cho phần bên phải của xe sẽ được mô tả nếu cấu tạo hoặc hàn điểm khác nhau đáng kể.**
- **Tham khảo phần sau để biết các bộ phận bằng nhựa và các khu vực dùng keo làm kín.**
  - **"Thông số kỹ thuật đối với các bộ phận bằng nhựa" trong Phần 9H (Trang 9H-55)**
  - **"Các khu vực có sử dụng keo ron" trong Phần 9L (Trang 9L-2)**

Các biểu tượng

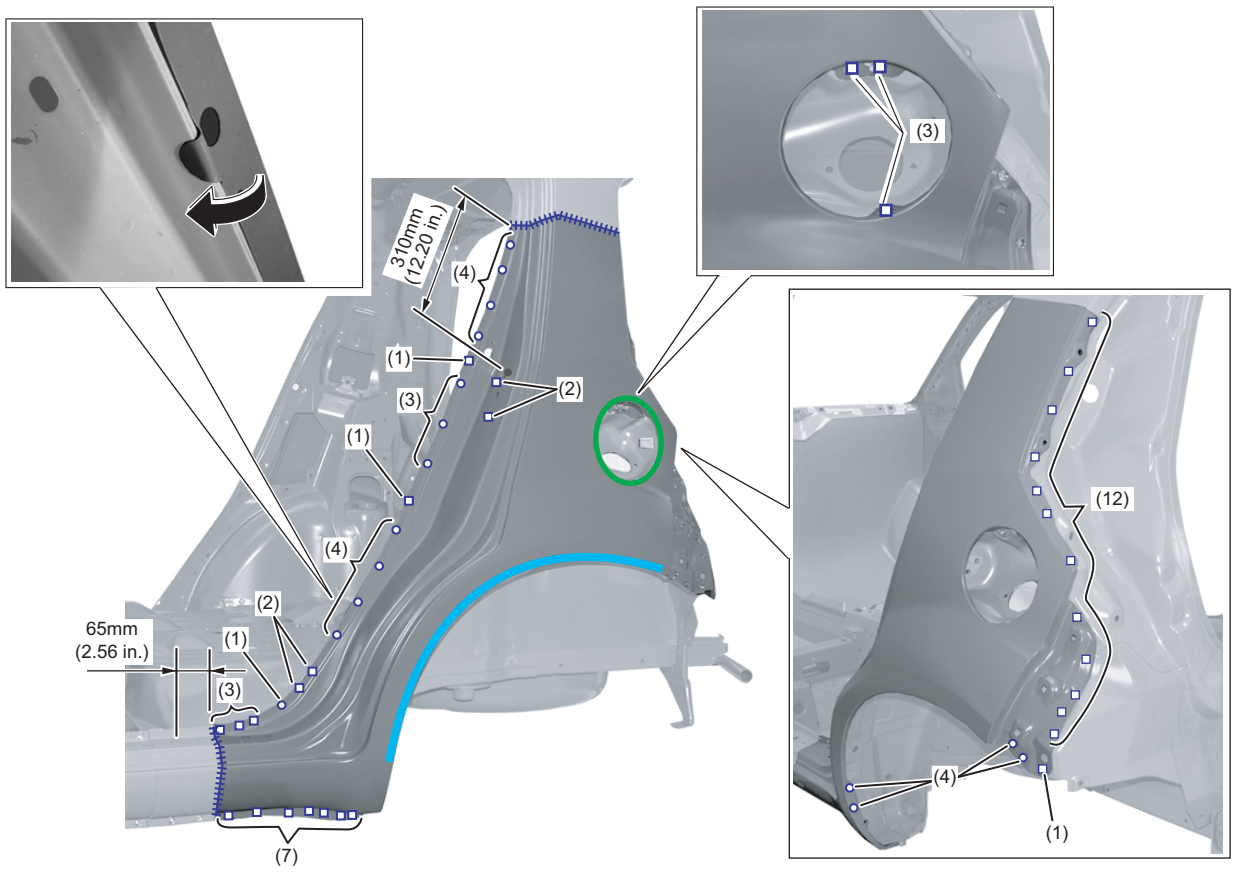

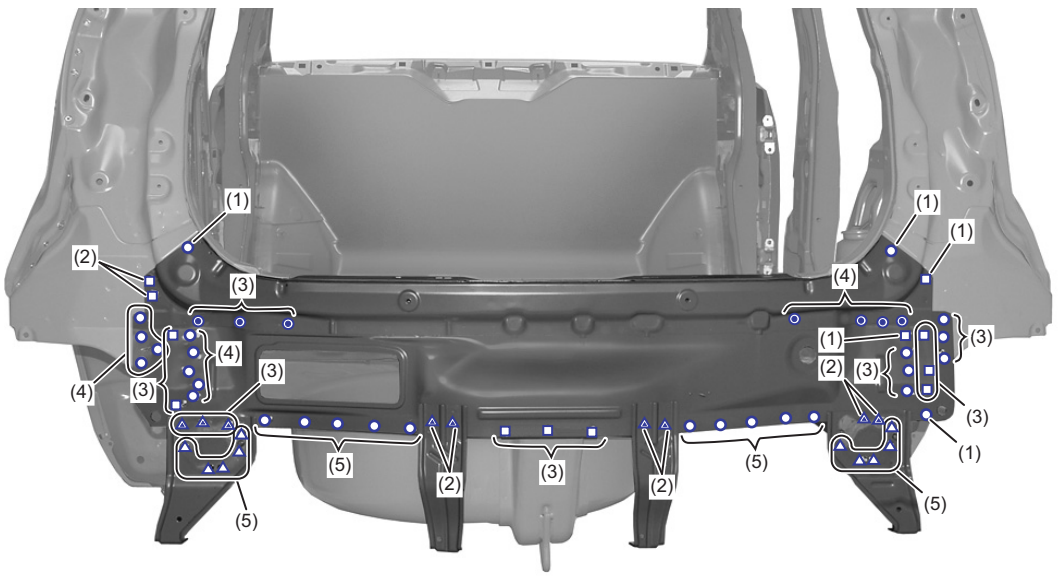

IAW1019B0028-02

AENK4L0B.book Page 5 Thursday, August 29, 2019 10:31 AM

Biểu tượng	Định nghĩa	Ghi chú
●	Tách mối hàn (độ dày một tấm ốp)	Biểu tượng này chỉ ra rằng chỉ được tháo một tấm ốp khỏi cấu trúc tấm ốp.
◉	Tách mối hàn (độ dày hai tấm ốp)	Biểu tượng này chỉ ra rằng hai tấm ốp được tháo khỏi cấu trúc tấm ốp.
— · —	Cắt	
○	Hàn điểm (độ dày hai tấm ốp)	Sử dụng máy hàn điểm phù hợp với loại và độ dày tấm ốp của điểm hàn.
◉	Hàn điểm (độ dày ba tấm ốp)	
□	Mối hàn bít (độ dày hai tấm ốp)	
▣	Mối hàn bít (độ dày ba tấm ốp)	
△	Hoặc hàn điểm hoặc mối hàn bít (độ dày hai tấm ốp)	Nếu thực hiện hàn điểm, hãy chắc chắn bạn sử dụng máy hàn điểm thích hợp với loại và độ dày tấm ốp của điểm hàn.
△	Hoặc hàn điểm hoặc mối hàn bít (độ dày ba tấm ốp)	
×	Hàn định vị	
++++++	Hàn MIG liên tục	
○○○○○	Hàn	
▬	Keo làm kín	
▬	Keo làm kín thân xe	Dấu này được dùng cho các điểm quan trọng đặc biệt cần xử lý chống thấm nước.
▬	Vật liệu bọt	
( )	Số mối hàn	

IDAA0A9B0149-01

AENK4L0B.book Page 6 Thursday, August 29, 2019 10:31 AM

Mô tả tấm kim loại

AENK4L0B9B01002

Phần này chứa thông tin về việc sửa chữa (hàn) thân xe.

LƯU Ý

- **Tất cả các tấm ốp thân xe được đánh số trong hình đều là những phụ tùng dự phòng.**
- **Hình này mô tả tấm kim loại đối với xe RHD. Đối với xe LHD, các bộ phận đánh dấu (*) được lắp ở phía ngược lại.**

Phần thân xe phía trước

Model RHD (Tay lái nghịch)

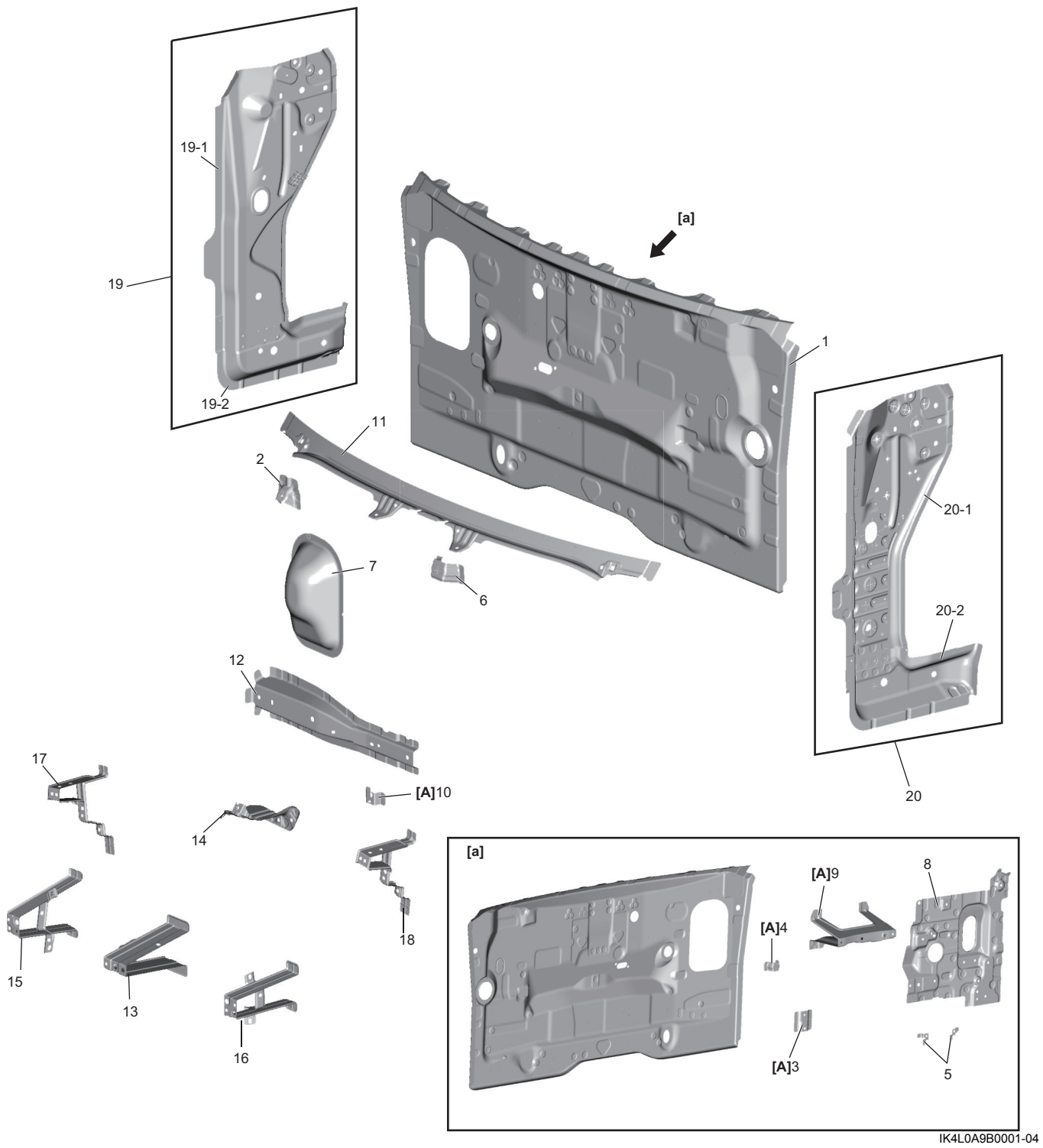

IK4L0A9B0001-04

[A]: Model có trang bị hệ thống điều hòa A/C