AENK4L0B.book Page 40 Thursday, August 29, 2019 10:31 AM

Kích thước khung xe

AENK4L0B9B04009

LƯU Ý

- **Những kích thước được đánh dấu hoa thị (*) chỉ khoảng cách từ một điểm tới điểm đối xứng ở bên phía đối diện.**
- **Về cơ bản, kích thước giữa hai bên thân xe trong hình dưới đây có tính chất đối xứng. Áp dụng kích thước của một bên cho bên còn lại ở phía đối diện nếu kích thước của bên đó không được mô tả trong hình.**
- **Giá trị có ký hiệu "ø" đi kèm chỉ đường kính lỗ tròn có đơn vị đo là "mm".**

Góc nhìn từ trên

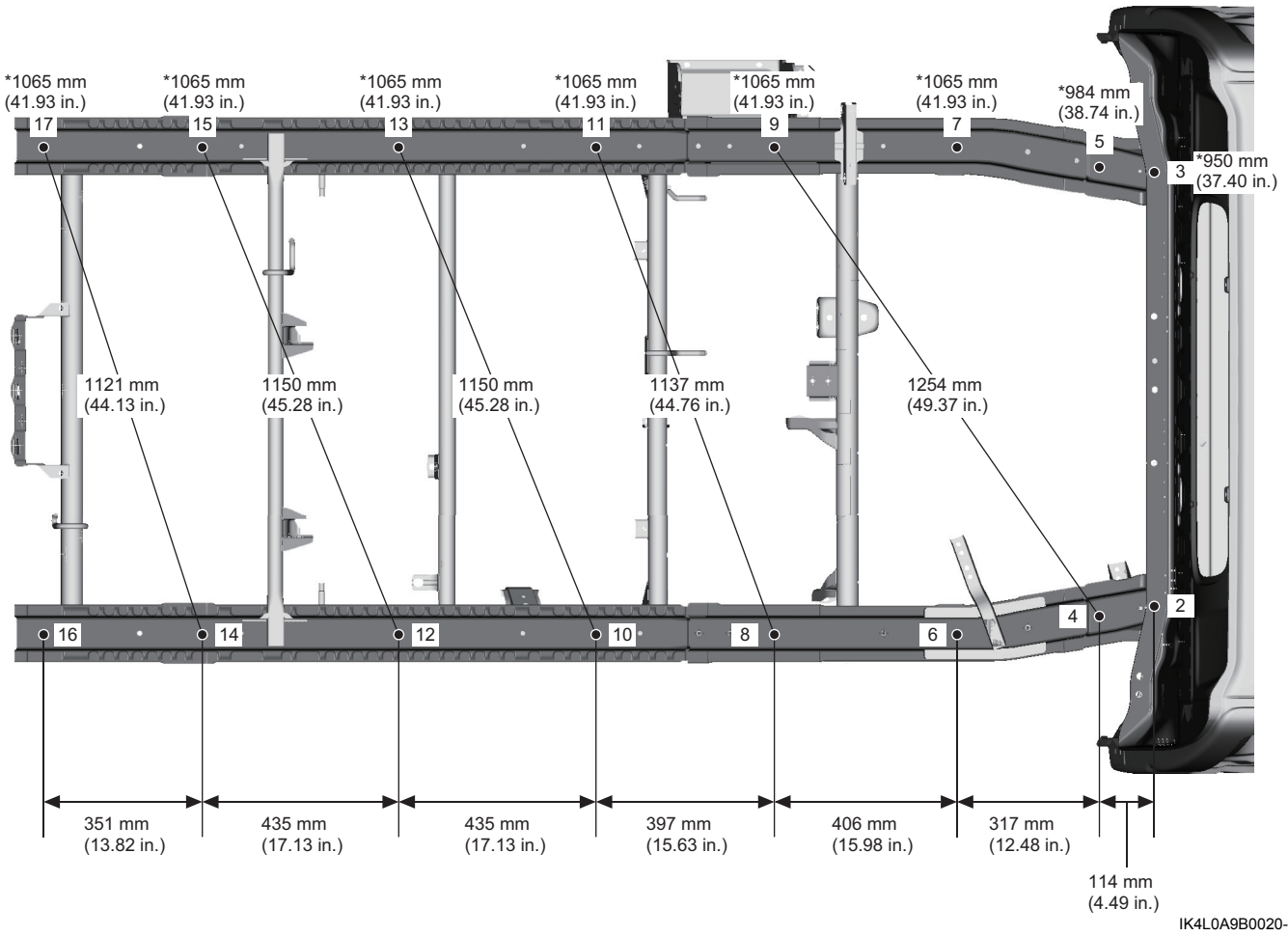

IK4L0A9B0020-02

Điểm	Vị trí		
2	Lỗ tấm ốp phía sau cabin	Phải	Lỗ ø14
3	↑	Trái	↑
4	Lỗ khung xe trước bên trên phía sau	Phải	Lỗ ø10
5	↑	Trái	↑
6	Lỗ khung xe giữa bên trên phía sau	Phải	Lỗ ø14
7	↑	Trái	↑
8	Lỗ khung xe giữa bên trên phía sau	Phải	Lỗ ø14
9	↑	Trái	↑
10	Lỗ khung xe sau bên trên phía sau	Phải	Lỗ ø12
11	↑	Trái	↑
12	Lỗ khung xe sau bên trên phía sau	Phải	Lỗ ø12
13	↑	Trái	↑
14	Lỗ khung xe sau bên trên phía sau	Phải	Lỗ ø12
15	↑	Trái	↑
16	Lỗ khung xe sau bên trên phía sau	Phải	Lỗ ø12
17	↑	Trái	↑

AENK4L0B.book Page 41 Thursday, August 29, 2019 10:31 AM

Hướng dẫn sửa chữa

Tháo và lắp thanh ngang phía trước

AENK4L0B9B06001

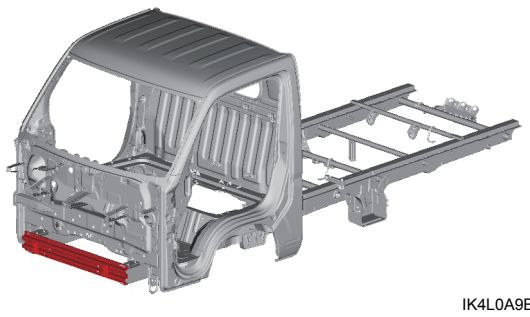

IK4L0A9B0021-01

Phụ tùng thay thế

Hướng dẫn sửa chữa này liệt kê quy trình tháo và lắp (các) phụ tùng thay thế được mô tả trong bảng sau.
Để biết thêm thông tin (ví dụ: từng bộ phận tấm ốp), tham khảo mục “Tham khảo” sau trong “Mô tả tấm kim loại” (Trang 9K-6).

(Các) phụ tùng thay thế	Ghi chú	Tham khảo
Thanh ngang phía trước	—	“Khung xe”