AENK4L0B.book Page 41 Thursday, August 29, 2019 10:31 AM

Hướng dẫn sửa chữa

Tháo và lắp thanh ngang phía trước

AENK4L0B9B06001

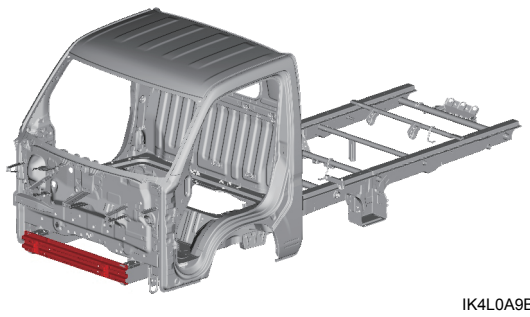

IK4L0A9B0021-01

Phụ tùng thay thế

Hướng dẫn sửa chữa này liệt kê quy trình tháo và lắp (các) phụ tùng thay thế được mô tả trong bảng sau.
Để biết thêm thông tin (ví dụ: từng bộ phận tấm ốp), tham khảo mục “Tham khảo” sau trong “Mô tả tấm kim loại” (Trang 9K-6).

(Các) phụ tùng thay thế	Ghi chú	Tham khảo
Thanh ngang phía trước	—	“Khung xe”