AENK4L0B.book Page 41 Thursday, August 29, 2019 10:31 AM

Hướng dẫn sửa chữa

Tháo và lắp thanh ngang phía trước

AENK4L0B9B06001

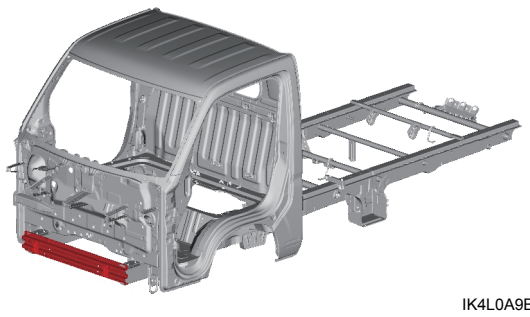

IK4L0A9B0021-01

Phụ tùng thay thế

Hướng dẫn sửa chữa này liệt kê quy trình tháo và lắp (các) phụ tùng thay thế được mô tả trong bảng sau.
Để biết thêm thông tin (ví dụ: từng bộ phận tấm ốp), tham khảo mục “Tham khảo” sau trong “Mô tả tấm kim loại” (Trang 9K-6).

(Các) phụ tùng thay thế	Ghi chú	Tham khảo
Thanh ngang phía trước	—	“Khung xe”

AENK4L0B.book Page 42 Thursday, August 29, 2019 10:31 AM

Tháo

1) Khoan thủng các mối hàn điểm và tháo thanh ngang phía trước (1).

[A]

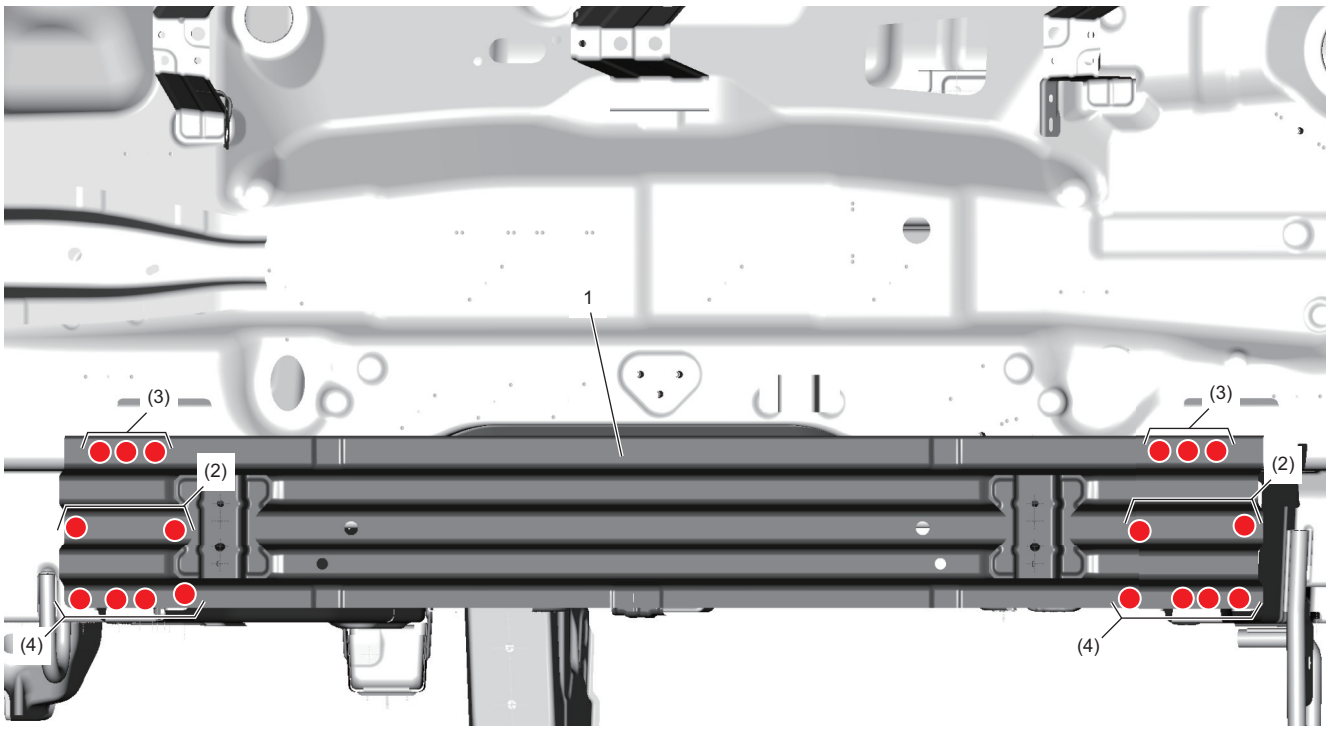

[B]

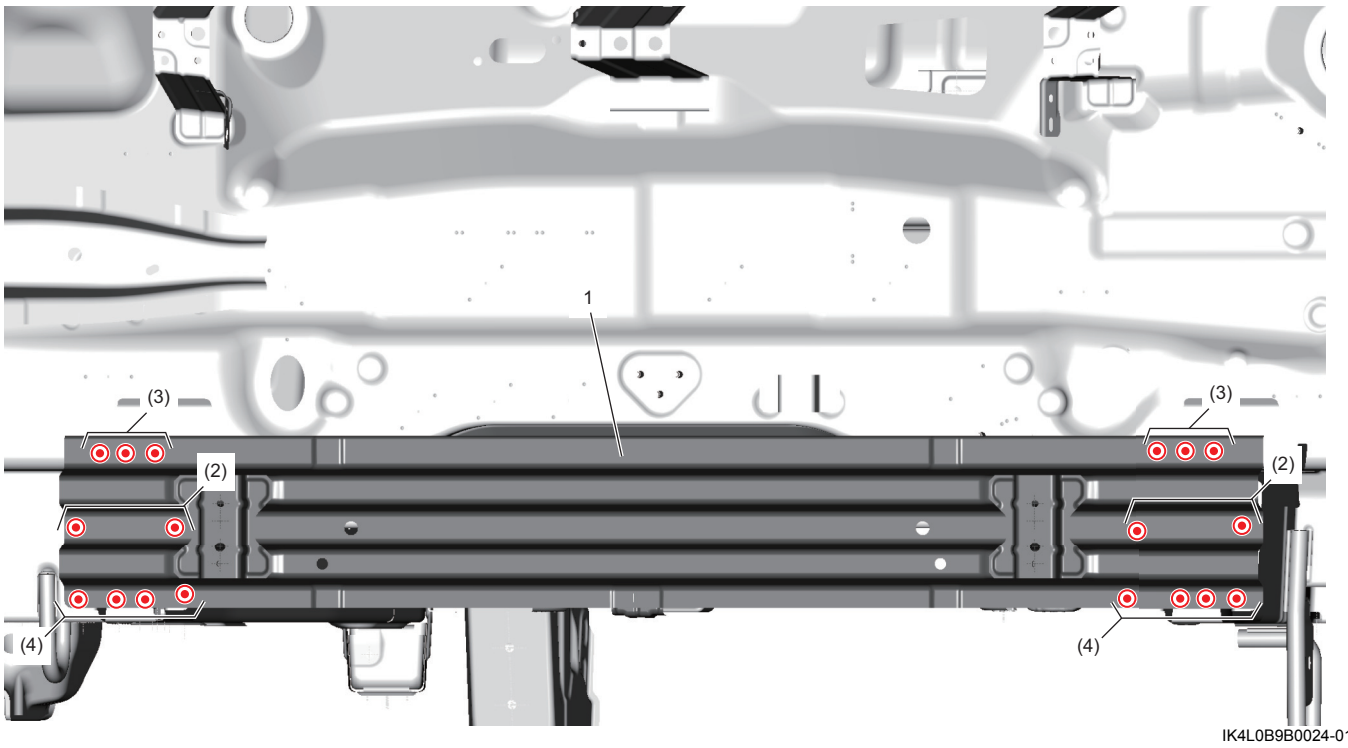

IK4L0B9B0024-01

AENK4L0B.book Page 43 Thursday, August 29, 2019 10:31 AM

Lắp

LƯU Ý

- **Trước khi bắt đầu hàn, kiểm tra vị trí lắp và tình trạng của (các) bộ phận lắp. ☞(Trang 9K-25)**
- **Tiến hành sửa chữa đồng thời xem xét cẩn thận khi lắp các bộ phận gây ảnh hưởng tới bề ngoài xe. ☞(Trang 9K-24)**

1) Lắp thanh ngang phía trước (1) và tiến hành hàn như được minh họa trong hình.

[A]

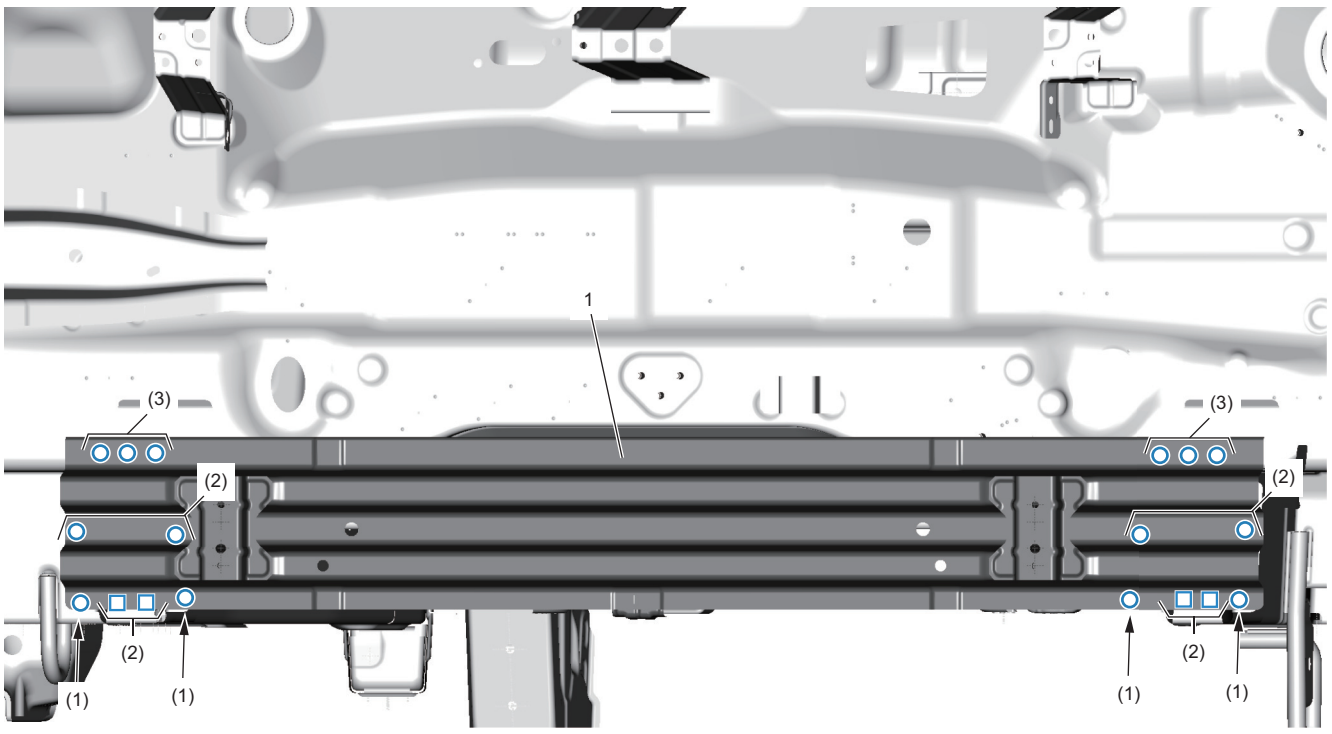

[B]

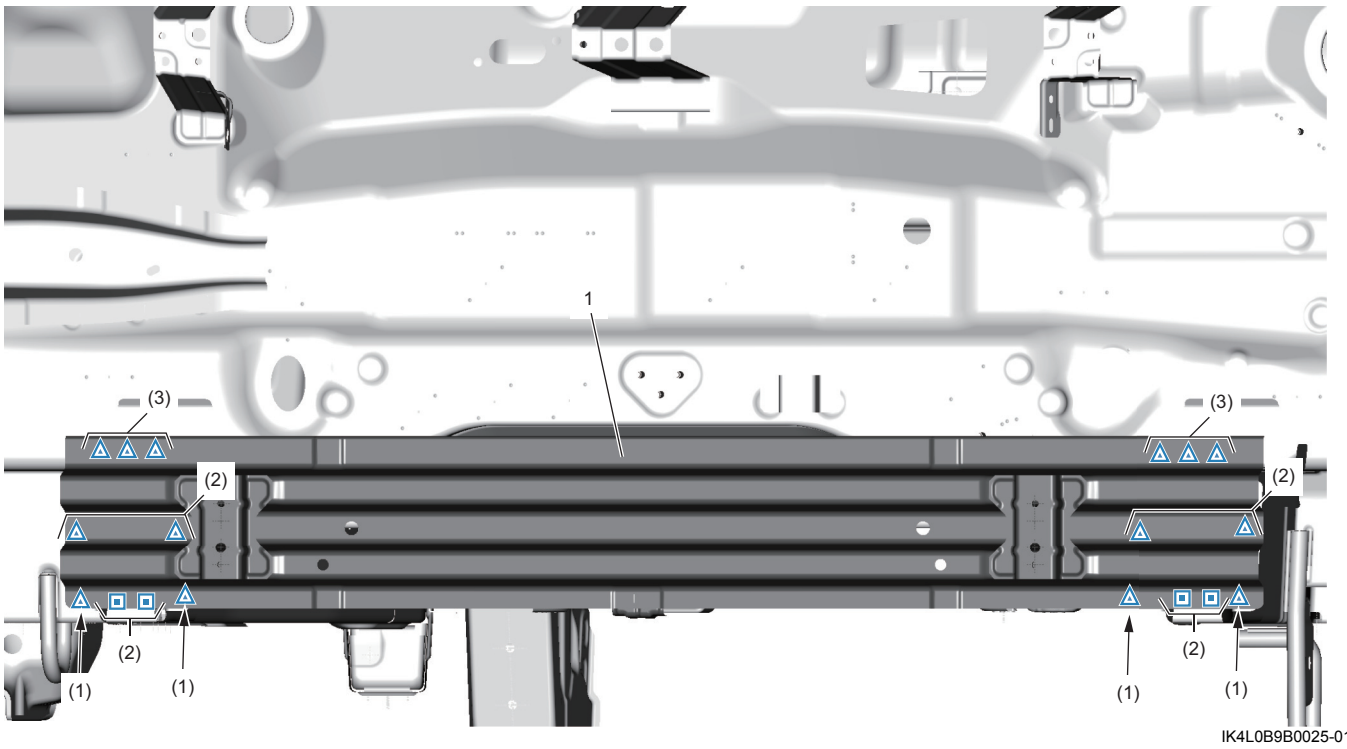

IK4L0B9B0025-01

AENK4L0B.book Page 44 Thursday, August 29, 2019 10:31 AM

Tháo và lắp phần mở rộng khung dầm trước

AENK4L0B9B06002

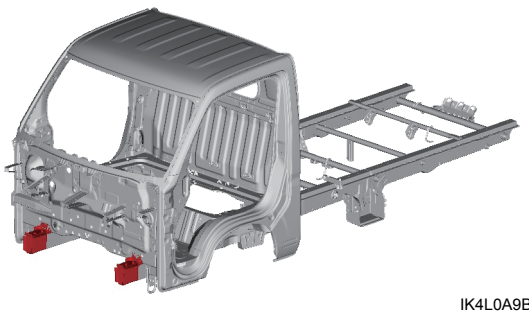

IK4L0A9B0024-01

Lưu ý chung

Phương pháp hàn và số lượng điểm hàn ở hai bên phải giống nhau. Hướng dẫn sửa chữa này mô tả quy trình dành cho bên trái.

Bộ phận đã được tháo

Hướng dẫn sửa chữa này được trình bày với điều kiện (các) phụ tùng thay thế trong các hướng dẫn sửa chữa sau đây đã được tháo ra.

- “Tháo và lắp thanh ngang phía trước” (Trang 9K-41)

Phụ tùng thay thế

Hướng dẫn sửa chữa này liệt kê quy trình tháo và lắp (các) phụ tùng thay thế được mô tả trong bảng sau.
Để biết thêm thông tin (ví dụ: từng bộ phận tấm ốp), tham khảo mục “Tham khảo” sau trong “Mô tả tấm kim loại” (Trang 9K-6).

(Các) phụ tùng thay thế	Ghi chú	Tham khảo
Ốp khung xe trước	—	“Khung xe”
Phần mở rộng khung trước sàn xe	—	