AENK4L0B.book Page 44 Thursday, August 29, 2019 10:31 AM

Tháo và lắp phần mở rộng khung dầm trước

AENK4L0B9B06002

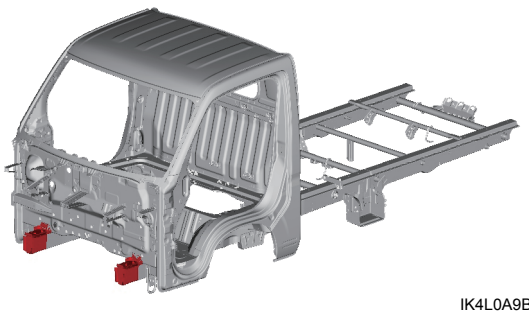

IK4L0A9B0024-01

Lưu ý chung

Phương pháp hàn và số lượng điểm hàn ở hai bên phải giống nhau. Hướng dẫn sửa chữa này mô tả quy trình dành cho bên trái.

Bộ phận đã được tháo

Hướng dẫn sửa chữa này được trình bày với điều kiện (các) phụ tùng thay thế trong các hướng dẫn sửa chữa sau đây đã được tháo ra.

- “Tháo và lắp thanh ngang phía trước” (Trang 9K-41)

Phụ tùng thay thế

Hướng dẫn sửa chữa này liệt kê quy trình tháo và lắp (các) phụ tùng thay thế được mô tả trong bảng sau.
Để biết thêm thông tin (ví dụ: từng bộ phận tấm ốp), tham khảo mục “Tham khảo” sau trong “Mô tả tấm kim loại” (Trang 9K-6).

(Các) phụ tùng thay thế	Ghi chú	Tham khảo
Ốp khung xe trước	—	“Khung xe”
Phần mở rộng khung trước sàn xe	—	

AENK4L0B.book Page 45 Thursday, August 29, 2019 10:31 AM

Tháo

1) Khoan thủng các mối hàn điểm và tháo các bộ phận sau.
   - Ốp khung xe trước (1)
   - Phần mở rộng khung trước sàn xe (2)

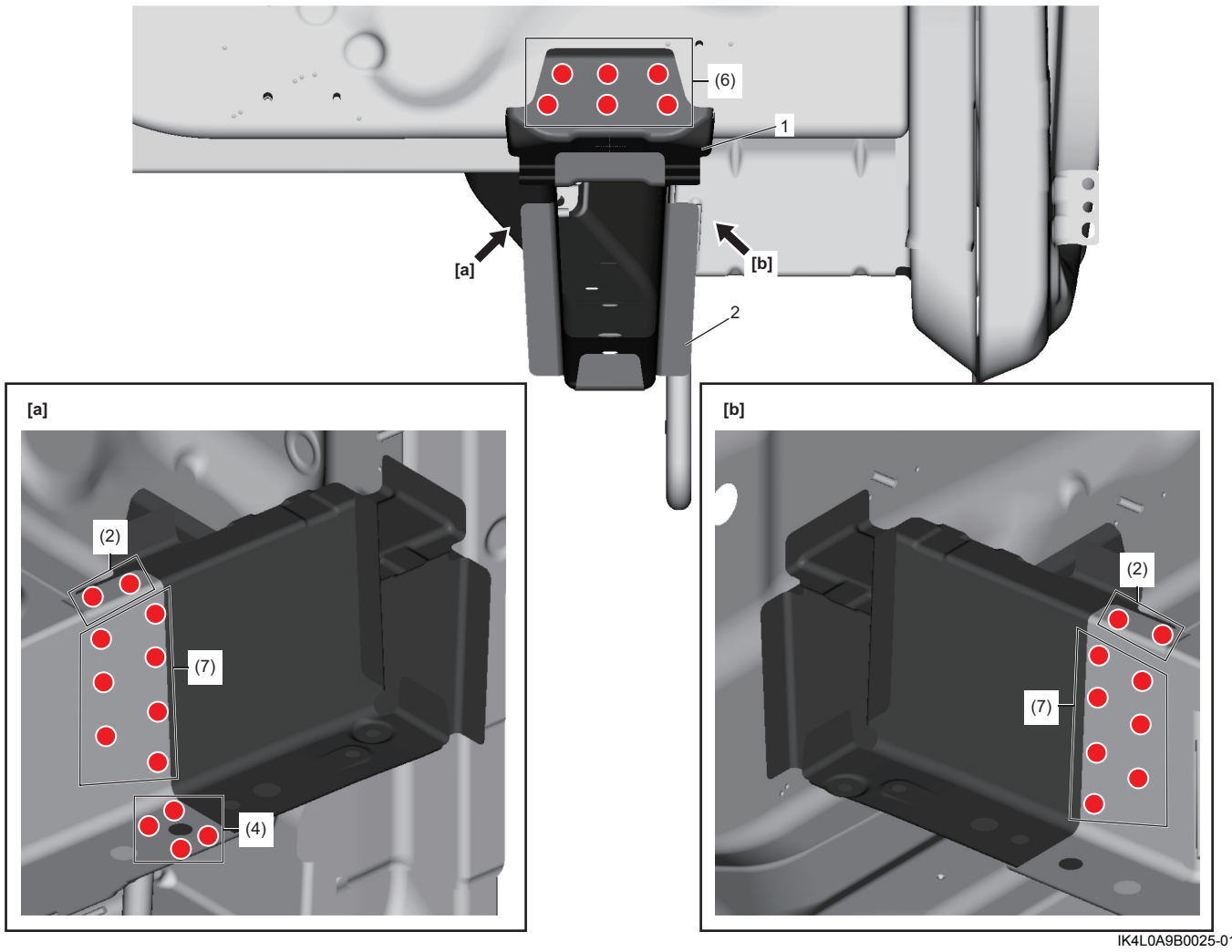

IK4L0A9B0025-01

Lắp

LƯU Ý

Trước khi bắt đầu hàn, kiểm tra vị trí lắp và tình trạng của (các) bộ phận lắp.
- **Phần thân xe phía trước: ☞(Trang 9K-25)**
- **Phần thân xe phía dưới: ☞(Trang 9K-34)**

AENK4L0B.book Page 46 Thursday, August 29, 2019 10:31 AM

1) Lắp các bộ phận sau và tiến hành hàn như được minh họa trong hình.
   - Ốp khung xe trước (1)
   - Phần mở rộng khung trước sàn xe (2)

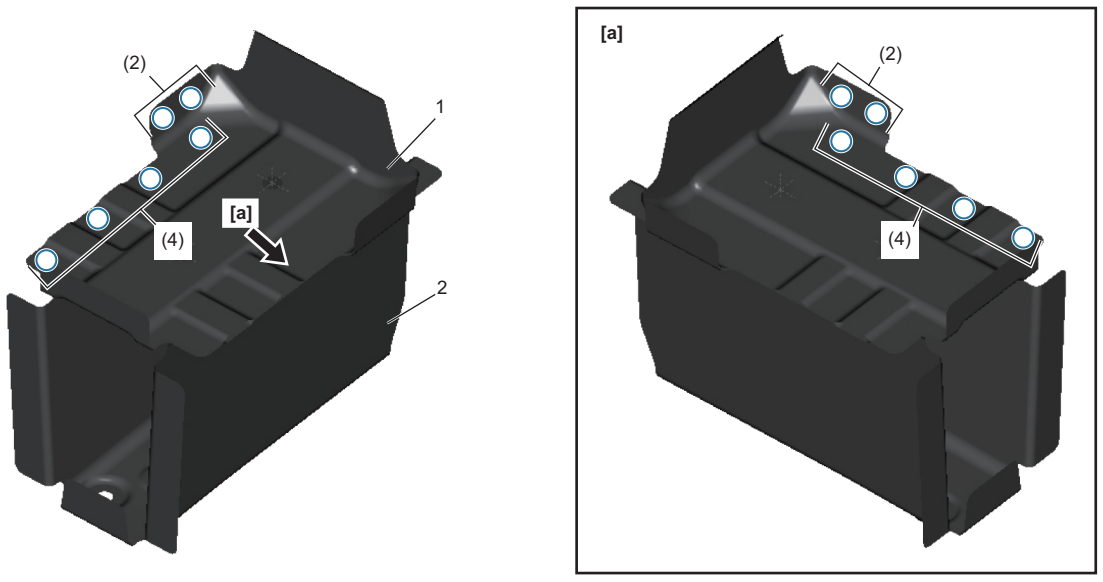

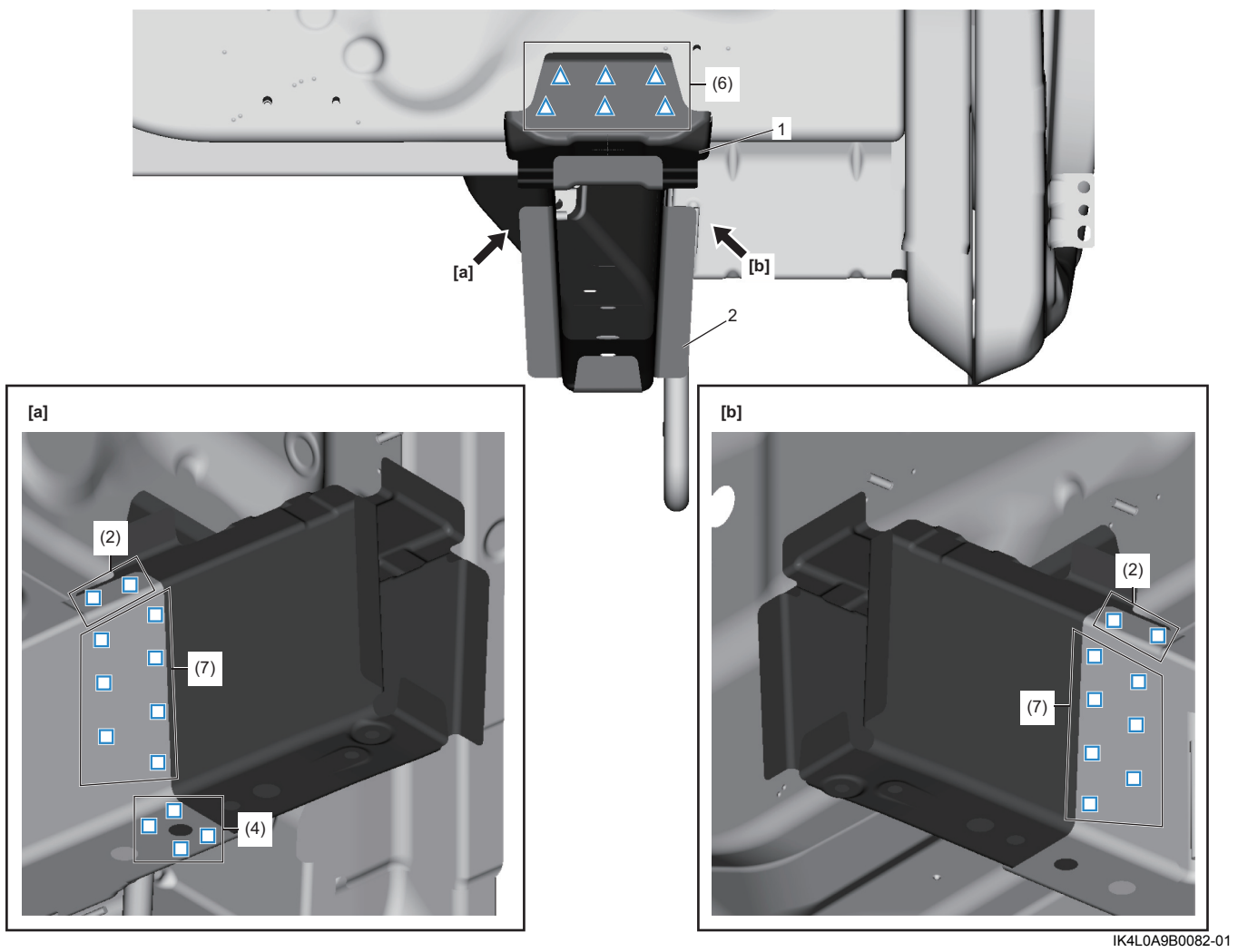

IK4L0A9B0082-01

AENK4L0B.book Page 47 Thursday, August 29, 2019 10:31 AM

Tháo và lắp giá đỡ má vè trước, giá đỡ tấm ốp phía trước, giá đỡ cản trước và giá đỡ mô-tơ cần gạt mưa

AENK4L0B9B06003

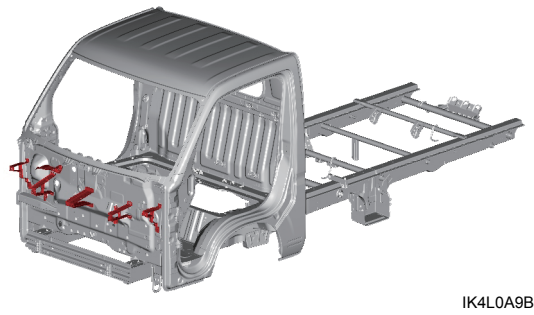

IK4L0A9B0028-01

Phụ tùng thay thế

Hướng dẫn sửa chữa này liệt kê quy trình tháo và lắp (các) phụ tùng thay thế được mô tả trong bảng sau.
Để biết thêm thông tin (ví dụ: từng bộ phận tấm ốp), tham khảo mục “Tham khảo” sau trong “Mô tả tấm kim loại” (Trang 9K-6).

(Các) phụ tùng thay thế	Ghi chú	Tham khảo
Giá ở giữa tấm ốp phía trước và cản	—	“Phần thân xe phía trước”
Giá đỡ mô-tơ cần gạt mưa	—	
Giá đỡ tấm ốp phía trước và cản	—	
Giá đỡ ốp trước và má vè	—	

Tháo

1) Khoan thủng các mối hàn điểm và tháo các bộ phận sau.
   - Giá ở giữa tấm ốp phía trước và cản (1)
   - Giá đỡ mô-tơ cần gạt mưa (2)
   - Giá đỡ tấm ốp phía trước và cản (3)
   - Giá đỡ ốp trước và má vè (4)