AENK4L0B.book Page 47 Thursday, August 29, 2019 10:31 AM

Tháo và lắp giá đỡ má vè trước, giá đỡ tấm ốp phía trước, giá đỡ cản trước và giá đỡ mô-tơ cần gạt mưa

AENK4L0B9B06003

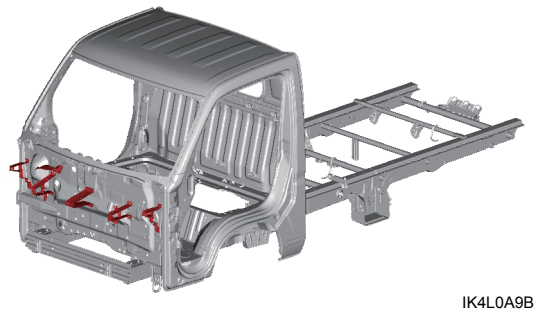

IK4L0A9B0028-01

Phụ tùng thay thế

Hướng dẫn sửa chữa này liệt kê quy trình tháo và lắp (các) phụ tùng thay thế được mô tả trong bảng sau.
Để biết thêm thông tin (ví dụ: từng bộ phận tấm ốp), tham khảo mục “Tham khảo” sau trong “Mô tả tấm kim loại” (Trang 9K-6).

(Các) phụ tùng thay thế	Ghi chú	Tham khảo
Giá ở giữa tấm ốp phía trước và cản	—	“Phần thân xe phía trước”
Giá đỡ mô-tơ cần gạt mưa	—	
Giá đỡ tấm ốp phía trước và cản	—	
Giá đỡ ốp trước và má vè	—	

Tháo

1) Khoan thủng các mối hàn điểm và tháo các bộ phận sau.
   - Giá ở giữa tấm ốp phía trước và cản (1)
   - Giá đỡ mô-tơ cần gạt mưa (2)
   - Giá đỡ tấm ốp phía trước và cản (3)
   - Giá đỡ ốp trước và má vè (4)

AENK4L0B.book Page 48 Thursday, August 29, 2019 10:31 AM

[A]

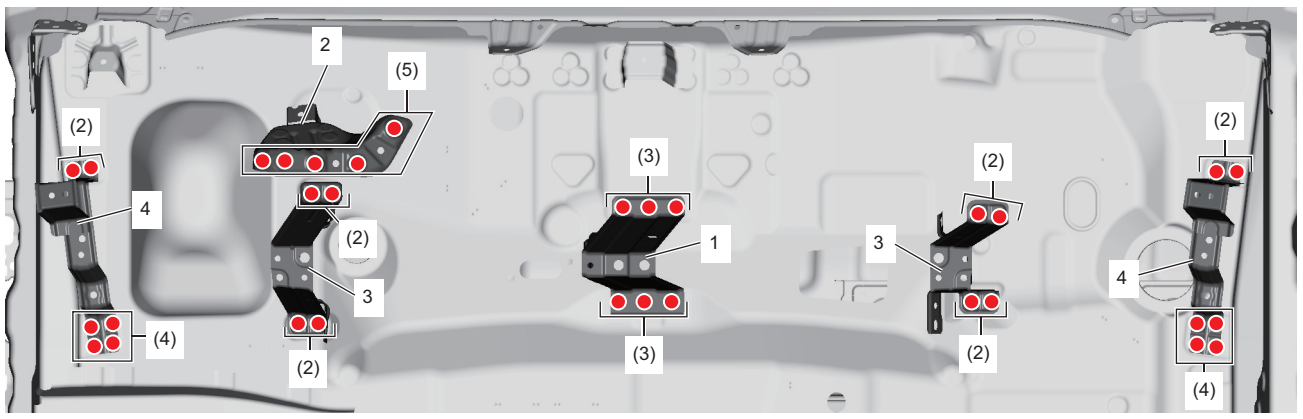

[B]

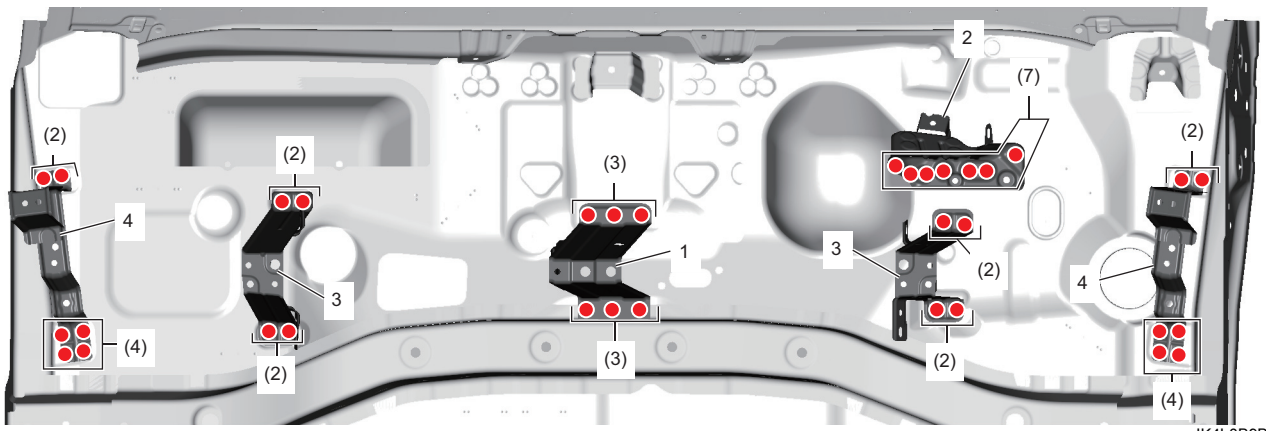

IK4L0B9B0006-01

[A]: Model RHD (Tay lái nghịch)	[B]: Model LHD (Tay lái thuận)

Lắp

LƯU Ý

- **Trước khi bắt đầu hàn, kiểm tra vị trí lắp và tình trạng của (các) bộ phận lắp. ☞(Trang 9K-25)**
- **Tiến hành sửa chữa đồng thời xem xét cẩn thận khi lắp các bộ phận gây ảnh hưởng tới bề ngoài xe. ☞(Trang 9K-24)**

1) Lắp các bộ phận sau và tiến hành hàn như được minh họa trong hình.
   - Giá ở giữa tấm ốp phía trước và cản (1)
   - Giá đỡ mô-tơ cần gạt mưa (2)
   - Giá đỡ tấm ốp phía trước và cản (3)
   - Giá đỡ ốp trước và má vè (4)

AENK4L0B.book Page 49 Thursday, August 29, 2019 10:31 AM

[A]

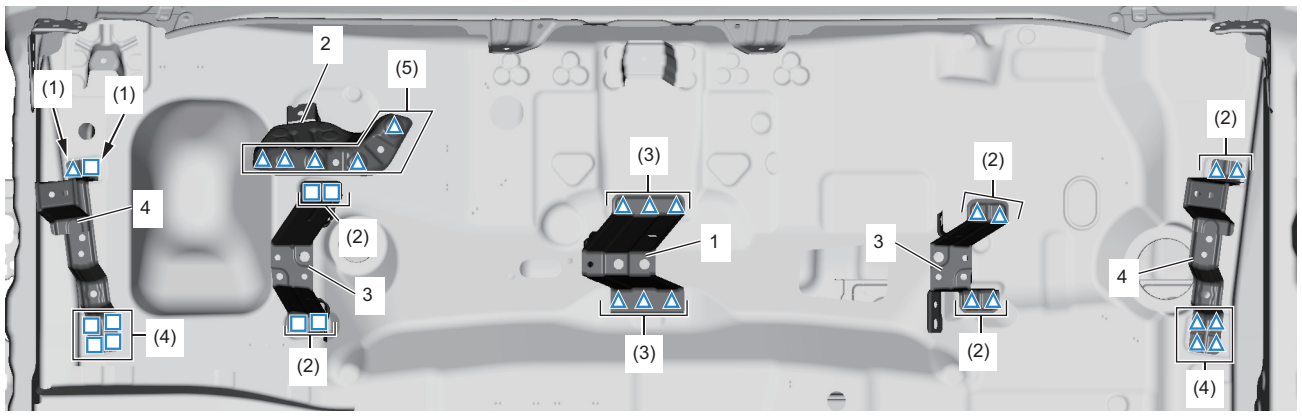

[B]

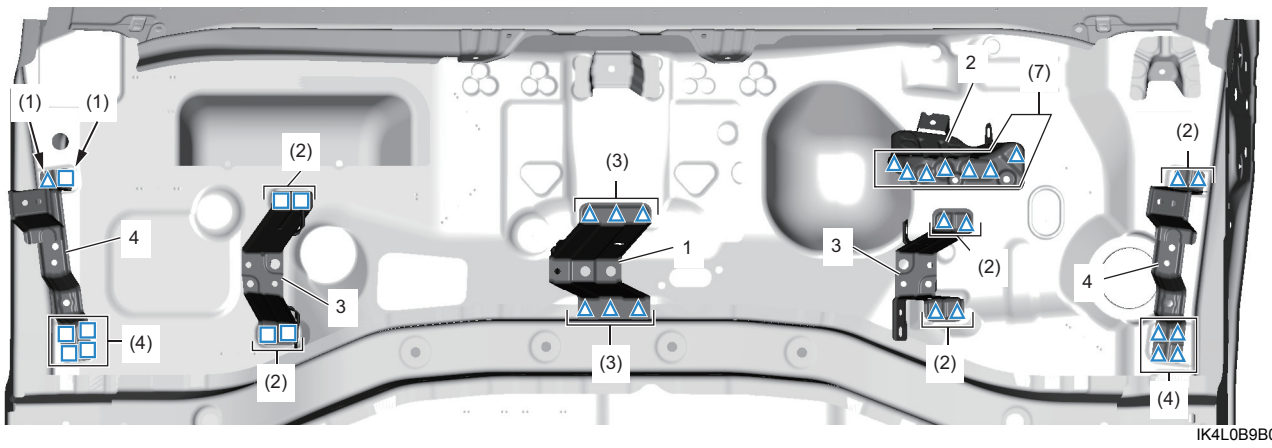

IK4L0B9B0007-01

[A]: Model RHD (Tay lái nghịch)	[B]: Model LHD (Tay lái thuận)

Tháo và lắp bửng trước cabin

AENK4L0B9B06004

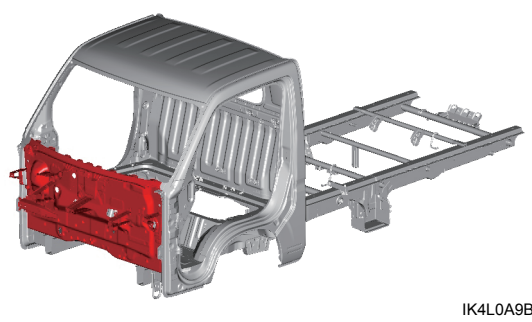

IK4L0A9B0031-01

Bộ phận đã được tháo

Hướng dẫn sửa chữa này được trình bày với điều kiện (các) phụ tùng thay thế trong các hướng dẫn sửa chữa sau đây đã được tháo ra.

- Tháo và lắp thanh ngang phía trước
- Tháo và lắp phần mở rộng khung dầm trước

Phụ tùng thay thế

Hướng dẫn sửa chữa này liệt kê quy trình tháo và lắp (các) phụ tùng thay thế được mô tả trong bảng sau.
Để biết thêm thông tin (ví dụ: từng bộ phận tấm ốp), tham khảo mục “Tham khảo” sau trong “Mô tả tấm kim loại” (Trang 9K-6).