AENK4L0B.book Page 72 Thursday, August 29, 2019 10:31 AM

3) Lắp các bộ phận sau và tiến hành hàn như được minh họa trong hình.
- Ốp đỡ trên cột trước (1)
- Ốp đỡ giữa cột trước (2)
- Ốp đỡ dưới cột trước (3)

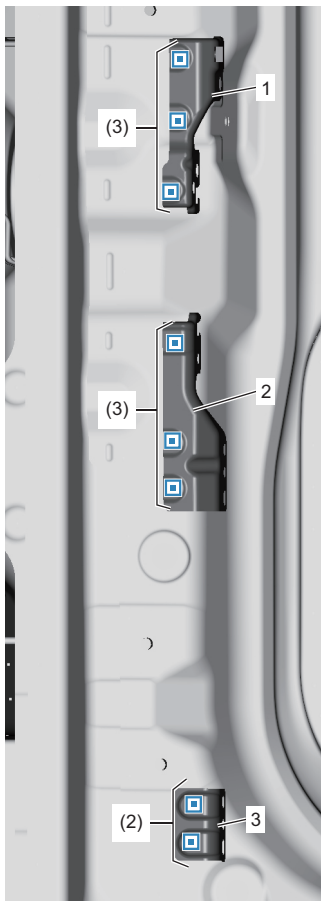

IK4L0A9B0046-01

Tháo và lắp phía bảng điều khiển (Model không trang bị hệ thống túi khí)

AENK4L0B9B06006

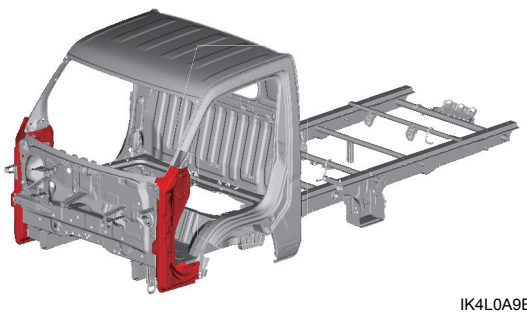

IK4L0A9B0056-01

Lưu ý chung
Phương pháp hàn và số lượng điểm hàn ở hai bên phải giống nhau. Hướng dẫn sửa chữa này mô tả quy trình dành cho bên trái.

Bộ phận đã được tháo
Hướng dẫn sửa chữa này được trình bày với điều kiện (các) phụ tùng thay thế trong các hướng dẫn sửa chữa sau đây đã được tháo ra.
- “Tháo và lắp ốp ngoài cột trước (Model không trang bị hệ thống túi khí)” (Trang 9K-61)

AENK4L0B.book Page 73 Thursday, August 29, 2019 10:31 AM

Phụ tùng thay thế

Hướng dẫn sửa chữa này liệt kê quy trình tháo và lắp (các) phụ tùng thay thế được mô tả trong bảng sau.
Để biết thêm thông tin (ví dụ: từng bộ phận tấm ốp), tham khảo mục “Tham khảo” sau trong “Mô tả tấm kim loại” (Trang 9K-6).

(Các) phụ tùng thay thế	Ghi chú	Tham khảo
Miếng gia cường bản lề cửa trước	—	“Thân xe bên”
Giá đỡ trên phía trước thân xe	—	
Bửng bên hông cabin	—	“Phần thân xe phía trước”

Tháo

1) Khoan thủng các mối hàn điểm và tháo miếng gia cường bản lề cửa trước (1).

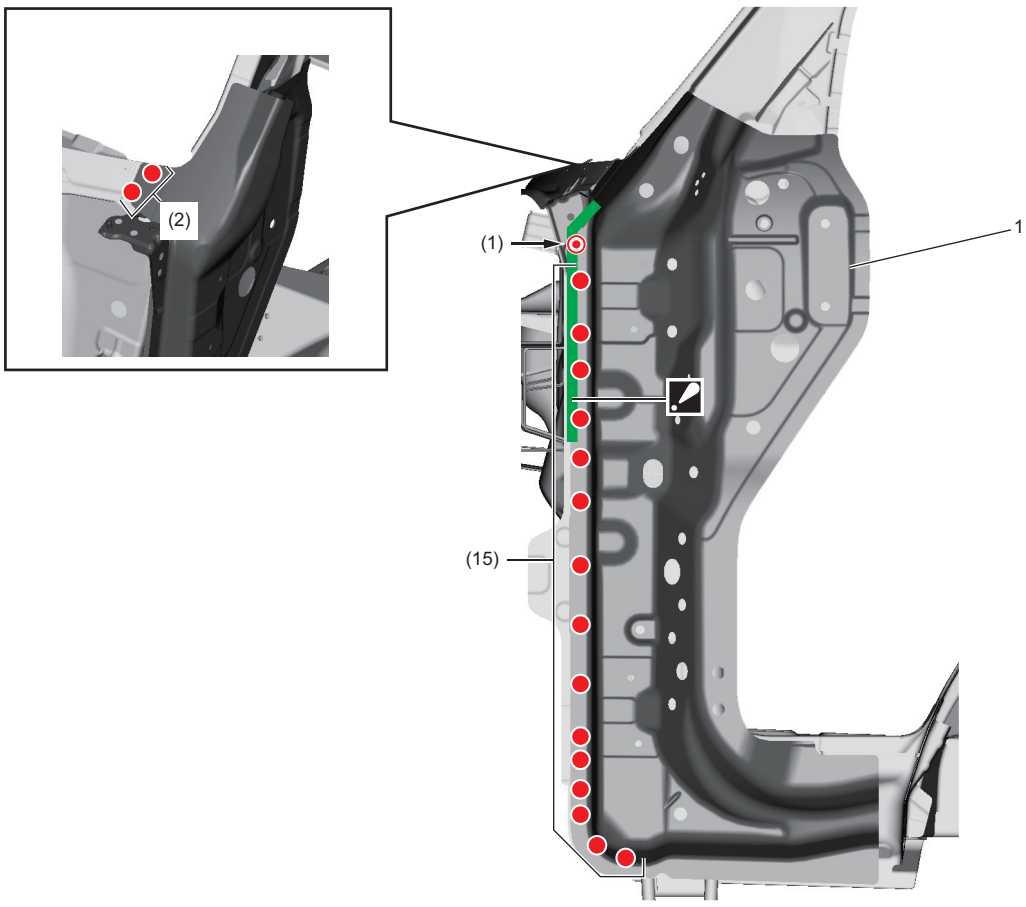

IK4L0A9B0057-05

: Khi làm nóng quanh phần có bôi keo làm kín để tách phần keo làm kín thân xe ra, hãy đảm bảo rằng nhiệt độ của phần vừa nêu không đạt đến mức 170 °C (338 °F).

AENK4L0B.book Page 74 Thursday, August 29, 2019 10:31 AM

2) Khoan thủng các mối hàn điểm và tháo bửng bên hông cabin (1).

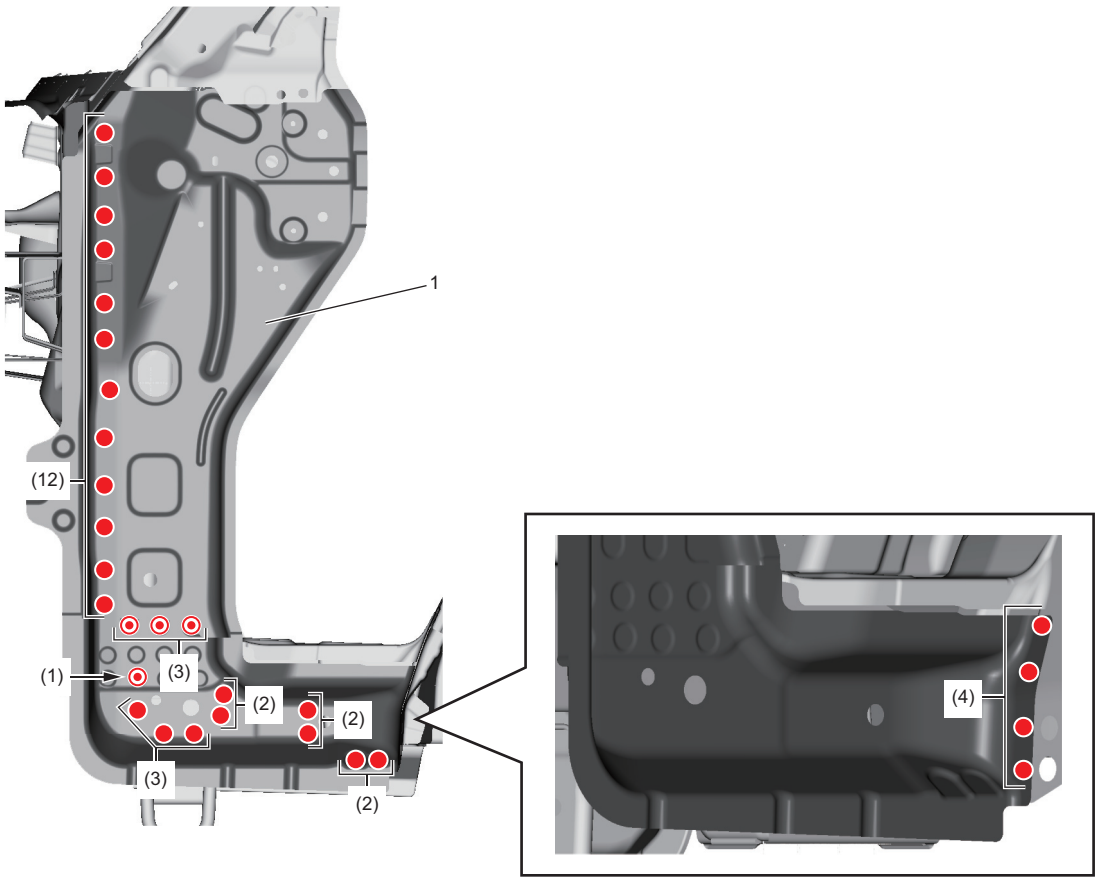

IK4L0A9B0058-05

Lắp

LƯU Ý

- **Trước khi bắt đầu hàn, kiểm tra vị trí lắp và tình trạng của (các) bộ phận lắp.**
  - **Phần thân xe phía trước: ☞(Trang 9K-25)**
  - **Bên ngoài thân xe bên: ☞(Trang 9K-27)**
  - **Bên trong thân xe bên: ☞(Trang 9K-31)**
- **Tiến hành sửa chữa đồng thời xem xét cẩn thận khi lắp các bộ phận gây ảnh hưởng tới bề ngoài xe. ☞(Trang 9K-24)**
- **Bôi keo làm kín thân xe vào vị trí được chỉ dẫn.**

AENK4L0B.book Page 75 Thursday, August 29, 2019 10:31 AM

1) Lắp bửng bên hông cabin (1) và tiến hành hàn như được minh họa trong hình.

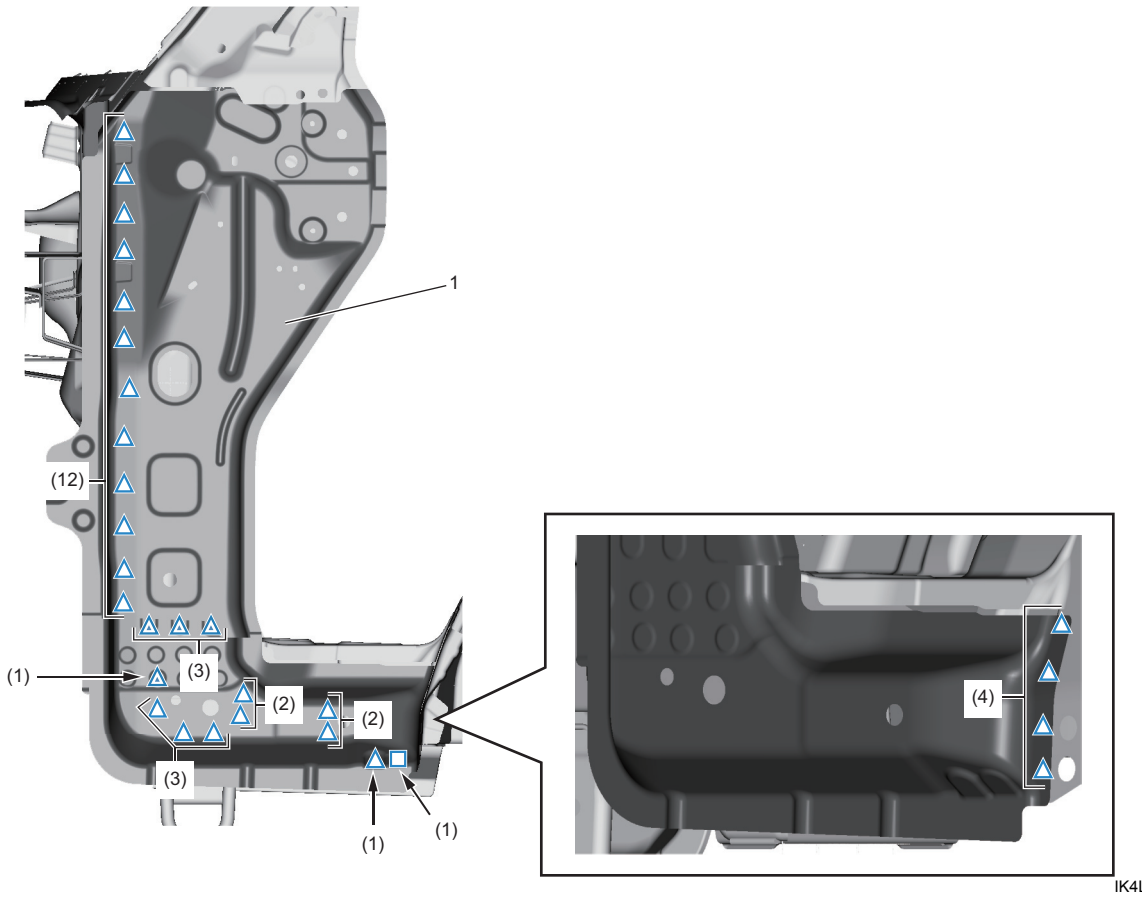

IK4L0A9B0059-05

AENK4L0B.book Page 76 Thursday, August 29, 2019 10:31 AM

2) Lắp miếng gia cường bản lề cửa trước (1) và tiến hành hàn như được minh họa trong hình.

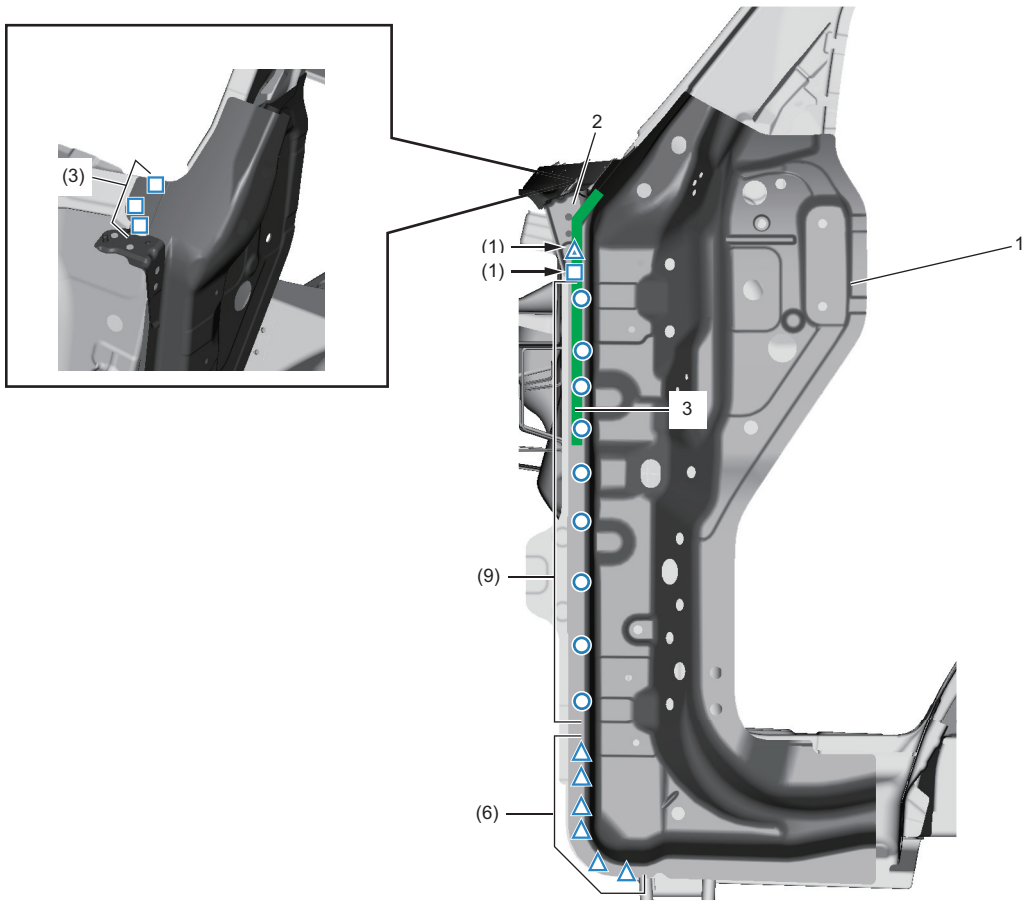

IK4L0A9B0060-04

2.	Giá đỡ trên phía trước thân xe
3.	Phần được bôi keo làm kín thân xe

Tháo và lắp phía bảng điều khiển (Model có trang bị hệ thống túi khí)

AENK4L0B9B06014

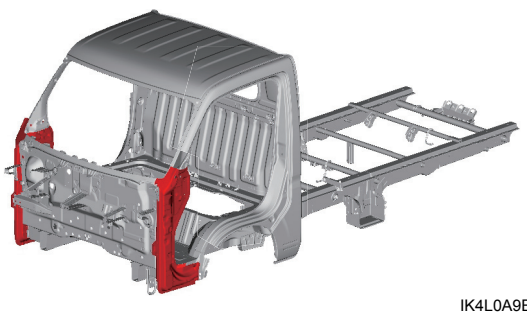

IK4L0A9B0056-01

Lưu ý chung

Phương pháp hàn và số lượng điểm hàn ở hai bên phải giống nhau. Hướng dẫn sửa chữa này mô tả quy trình dành cho bên trái.

Bộ phận đã được tháo

Hướng dẫn sửa chữa này được trình bày với điều kiện (các) phụ tùng thay thế trong các hướng dẫn sửa chữa sau đây đã được tháo ra.

- “Tháo và lắp ốp ngoài cột trước (Model có trang bị hệ thống túi khí)” (Trang 9K-67)