Khu vực có phủ lớp sơn lót

AENK4L0B9C06002

Phủ lớp sơn lót, tham khảo những hình sau.

Mã thị trường ngoài P42

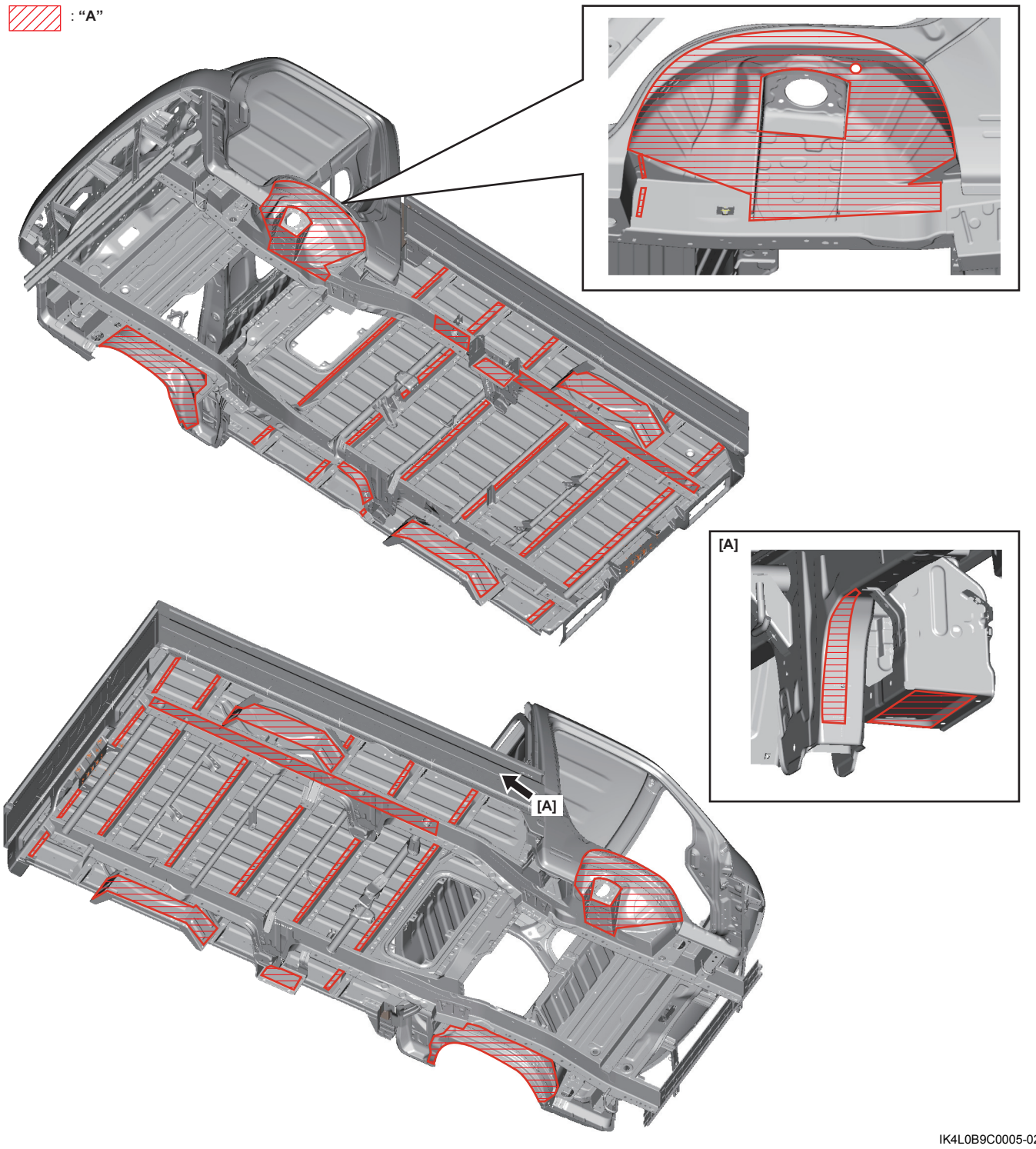

IK4L0B9C0005-02

"A": Phủ lớp sơn lót.

AENK4L0B.book Page 12 Thursday, August 29, 2019 10:31 AM

Mã thị trường P42

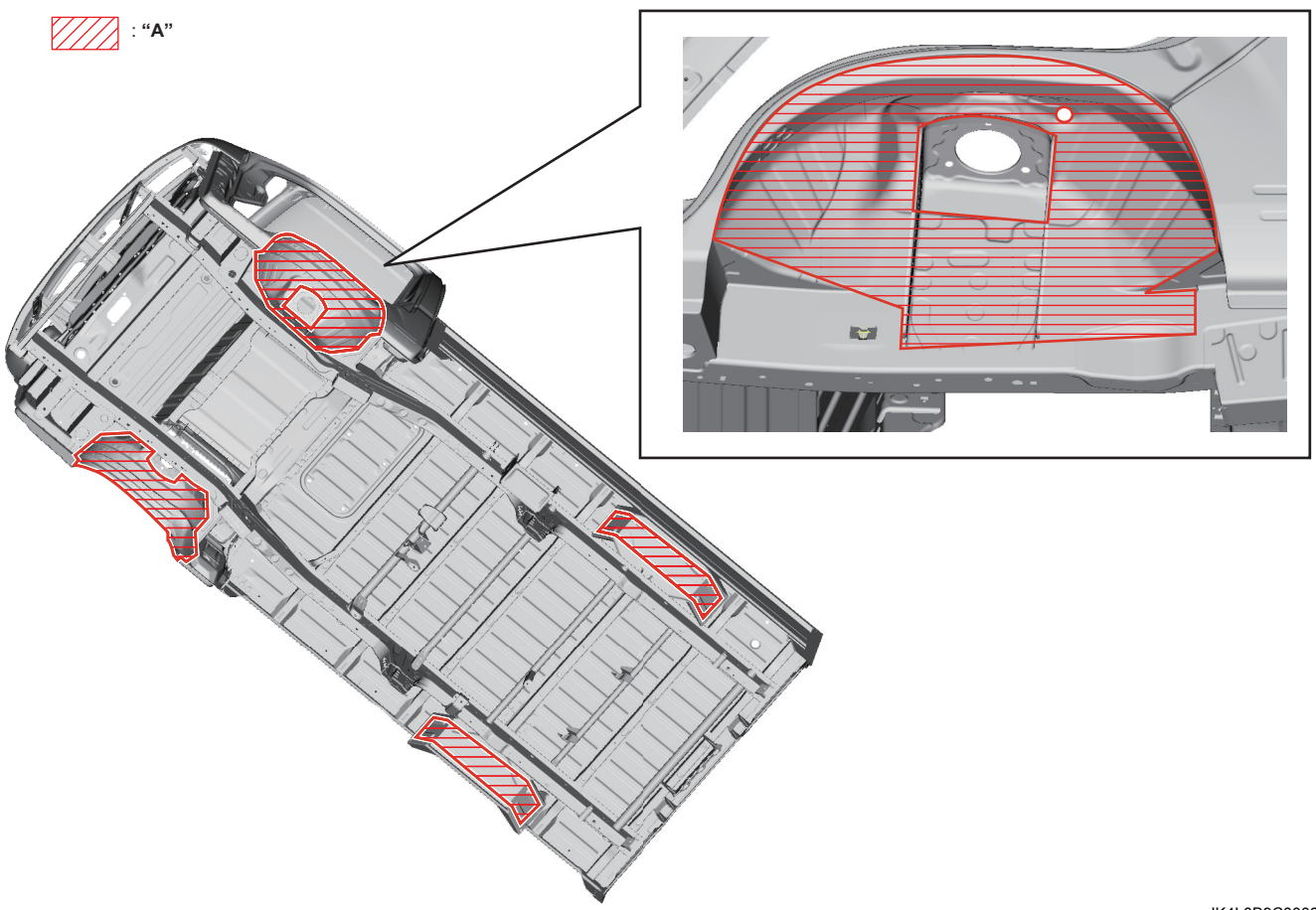

IK4L0B9C0006-01

"A": Phủ lớp sơn lót.

AENK4L0B.book Page 13 Thursday, August 29, 2019 10:31 AM

Khu vực bôi hợp chất chống gỉ sét

AENK4L0B9C06003

Bôi hợp chất chống gỉ sét, tham khảo những hình sau.

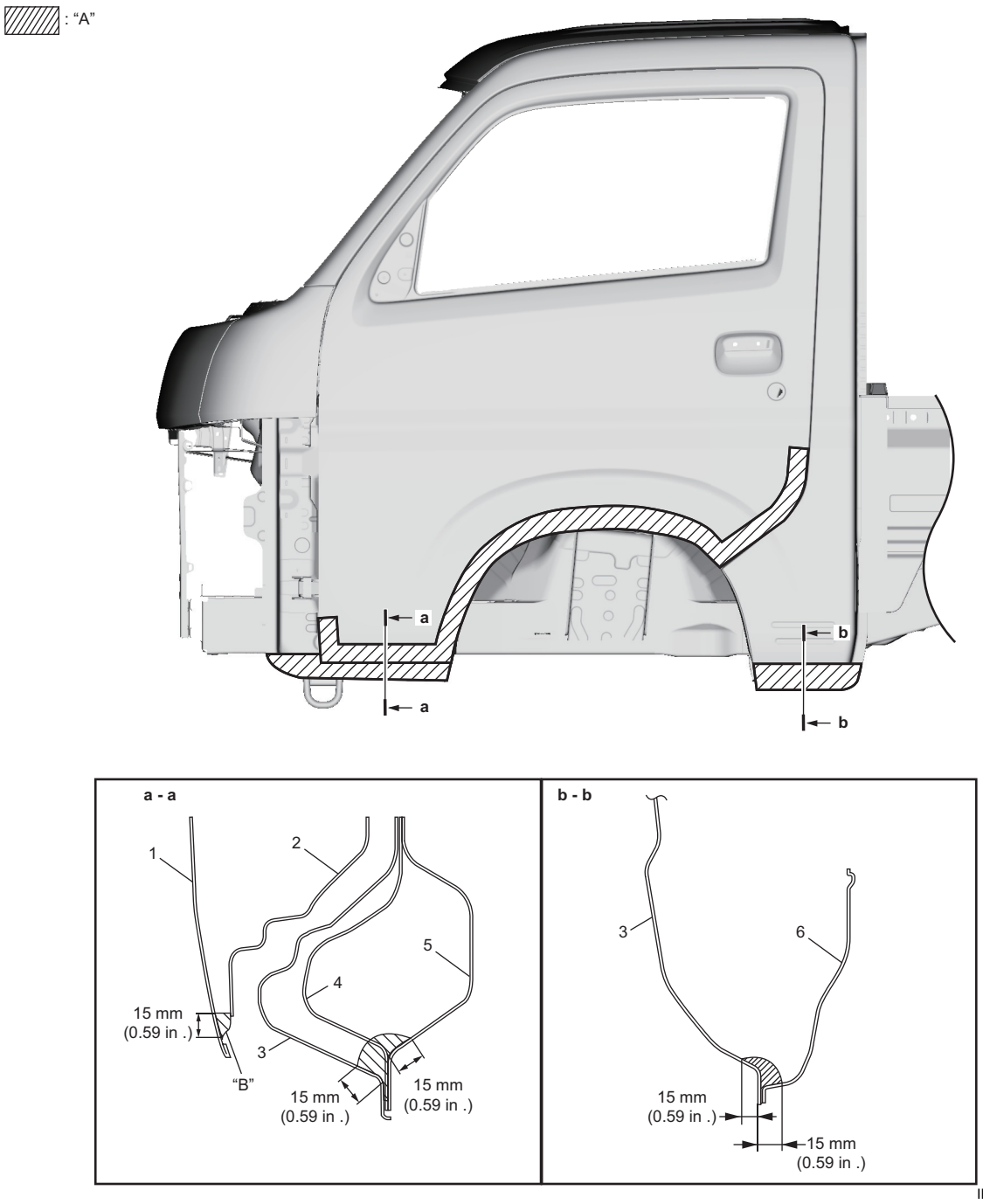

IK4L0A9C0001-02

"A": Bôi sáp chống gỉ (sáp nóng).	2. Tấm ốp bên trong cửa trước	5. Ốp trong ngưỡng cửa hông
"B": Không lắp các lỗ xả bằng sáp chống gỉ.	3. Tấm ốp phía ngoài cabin	6. Ốp trong ngưỡng cửa hông phía sau
1. Tấm ốp bên ngoài cửa trước	4. Miếng gia cường bản lề cửa trước	