AENK4L0B.book Page 13 Thursday, August 29, 2019 10:31 AM

Khu vực bôi hợp chất chống gỉ sét

AENK4L0B9C06003

Bôi hợp chất chống gỉ sét, tham khảo những hình sau.

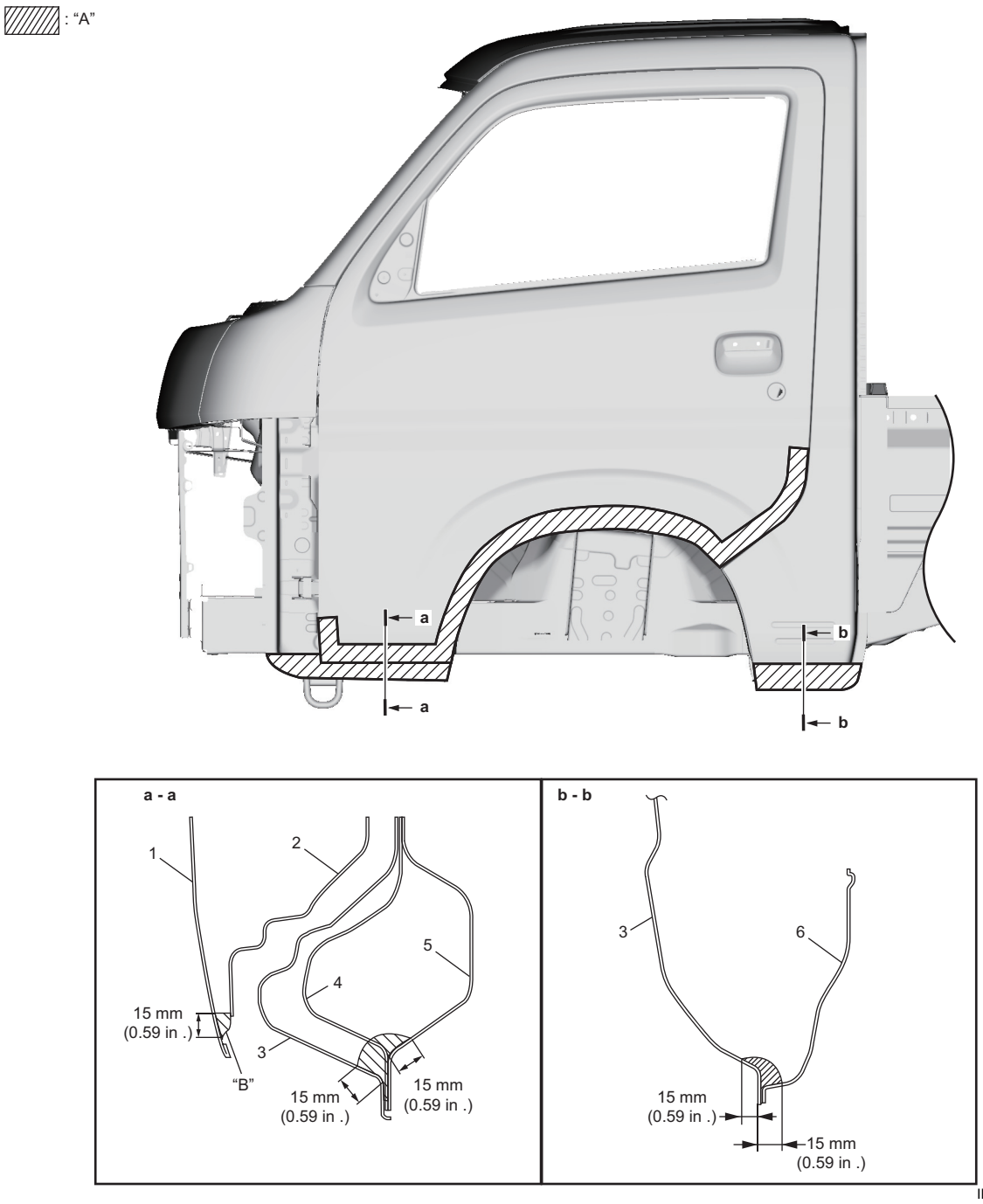

IK4L0A9C0001-02

"A": Bôi sáp chống gỉ (sáp nóng).	2. Tấm ốp bên trong cửa trước	5. Ốp trong ngưỡng cửa hông
"B": Không lắp các lỗ xả bằng sáp chống gỉ.	3. Tấm ốp phía ngoài cabin	6. Ốp trong ngưỡng cửa hông phía sau
1. Tấm ốp bên ngoài cửa trước	4. Miếng gia cường bản lề cửa trước	

AENK4L0B.book Page 1 Thursday, August 29, 2019 10:31 AM

Thiết bị âm thanh / Định vị

Sơ đồ mạch điện và hệ thống

Sơ đồ mạch điện hệ thống âm thanh

AENK4L0B9F02001

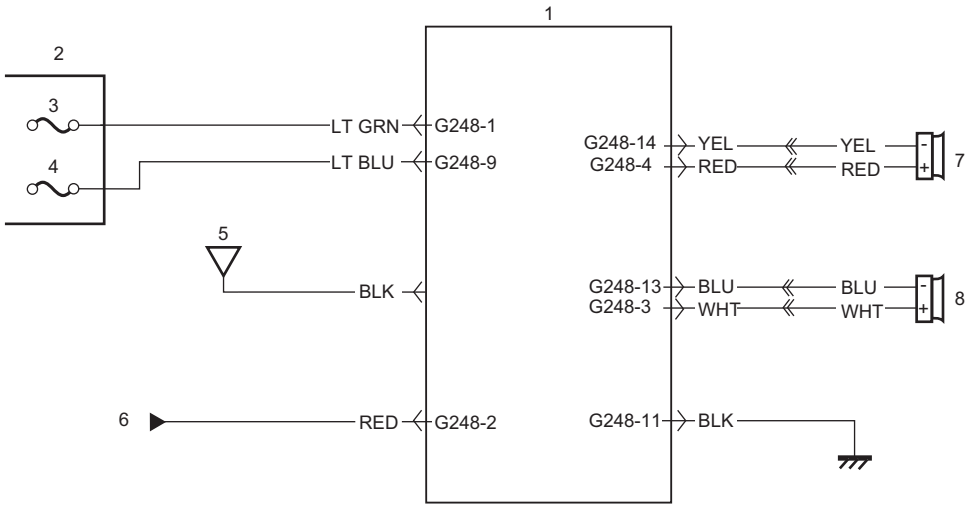

IK4L0A9F0002-02

1. Bộ thiết bị âm thanh (nếu được trang bị)	4. Cầu chì “ACC”	7. Loa trước (Phải)
2. Hộp cầu chì	5. Ăng-ten radio	8. Loa trước (Trái)
3. Cầu chì “RADIO”	6. Đến công tắc đèn	