AENK4L0B.book Page 1 Thursday, August 29, 2019 10:31 AM

Sơn / Lớp sơn lót

Mô tả chung

Xử lý chống gỉ sét

AENK4L0B9C01001

⚠ CẨN THẬN

Không tuân thủ các phương pháp làm việc tiêu chuẩn của nhà xưởng khi thực hiện các thao tác được mô tả dưới đây, đặc biệt là việc đeo kính bảo vệ mắt, có thể gây ra thương tích.
Tuân thủ các phương pháp làm việc tiêu chuẩn của nhà xưởng khi thực hiện xử lý chống gỉ sét.

- Những tấm thép dùng cho các tấm ốp của xe này được xử lý chống gỉ như sau.
  - Mạ điện trên cả hai mặt cho tất cả các tấm thép
  - Phủ sơn lót điện li âm cực cho tất cả các tấm thép
  - Phủ sáp chống gỉ lên các mặt trong của cửa và ốp ngưỡng cửa hông vì các bề mặt này hay phải chịu ẩm
  - Phủ vinyl lên phần bên dưới của ốp sàn xe và các mặt bên trong hốc bánh xe
  - Bôi keo ron lên các mép tấm cửa trước, các mối nối giữa các tấm ốp trong khoang động cơ và các phần tấm ốp tương tự khác
- Phần sau đây mô tả những điểm cần được chú ý trong khi sơn và phủ chống gỉ liên quan đến các thao tác sửa chữa thân xe.
  - Làm theo những hướng dẫn của nhà sản xuất khi sử dụng bất kỳ loại sơn và vật liệu làm kín nào.
  - Khi thay thế các tấm ốp, sửa chữa hư hỏng của chúng, hoặc khi thực hiện bất kỳ thao tác khác nào gây ảnh hưởng tới hiệu quả xử lý chống gỉ ở tấm ốp, cần phải phủ lại sơn lót cho những mặt bị ảnh hưởng sau khi vệ sinh kỹ những phần đó.
  - Chỉ được bôi keo ron và bôi sáp chống gỉ sau khi phủ sơn lót chống gỉ.
  - Bôi keo ron lên những vùng quy định như các mép, khớp gối và vết nối trong khi thay thế và sửa chữa tấm ốp để ngăn bụi bẩn và tạo ra các lớp màng chắn chống gỉ sét. Chọn loại keo ron chất lượng có đủ độ đàn hồi và tính bám dính sơn để bôi lên những vùng này.
  - Để che những khớp nối hở, hãy sử dụng vật liệu tán khóa.
  - Khi sơn những khu vực đã sửa chữa, hãy sử dụng các kỹ thuật thông thường được chấp nhận cho việc xử lý bề mặt kim loại, phủ sơn lót (sơn vinyl) và sơn màu.
  - Đối với những chỗ khó sử dụng vật liệu sơn lót thông thường, như mặt trong cửa và mặt trong ngưỡng cửa bên, hãy sử dụng sáp chống gỉ, một hợp chất dễ bám dính.
  - Khi bôi keo ron trong khi phủ sơn lót, tránh bôi keo ron lên những bộ phận liên quan tới động cơ, giá lắp phuộc/bộ giảm xóc và các bộ phận quay. Ngoài ra cần tránh bịt lỗ xả thân xe bằng các vật liệu lót hoặc vật liệu làm kín.
- Cần tiến hành xử lý các vật liệu chống gỉ sét và làm kín theo quy trình sau:
  a. Làm sạch và xử lý bề mặt kim loại.
  b. Phủ sơn lót.
  c. Bôi keo ron (cho bất kỳ vùng được làm kín ban đầu nào).
  d. Phủ sơn màu lên những vùng cần thiết như các gờ mép, khớp nối lộ và các bộ phận gầm xe.
  e. Thoa lớp sáp chống gỉ (hợp chất dễ bám dính).
  f. Phủ lớp sơn lót (lớp sơn vinyl).
- Sơn các bộ phận nhựa
  Trong số các bộ phận nhựa, những bộ phận được làm bằng Acrylonitrile Butadiene Styrene (ABS) cứng có thể được phủ bằng sơn acrylic theo quy trình sau đây mà không cần sử dụng sơn lót.
  a. Rửa bộ phận cần được sơn trong dung môi làm sạch.
  b. Phủ sơn acrylic lên bộ phận.
  c. Sấy khô bộ phận trong thời gian được quy định bởi nhà sản xuất sơn. Nhiệt độ sấy khô thích hợp là giữa 60 và 70 °C (140 và 158 °F).

Tham khảo
Có thể phân biệt những bộ phận được làm bằng Acrylonitrile Butadiene Styrene (ABS) với những bộ phận được làm từ các vật liệu nhựa khác, như polypropylene và vinyl bằng phương pháp sau đây.

1) Cắt một miếng vật liệu nhỏ từ vùng không nhìn thấy được của bộ phận nhựa cần kiểm tra bằng lưỡi dao sắc.
2) Giữ miếng cắt đó bằng kìm và để trên một ngọn lửa.
3) Nếu miếng cắt đó cháy tạo ra khói đen kịt trong khi phần cặn sót lại lơ lửng trong không khí, bộ phận nhựa đó được làm bằng Acrylonitrile Butadiene Styrene (ABS). (Nếu được làm bằng polypropylene, sẽ không nhìn rõ khói được tạo ra trong khi cháy.)

AENK4L0B.book Page 2 Thursday, August 29, 2019 10:31 AM

Hướng dẫn sửa chữa

Các khu vực có sử dụng keo ron

AENK4L0B9C06001

Bôi keo ron tham khảo những hình sau.

Bửng trước cabin và sàn xe

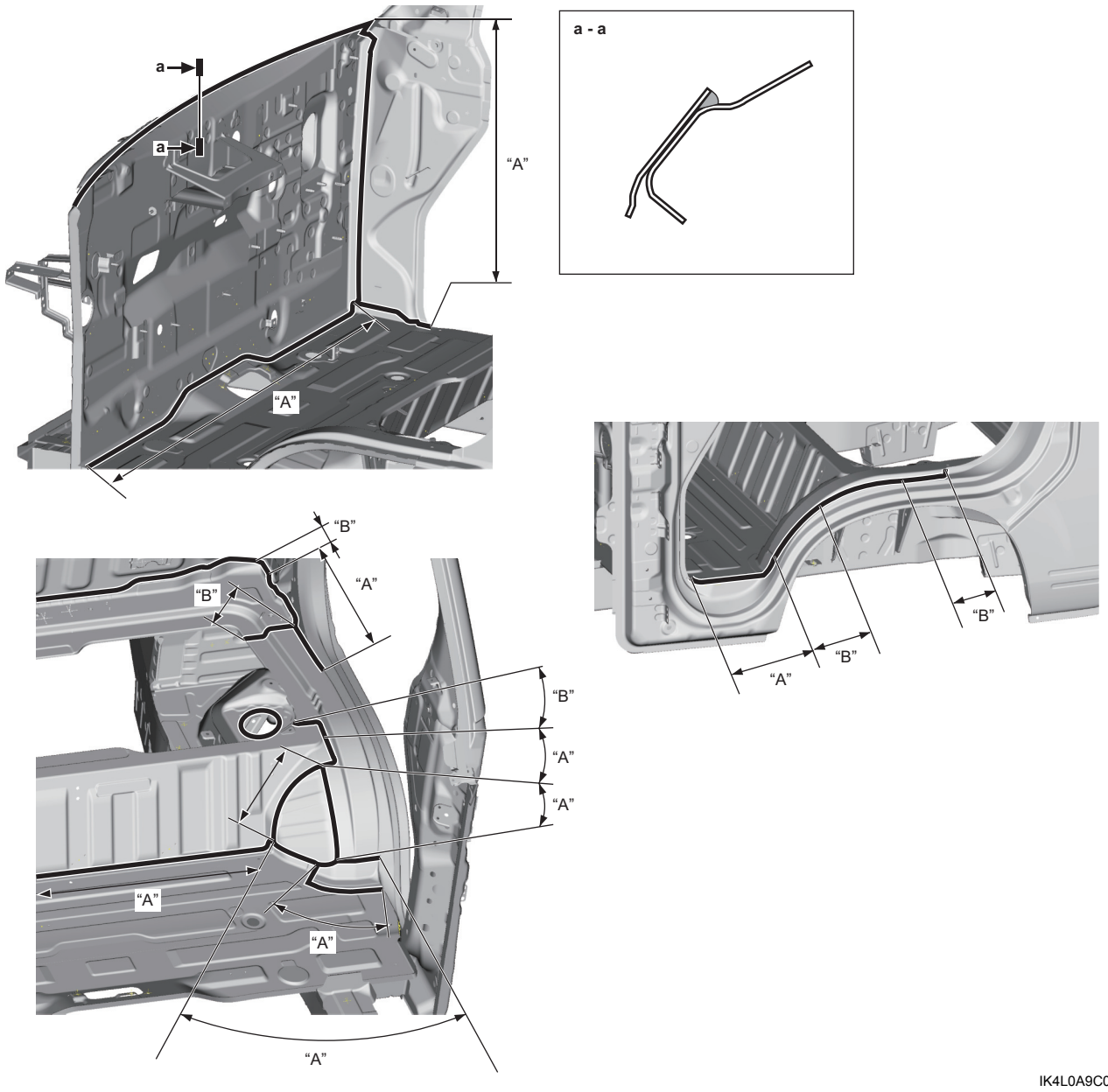

IK4L0A9C0003-02

"A": Phết keo ron bằng chổi.	"B": Lau sạch keo ron còn dư.