AENK4L0B.book Page 2 Thursday, August 29, 2019 10:31 AM

Hướng dẫn sửa chữa

Các khu vực có sử dụng keo ron

AENK4L0B9C06001

Bôi keo ron tham khảo những hình sau.

Bửng trước cabin và sàn xe

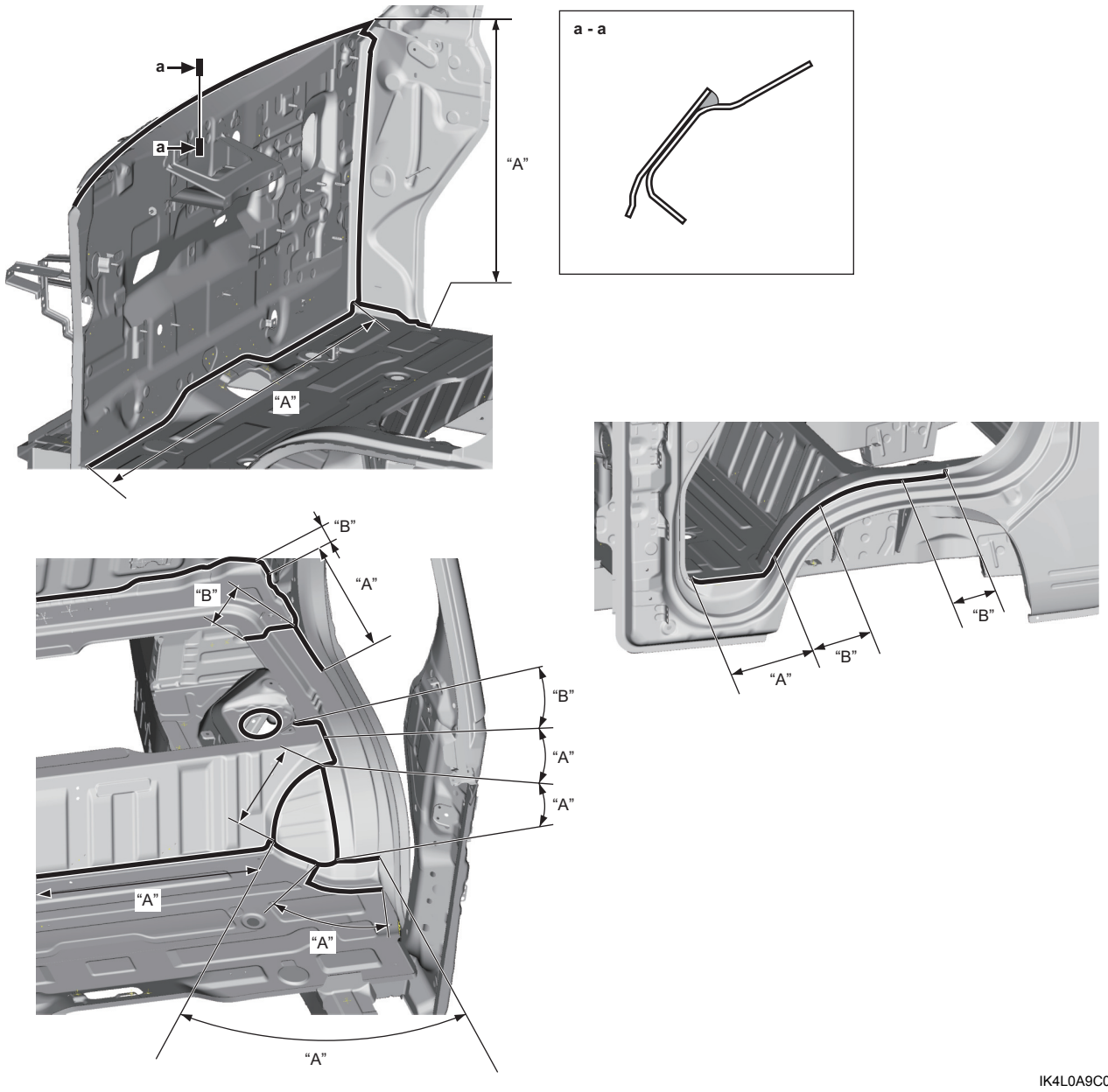

IK4L0A9C0003-02

"A": Phết keo ron bằng chổi.	"B": Lau sạch keo ron còn dư.