AENK4L0B.book Page 2 Thursday, August 29, 2019 10:31 AM

Vị trí bộ phận

Vị trí các bộ phận của hệ thống âm thanh

AENK4L0B9F03001

LƯU Ý

Hình vẽ thể hiện xe tay lái nghịch (RHD). Với xe LHD, các bộ phận có dấu (*) được lắp bên phía đối diện.

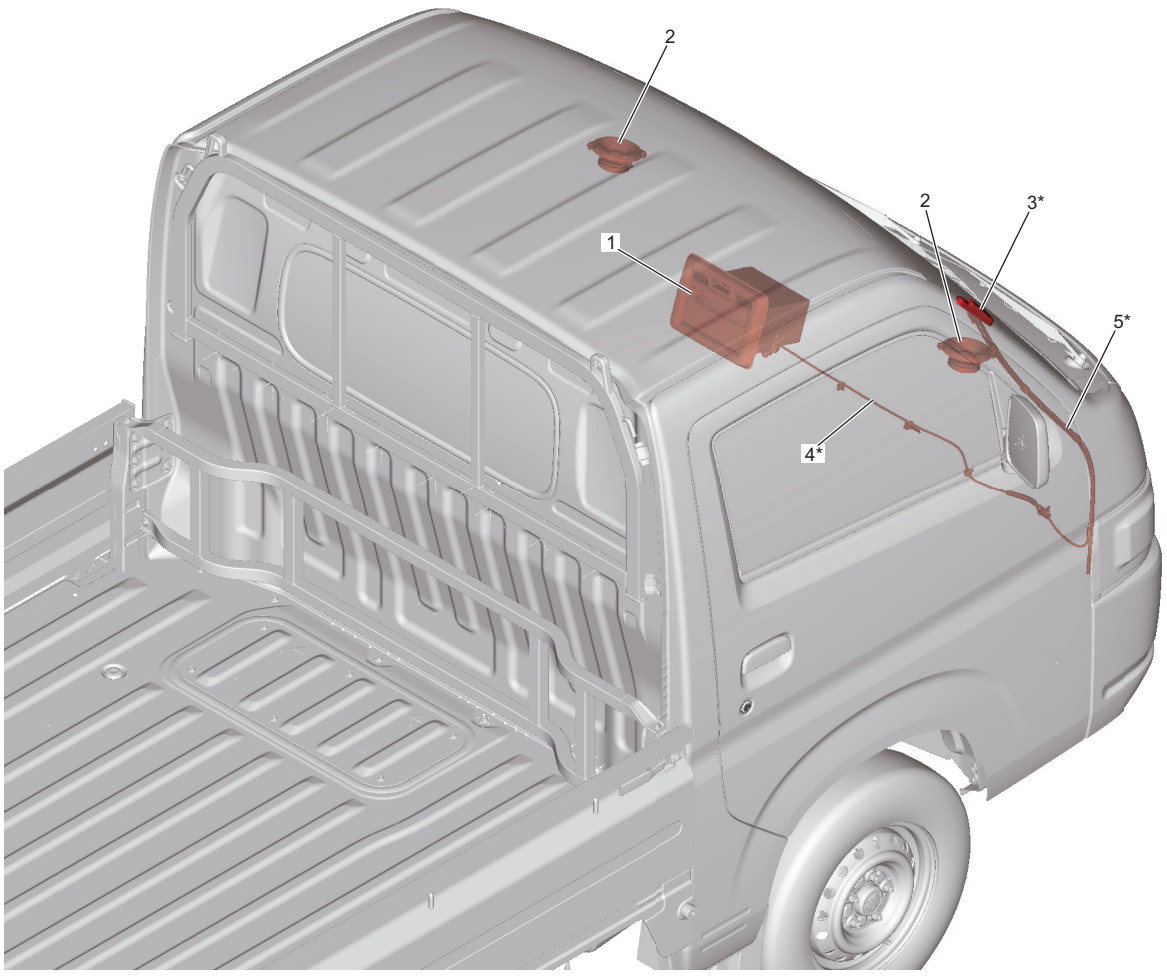

IK4L0B9F0001-01

1. Bộ thiết bị âm thanh (nếu được trang bị)	3. Ăng-ten (nếu được trang bị)	5. Cáp đường truyền ăng-ten radio (mui xe)
2. Loa trước (nếu được trang bị)	4. Cáp đường truyền ăng-ten radio (táp lô)	

Thông tin và quy trình chẩn đoán

Chẩn đoán triệu chứng hệ thống âm thanh

AENK4L0B9F04001

Trước khi tiến hành khắc phục sự cố như dưới đây, kiểm tra xem triệu chứng đó xuất hiện có phải do xử lý không đúng cách hay không trong khi tham khảo Sách hướng dẫn sử dụng.
Nếu không thể xác định nguyên nhân bằng cách xử lý sự cố sau, hãy thay bộ thiết bị âm thanh bằng một thiết bị chuẩn. Nếu triệu chứng đã được làm rõ, nguyên nhân là bộ thiết bị âm thanh.

AENK4L0B.book Page 3 Thursday, August 29, 2019 10:31 AM

Tình trạng	Nguyên nhân có thể	Sửa chữa / Mục tham khảo
Không thể BẬT bộ thiết bị âm thanh	Giắc cắm âm thanh	*"Kiểm tra tình trạng tiếp xúc chập chờn và tiếp xúc kém" trong Phần 00 (Trang 00-11)*
	Mạch nguồn và mạch nối đất bộ thiết bị âm thanh	*"Kiểm tra bộ thiết bị âm thanh và mạch của bộ thiết bị" (Trang 9O-3)*
	Dây mạch nguồn và mạch nối đất bộ thiết bị âm thanh	*"Sơ đồ mạch điện hệ thống âm thanh" (Trang 9O-1)*
Thu radio kém	Giắc cắm ăng-ten radio	*"Kiểm tra tình trạng tiếp xúc chập chờn và tiếp xúc kém" trong Phần 00 (Trang 00-11)*
	Ăng-ten hoặc cáp đường truyền ăng-ten	*"Kiểm tra ăng-ten và cáp đường truyền ăng-ten" (Trang 9O-8)*
Loa không phát ra âm thanh	Giắc cắm loa	*"Kiểm tra tình trạng tiếp xúc chập chờn và tiếp xúc kém" trong Phần 00 (Trang 00-11)*
	Mạch loa	*"Kiểm tra bộ thiết bị âm thanh và mạch của bộ thiết bị" (Trang 9O-3)*
	Dây mạch loa	*"Sơ đồ mạch điện hệ thống âm thanh" (Trang 9O-1)*
Đèn chiếu sáng không sáng	Mạch chiếu sáng	*"Kiểm tra bộ thiết bị âm thanh và mạch của bộ thiết bị" (Trang 9O-3)*
	Dây mạch chiếu sáng	*"Sơ đồ mạch điện hệ thống âm thanh" (Trang 9O-1)*

Kiểm tra bộ thiết bị âm thanh và mạch của bộ thiết bị

AENK4L0B9F04002

Kiểm tra điện áp và tín hiệu

1) Tháo bộ thiết bị âm thanh khỏi xe. ☞(Trang 9O-5)
2) Cắm giắc cắm vào bộ thiết bị âm thanh.
3) Kiểm tra điện áp bằng đồng hồ vạn năng (VOM) và máy đo xung.

LƯU Ý

- **Kiểm tra để đảm bảo điện áp bình điện lớn hơn hoặc bằng 11 V.**
- **Không thể sử dụng đồng hồ đo điện áp để đo đầu ra từ các cực được đánh dấu bằng dấu hoa thị (*) vì chúng là tín hiệu xung. Sử dụng máy đo xung để đo những đầu ra này.**

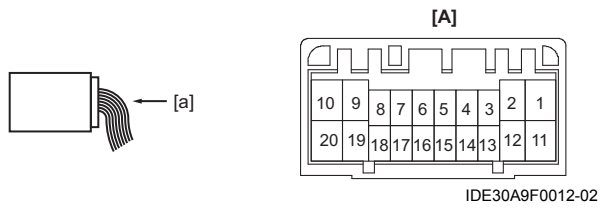

[A]: Giắc cắm "G248" (bộ thiết bị âm thanh) (Góc nhìn: [a])