AENK4L0B.book Page 2 Thursday, August 29, 2019 10:31 AM

Vị trí bộ phận

Vị trí các bộ phận của hệ thống âm thanh

AENK4L0B9F03001

LƯU Ý

Hình vẽ thể hiện xe tay lái nghịch (RHD). Với xe LHD, các bộ phận có dấu (*) được lắp bên phía đối diện.

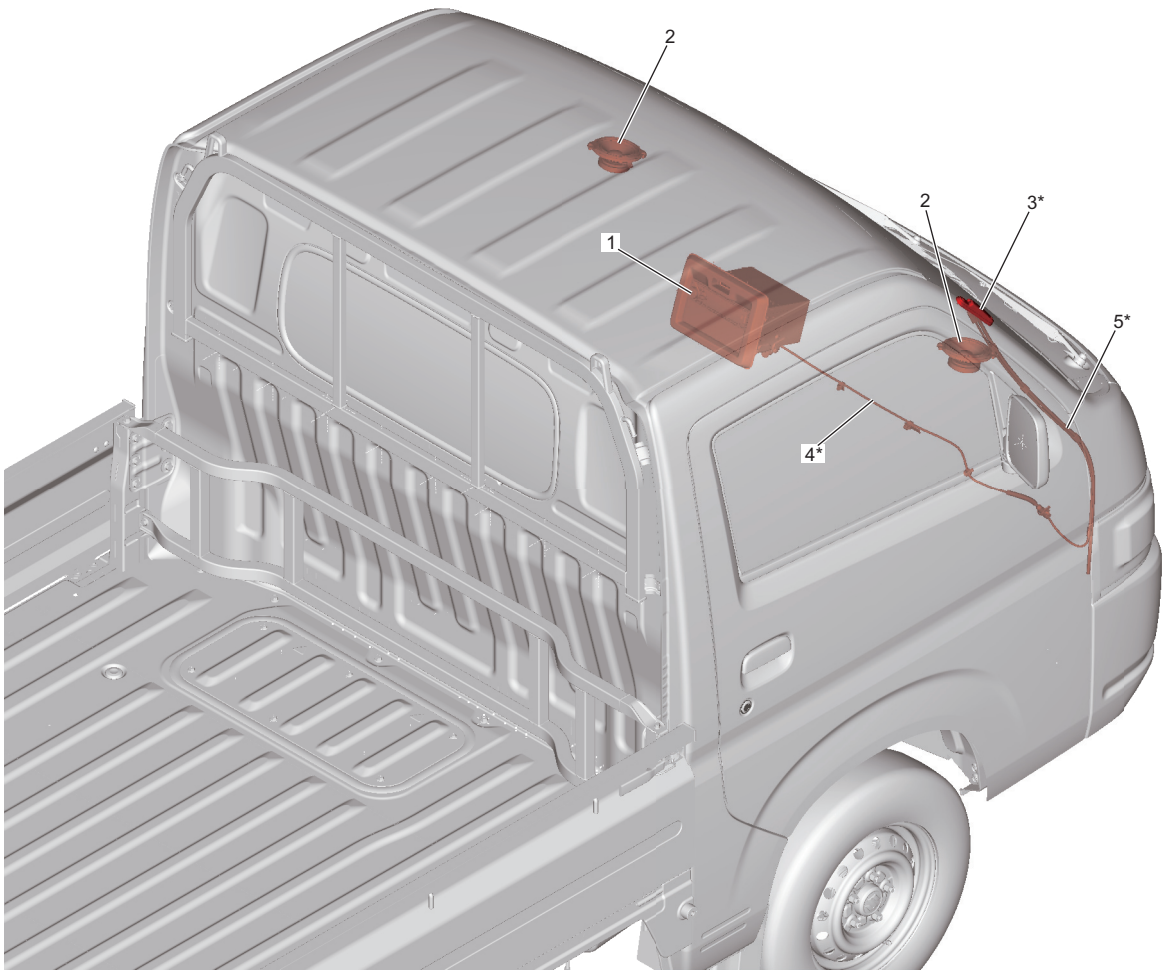

IK4L0B9F0001-01

1. Bộ thiết bị âm thanh (nếu được trang bị)	3. Ăng-ten (nếu được trang bị)	5. Cáp đường truyền ăng-ten radio (mui xe)
2. Loa trước (nếu được trang bị)	4. Cáp đường truyền ăng-ten radio (táp lô)	

Thông tin và quy trình chẩn đoán

Chẩn đoán triệu chứng hệ thống âm thanh

AENK4L0B9F04001

Trước khi tiến hành khắc phục sự cố như dưới đây, kiểm tra xem triệu chứng đó xuất hiện có phải do xử lý không đúng cách hay không trong khi tham khảo Sách hướng dẫn sử dụng.
Nếu không thể xác định nguyên nhân bằng cách xử lý sự cố sau, hãy thay bộ thiết bị âm thanh bằng một thiết bị chuẩn. Nếu triệu chứng đã được làm rõ, nguyên nhân là bộ thiết bị âm thanh.