AENK4L0B.book Page 3 Thursday, August 29, 2019 10:31 AM

Tình trạng	Nguyên nhân có thể	Sửa chữa / Mục tham khảo
Không thể BẬT bộ thiết bị âm thanh	Giắc cắm âm thanh	*"Kiểm tra tình trạng tiếp xúc chập chờn và tiếp xúc kém" trong Phần 00 (Trang 00-11)*
	Mạch nguồn và mạch nối đất bộ thiết bị âm thanh	*"Kiểm tra bộ thiết bị âm thanh và mạch của bộ thiết bị" (Trang 9O-3)*
	Dây mạch nguồn và mạch nối đất bộ thiết bị âm thanh	*"Sơ đồ mạch điện hệ thống âm thanh" (Trang 9O-1)*
Thu radio kém	Giắc cắm ăng-ten radio	*"Kiểm tra tình trạng tiếp xúc chập chờn và tiếp xúc kém" trong Phần 00 (Trang 00-11)*
	Ăng-ten hoặc cáp đường truyền ăng-ten	*"Kiểm tra ăng-ten và cáp đường truyền ăng-ten" (Trang 9O-8)*
Loa không phát ra âm thanh	Giắc cắm loa	*"Kiểm tra tình trạng tiếp xúc chập chờn và tiếp xúc kém" trong Phần 00 (Trang 00-11)*
	Mạch loa	*"Kiểm tra bộ thiết bị âm thanh và mạch của bộ thiết bị" (Trang 9O-3)*
	Dây mạch loa	*"Sơ đồ mạch điện hệ thống âm thanh" (Trang 9O-1)*
Đèn chiếu sáng không sáng	Mạch chiếu sáng	*"Kiểm tra bộ thiết bị âm thanh và mạch của bộ thiết bị" (Trang 9O-3)*
	Dây mạch chiếu sáng	*"Sơ đồ mạch điện hệ thống âm thanh" (Trang 9O-1)*

Kiểm tra bộ thiết bị âm thanh và mạch của bộ thiết bị

AENK4L0B9F04002

Kiểm tra điện áp và tín hiệu

1) Tháo bộ thiết bị âm thanh khỏi xe. ☞(Trang 9O-5)
2) Cắm giắc cắm vào bộ thiết bị âm thanh.
3) Kiểm tra điện áp bằng đồng hồ vạn năng (VOM) và máy đo xung.

LƯU Ý

- **Kiểm tra để đảm bảo điện áp bình điện lớn hơn hoặc bằng 11 V.**
- **Không thể sử dụng đồng hồ đo điện áp để đo đầu ra từ các cực được đánh dấu bằng dấu hoa thị (*) vì chúng là tín hiệu xung. Sử dụng máy đo xung để đo những đầu ra này.**

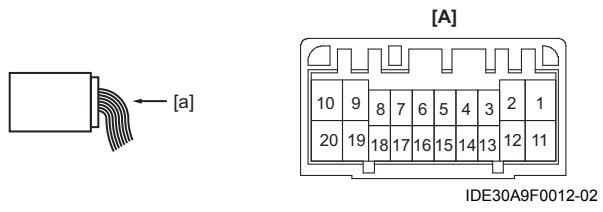

[A]: Giắc cắm "G248" (bộ thiết bị âm thanh) (Góc nhìn: [a])

9O-4 Thiết bị âm thanh / Định vị:

[A] Giắc cắm “G248” (Bộ thiết bị âm thanh)

Số cực	Màu dây	Mạch	Điện áp chuẩn	Trạng thái
G248-1	LT GRN	Nguồn điện	Xấp xỉ 12 V	Công tắc máy: “OFF”, “ACC” hoặc “ON”
G248-2	RED	Nguồn điện (chiếu sáng)	Xấp xỉ 12 V	Khi đèn kích thước bật
			Xấp xỉ 0 V	Ngoài trạng thái trên
G248-3	WHT	Loa trước (Trái) (+)	—	Âm thanh: “ON”
			Tham khảo dạng sóng tham chiếu. “Tín hiệu loa” (Trang 9O-4)	
G248-4	RED	Loa trước (Phải) (+)	—	Âm thanh: “ON”
			Tham khảo dạng sóng tham chiếu. “Tín hiệu loa” (Trang 9O-4)	
G248-9	LT BLU	Nguồn điện (ACC)	Xấp xỉ 12 V	Công tắc máy: “ACC” hoặc “ON”
G248-11	BLK	Nối đất cho bộ thiết bị âm thanh	Xấp xỉ 0 V	Công tắc máy: “OFF”, “ACC” hoặc “ON”
G248-13	BLU	Loa trước (Trái) (–)	—	Âm thanh: “ON”
			Tham khảo dạng sóng tham chiếu. “Tín hiệu loa” (Trang 9O-4)	
G248-14	YEL	Loa trước (Phải) (–)	—	Âm thanh: “ON”
			Tham khảo dạng sóng tham chiếu. “Tín hiệu loa” (Trang 9O-4)	

Dạng sóng tham chiếu

LƯU Ý

- **Phân tích dạng sóng như sau.**

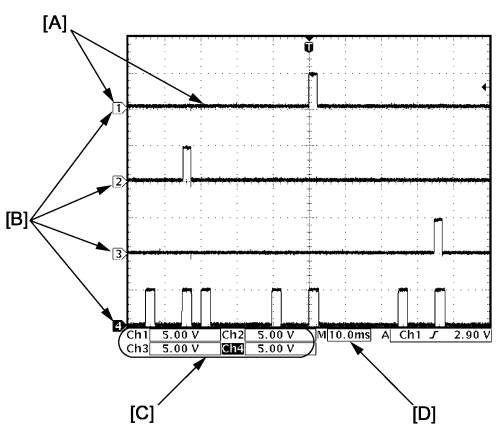

I8T401111066-01

[A]: Dạng sóng của kênh 1	[C]: VOLT/DIV của từng kênh
[B]: Mức nối đất của từng kênh	[D]: TIME/DIV

- **Dạng sóng thay đổi tùy thuộc vào điều kiện đo và thông số kỹ thuật của xe.**

Tín hiệu loa

Kênh	Que đo	Số cực
1	+	Loa trước (Trái): G248-3 Loa trước (Phải): G248-4
	–	Loa trước (Trái): G248-13 Loa trước (Phải): G248-14

Điều kiện đo

Công tắc âm thanh: ON

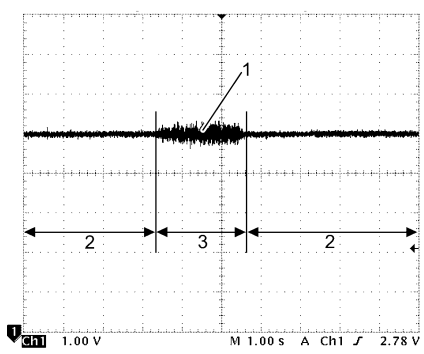

I9R90A9F0003-01

1. Tín hiệu loa	3. Khi tăng âm lượng
2. Khi tắt âm thanh	

AENK4L0B.book Page 5 Thursday, August 29, 2019 10:31 AM

Hướng dẫn sửa chữa

Tháo và lắp bộ thiết bị âm thanh

AENK4L0B9F06001

Tháo

Có bộ thiết bị âm thanh

1) Tháo ốp trang trí giữa táp lô (1) bằng cách kéo theo hướng mũi tên.

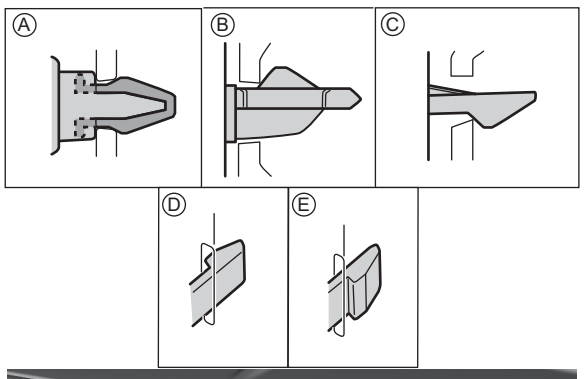

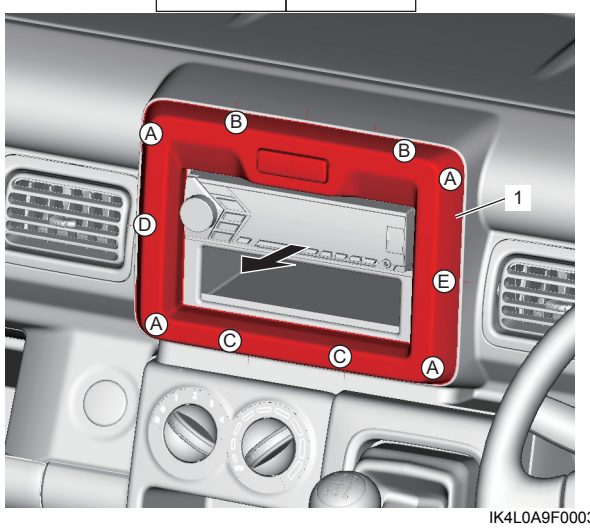

IK4L0A9F0003-02

2) Rút giắc cắm công tắc báo nguy.
3) Tháo các vít (1), sau đó tháo bộ thiết bị âm thanh (2) khỏi táp lô.

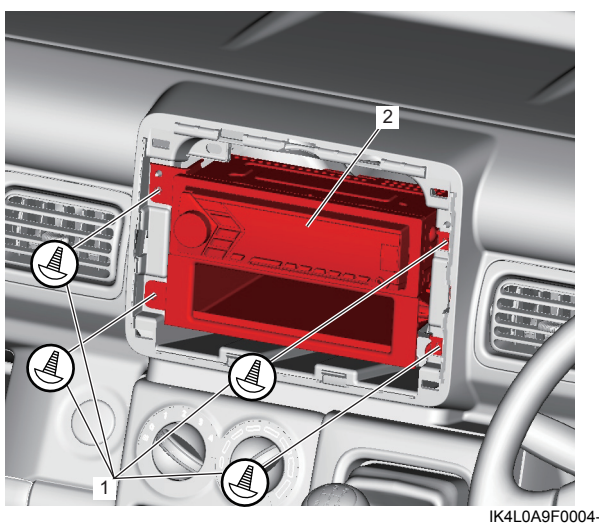

IK4L0A9F0004-01

4) Rút giắc cắm khỏi bộ thiết bị âm thanh.
5) Tháo giá đỡ bộ audio (1) và ngăn để đồ dưới bộ audio (2) khỏi bộ thiết bị âm thanh (3), nếu cần.

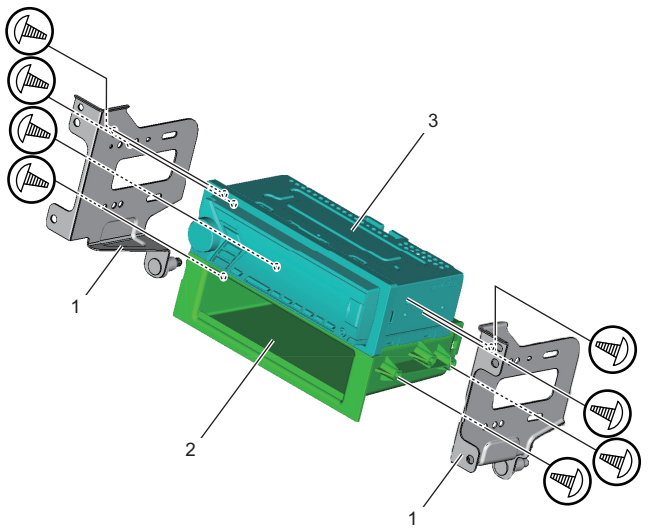

IK4L0A9F0005-01

Không có bộ thiết bị âm thanh

1) Tháo ốp trang trí giữa táp lô (1) bằng cách kéo theo hướng mũi tên.

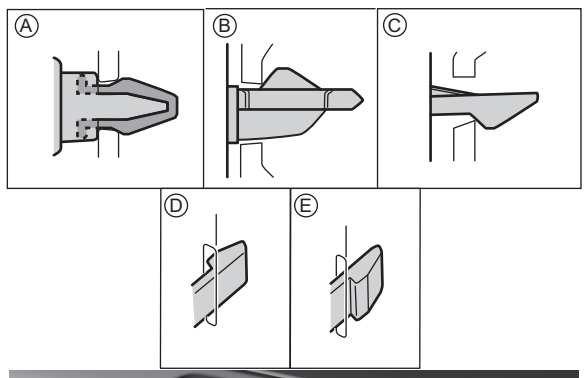

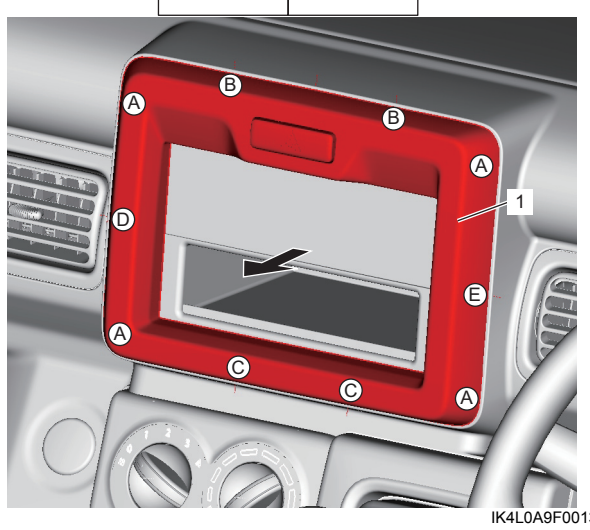

IK4L0A9F0013-01

2) Rút giắc cắm công tắc báo nguy.