AENK4L0B.book Page 5 Thursday, August 29, 2019 10:31 AM

Hướng dẫn sửa chữa

Tháo và lắp bộ thiết bị âm thanh

AENK4L0B9F06001

Tháo

Có bộ thiết bị âm thanh

1) Tháo ốp trang trí giữa táp lô (1) bằng cách kéo theo hướng mũi tên.

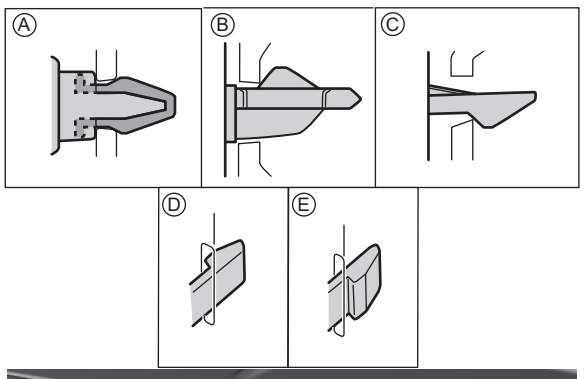

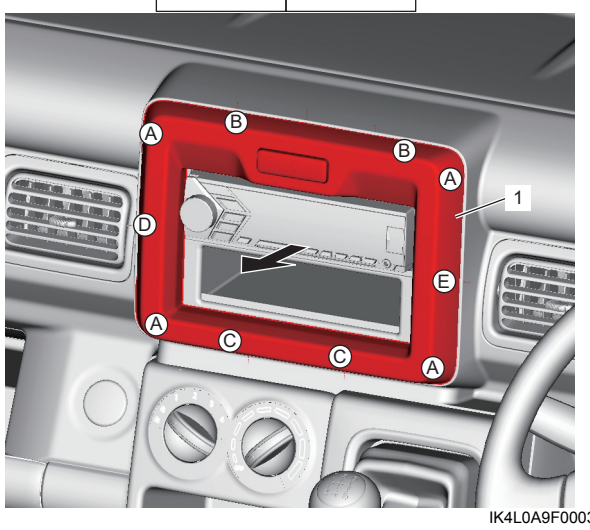

IK4L0A9F0003-02

2) Rút giắc cắm công tắc báo nguy.
3) Tháo các vít (1), sau đó tháo bộ thiết bị âm thanh (2) khỏi táp lô.

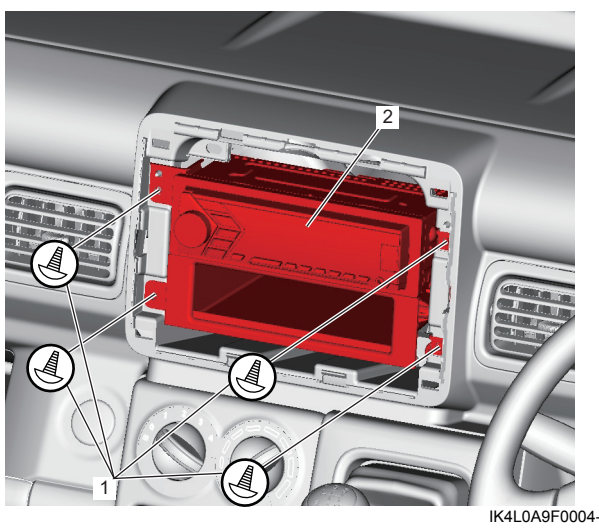

IK4L0A9F0004-01

4) Rút giắc cắm khỏi bộ thiết bị âm thanh.
5) Tháo giá đỡ bộ audio (1) và ngăn để đồ dưới bộ audio (2) khỏi bộ thiết bị âm thanh (3), nếu cần.

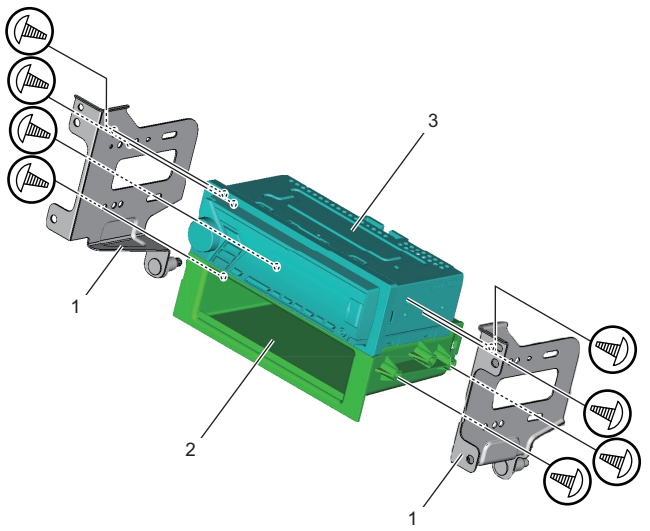

IK4L0A9F0005-01

Không có bộ thiết bị âm thanh

1) Tháo ốp trang trí giữa táp lô (1) bằng cách kéo theo hướng mũi tên.

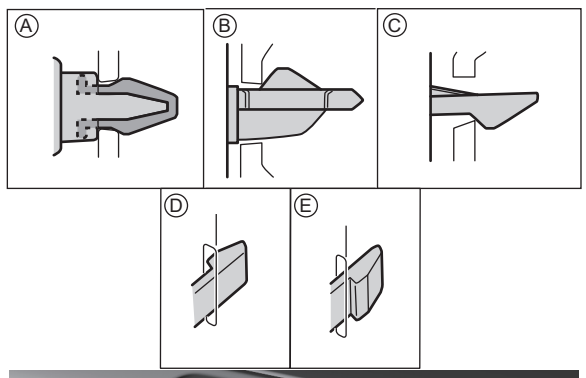

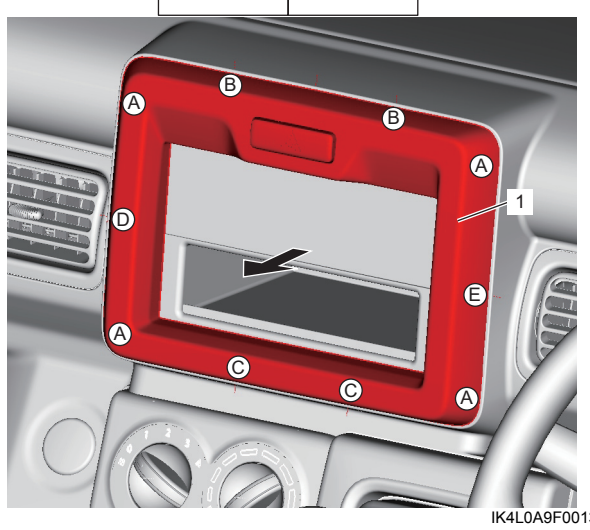

IK4L0A9F0013-01

2) Rút giắc cắm công tắc báo nguy.

AENK4L0B.book Page 6 Thursday, August 29, 2019 10:31 AM

3) Tháo các vít (1), sau đó tháo cụm ngăn để đồ dưới bộ audio (2) khỏi táp lô.

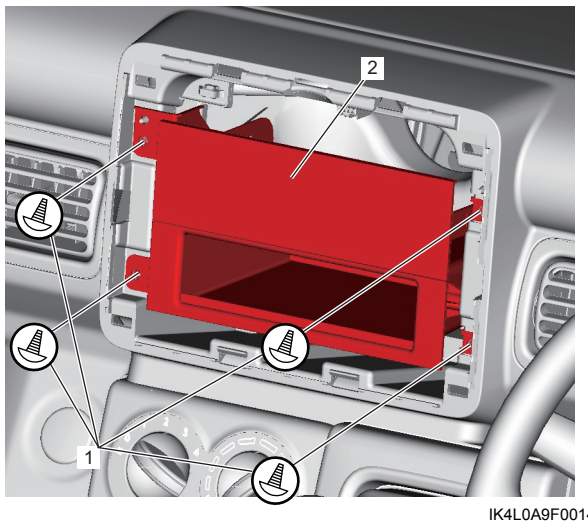

IK4L0A9F0014-01

4) Tháo giá đỡ bộ audio (1), ngăn để đồ dưới bộ audio (2) và ốp che lỗ lắp radio (3), nếu cần.

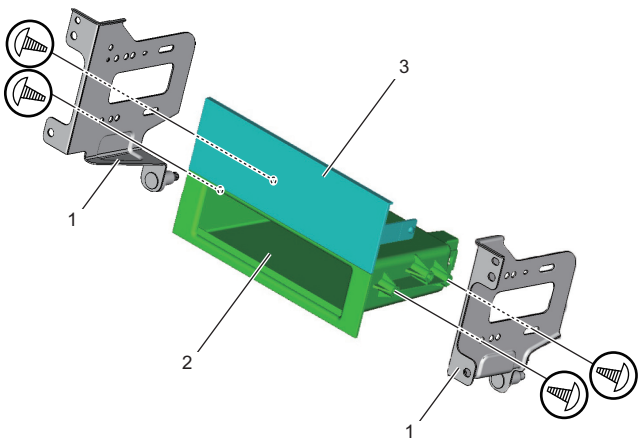

IK4L0A9F0015-01

Lắp

Thực hiện ngược lại quy trình tháo.

Tháo và lắp loa trước

AENK4L0B9F06002

Tháo

1) Tháo ốp che loa trên táp lô (1) bằng cách kéo theo hướng mũi tên như được minh họa trong hình.

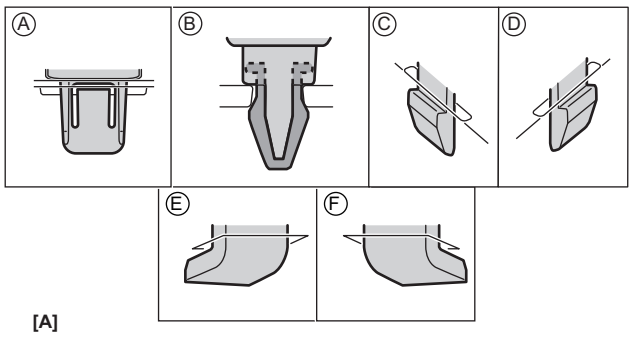

[A]

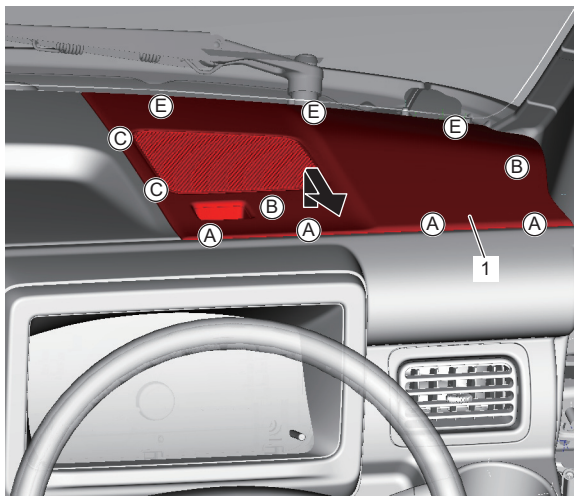

[B]

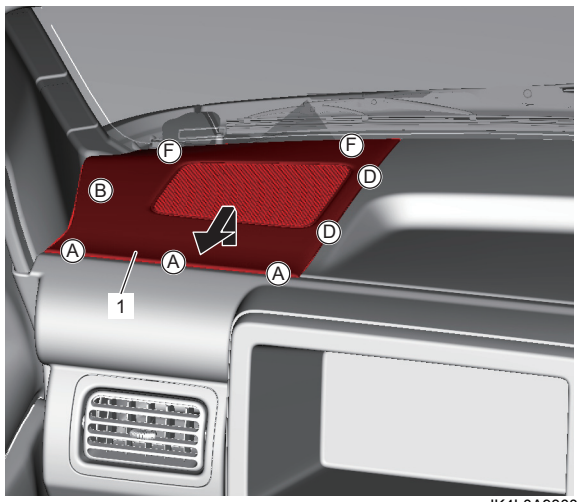

IK4L0A930011-02

[A]: Phía tài xế	[B]: Phía hành khách