AENK4L0B.book Page 6 Thursday, August 29, 2019 10:31 AM

3) Tháo các vít (1), sau đó tháo cụm ngăn để đồ dưới bộ audio (2) khỏi táp lô.

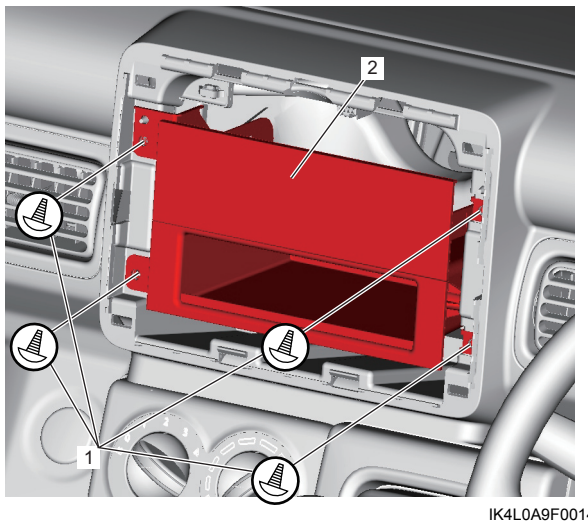

IK4L0A9F0014-01

4) Tháo giá đỡ bộ audio (1), ngăn để đồ dưới bộ audio (2) và ốp che lỗ lắp radio (3), nếu cần.

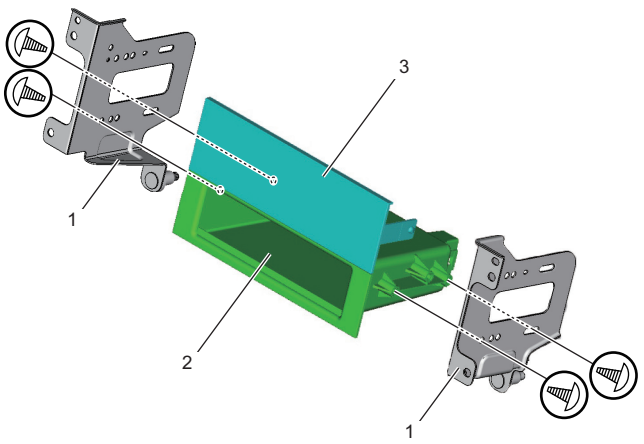

IK4L0A9F0015-01

Lắp

Thực hiện ngược lại quy trình tháo.

Tháo và lắp loa trước

AENK4L0B9F06002

Tháo

1) Tháo ốp che loa trên táp lô (1) bằng cách kéo theo hướng mũi tên như được minh họa trong hình.

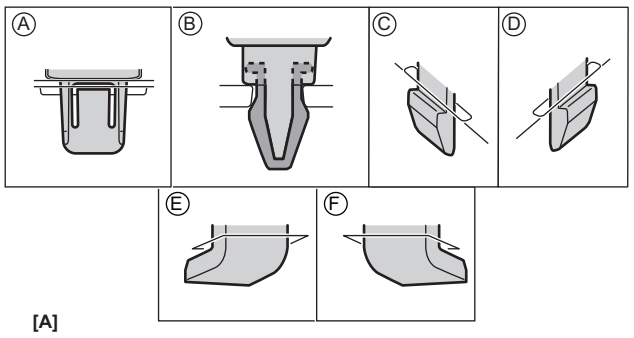

[A]

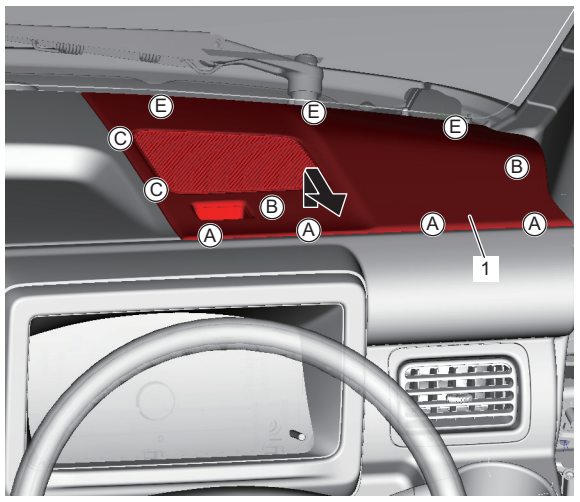

[B]

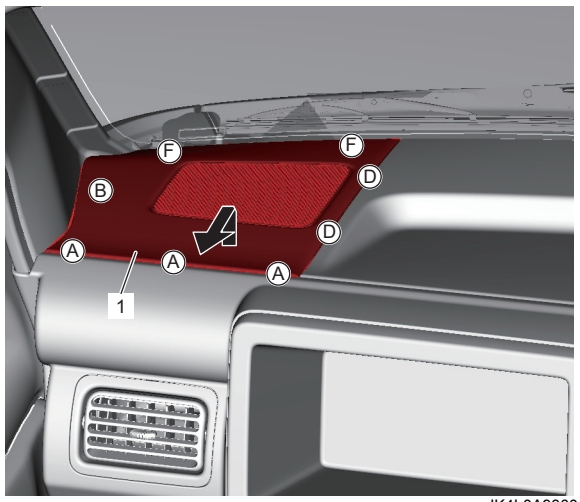

IK4L0A930011-02

[A]: Phía tài xế	[B]: Phía hành khách

AENK4L0B.book Page 7 Thursday, August 29, 2019 10:31 AM

2) Tháo các vít, sau đó tháo loa (1) khỏi táp lô.

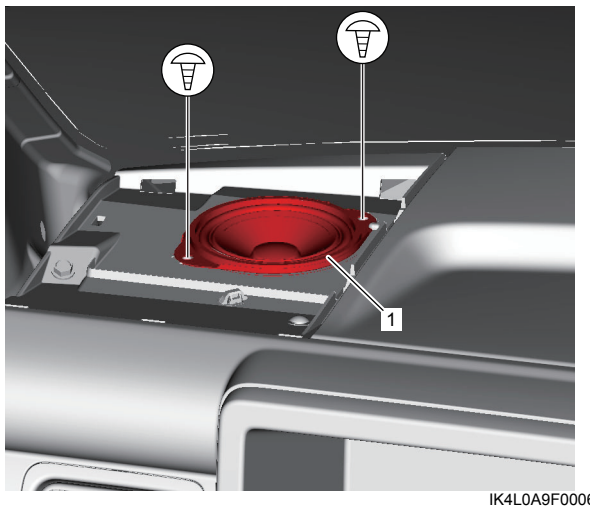

IK4L0A9F0006-01

3) Rút giắc cắm khỏi loa.

Lắp

Thực hiện ngược lại quy trình tháo, lưu ý điểm sau.

- Căn chỉnh khe (1) trên loa thẳng hàng với gờ lồi (2) trên táp lô.

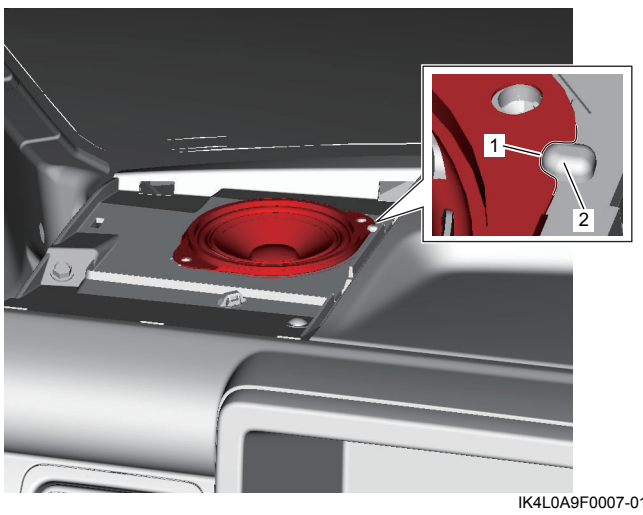

IK4L0A9F0007-01

Tháo và lắp ăng-ten và cáp đường truyền ăng-ten

AENK4L0B9F06003

Tháo

Có bộ thiết bị âm thanh

1) Tháo bộ thiết bị âm thanh. ☞(Trang 9O-5)

2) Rút giắc cắm ăng-ten (1).

RHD

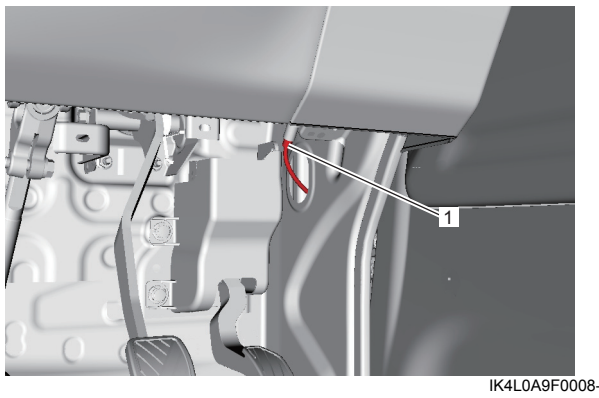

IK4L0A9F0008-01

LHD

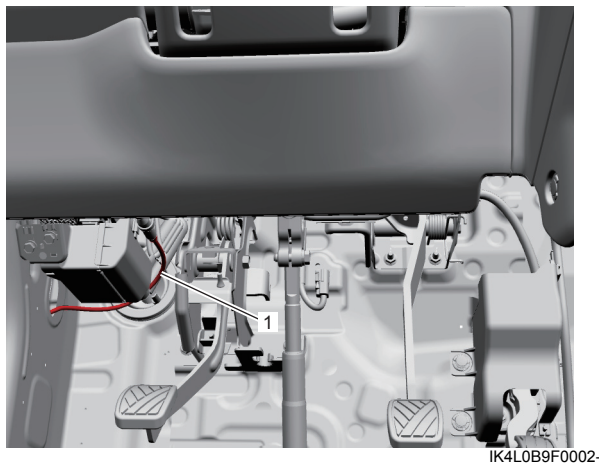

IK4L0B9F0002-01

3) Tháo các vít (1), sau đó tháo ăng-ten (2).

RHD

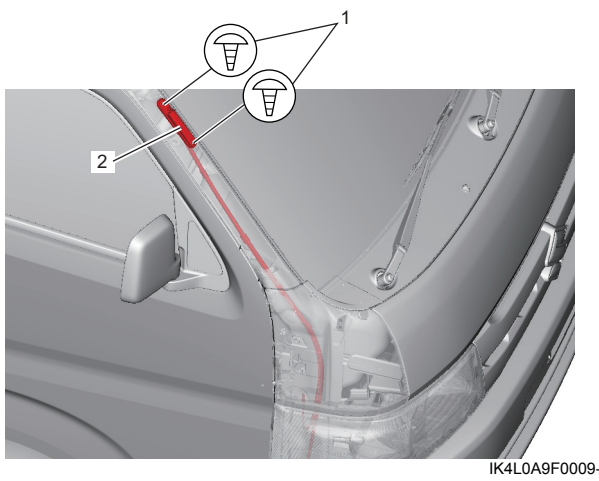

IK4L0A9F0009-01