AENK4L0B.book Page 7 Thursday, August 29, 2019 10:31 AM

2) Tháo các vít, sau đó tháo loa (1) khỏi táp lô.

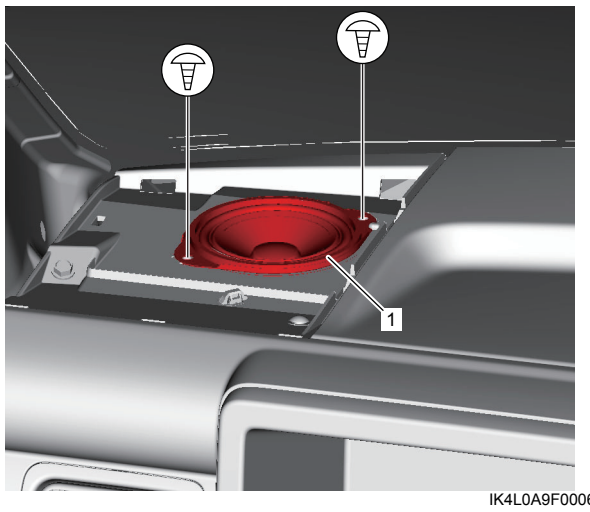

IK4L0A9F0006-01

3) Rút giắc cắm khỏi loa.

Lắp

Thực hiện ngược lại quy trình tháo, lưu ý điểm sau.

- Căn chỉnh khe (1) trên loa thẳng hàng với gờ lồi (2) trên táp lô.

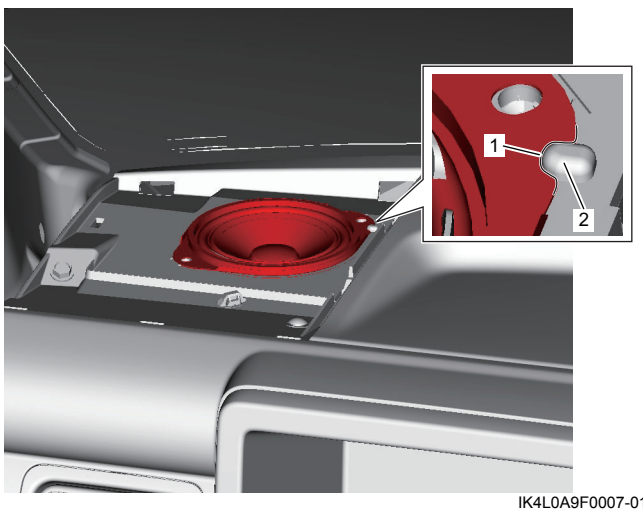

IK4L0A9F0007-01

Tháo và lắp ăng-ten và cáp đường truyền ăng-ten

AENK4L0B9F06003

Tháo

Có bộ thiết bị âm thanh

1) Tháo bộ thiết bị âm thanh. ☞(Trang 9O-5)

2) Rút giắc cắm ăng-ten (1).

RHD

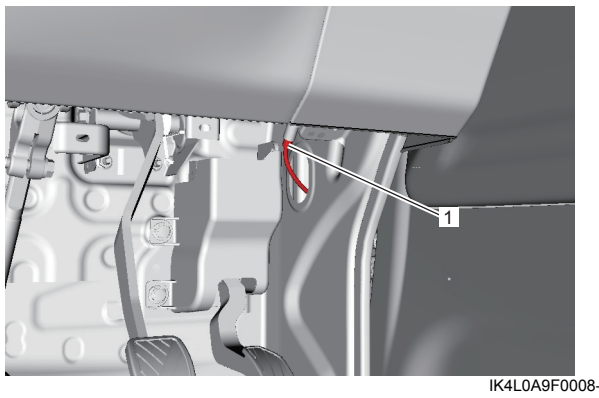

IK4L0A9F0008-01

LHD

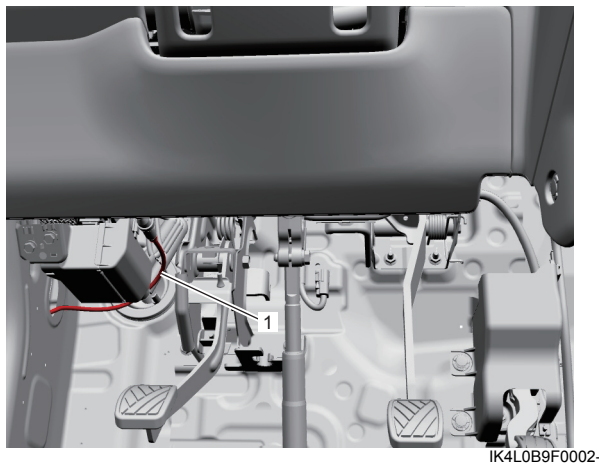

IK4L0B9F0002-01

3) Tháo các vít (1), sau đó tháo ăng-ten (2).

RHD

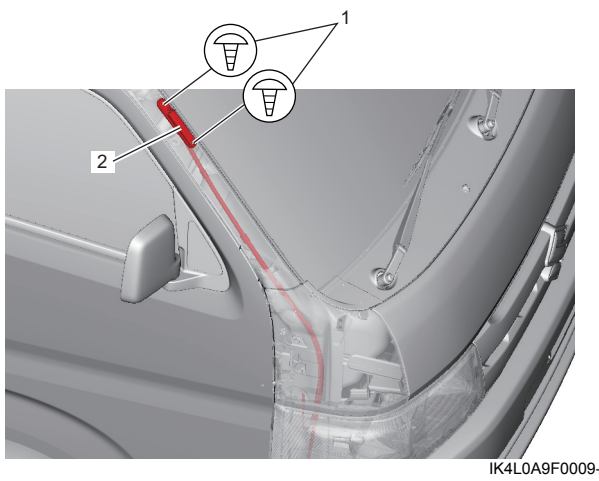

IK4L0A9F0009-01

AENK4L0B.book Page 8 Thursday, August 29, 2019 10:31 AM

LHD

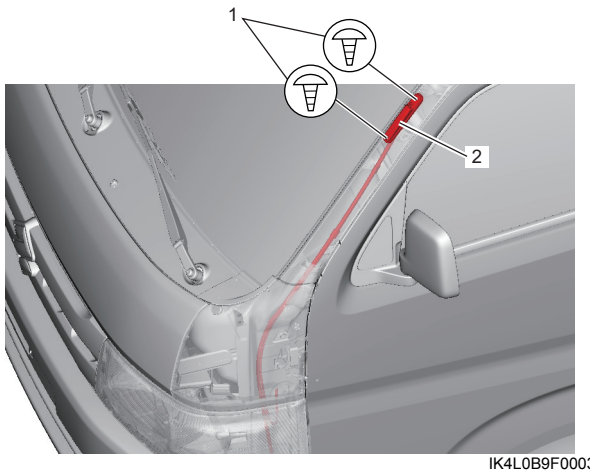

IK4L0B9F0003-01

4) Rút các kẹp (1), sau đó tháo cáp đường truyền ăng-ten (2) khỏi táp lô.

RHD

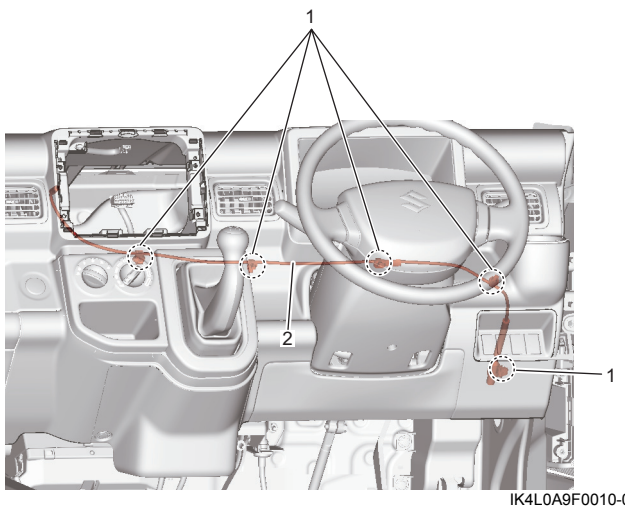

IK4L0A9F0010-01

LHD

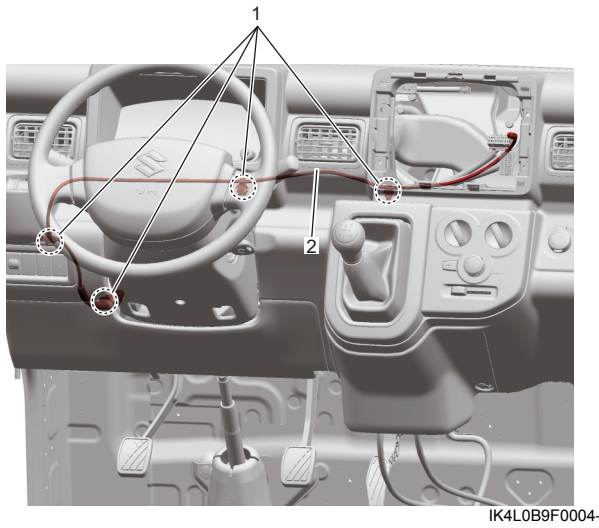

IK4L0B9F0004-01

Không có bộ thiết bị âm thanh

1) Tháo các vít (1), sau đó tháo nắp đậy lỗ ăng-ten (2).

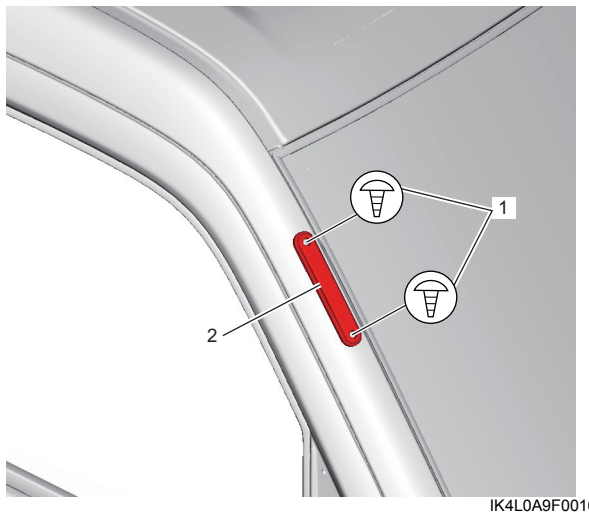

IK4L0A9F0016-01

Lắp

Thực hiện ngược lại quy trình tháo.

Kiểm tra ăng-ten và cáp đường truyền ăng-ten

AENK4L0B9F06004

Ăng-ten

1) Rút giắc cắm ăng-ten.
2) Kiểm tra sự thông mạch như được minh họa trong hình.
   Nếu không có sự thông mạch, hãy thay ăng-ten.

[A]	
[a] ○	○ a
[b] ○	○ b

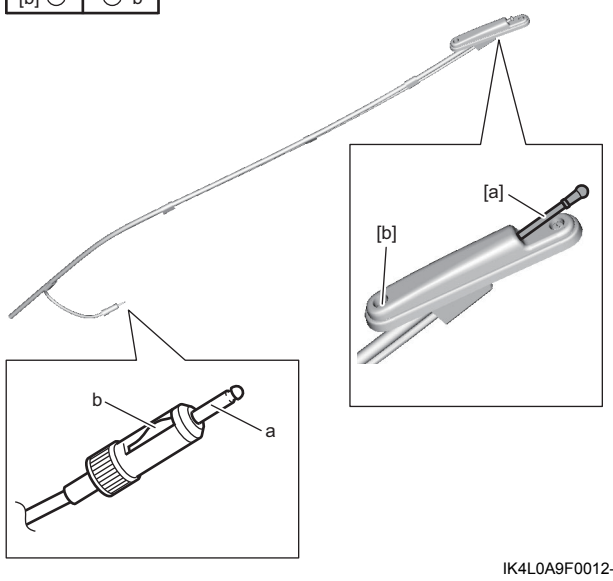

IK4L0A9F0012-01

[A]: Cực