AENK4L0B.book Page 8 Thursday, August 29, 2019 10:31 AM

LHD

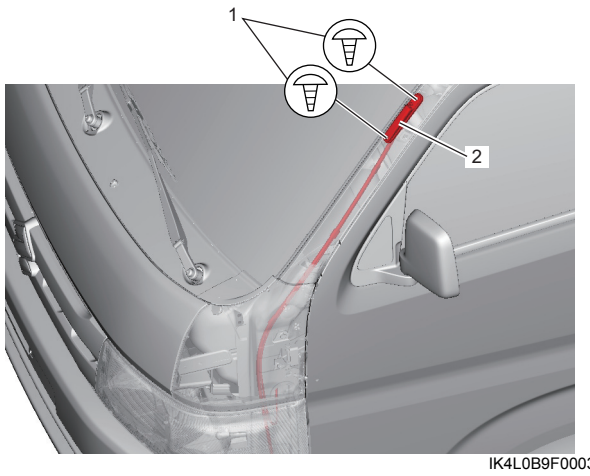

IK4L0B9F0003-01

4) Rút các kẹp (1), sau đó tháo cáp đường truyền ăng-ten (2) khỏi táp lô.

RHD

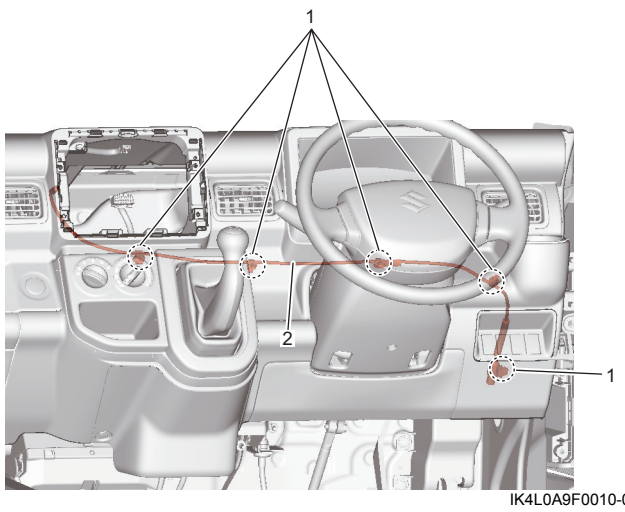

IK4L0A9F0010-01

LHD

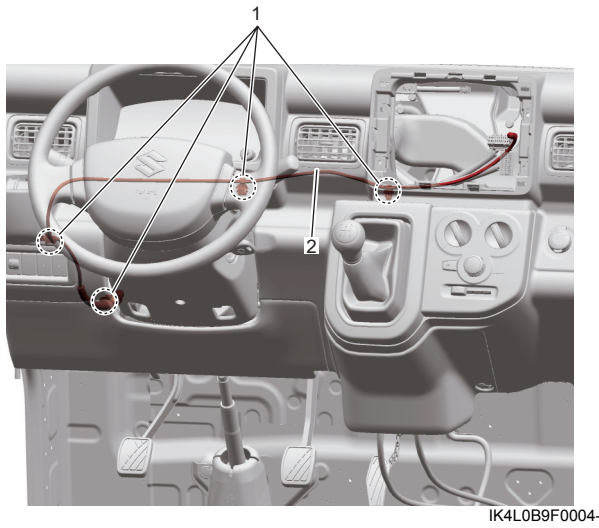

IK4L0B9F0004-01

Không có bộ thiết bị âm thanh

1) Tháo các vít (1), sau đó tháo nắp đậy lỗ ăng-ten (2).

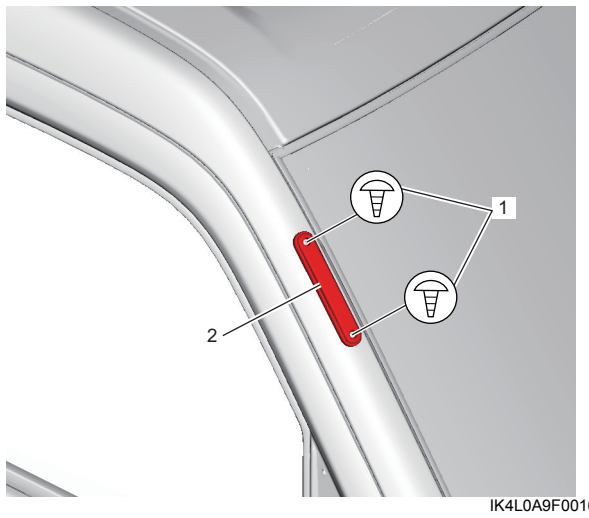

IK4L0A9F0016-01

Lắp

Thực hiện ngược lại quy trình tháo.

Kiểm tra ăng-ten và cáp đường truyền ăng-ten

AENK4L0B9F06004

Ăng-ten

1) Rút giắc cắm ăng-ten.
2) Kiểm tra sự thông mạch như được minh họa trong hình.
   Nếu không có sự thông mạch, hãy thay ăng-ten.

[A]	
[a] ○	○ a
[b] ○	○ b

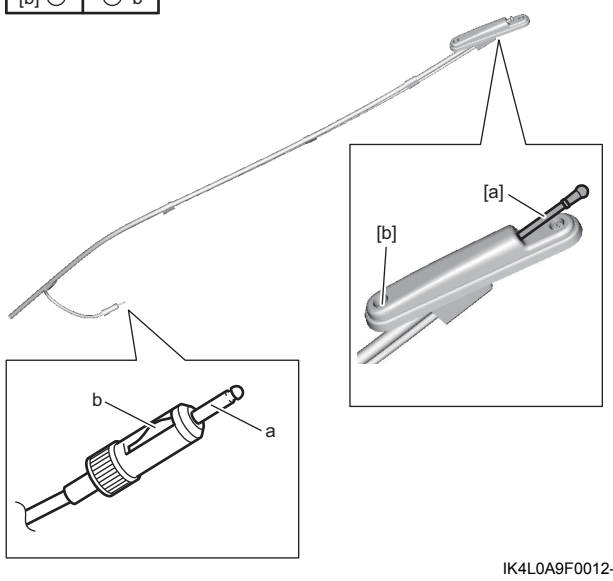

IK4L0A9F0012-01

[A]: Cực

AENK4L0B.book Page 9 Thursday, August 29, 2019 10:31 AM

Cáp đường truyền ăng-ten

1) Tháo cáp đường truyền ăng-ten. ☞(Trang 9O-7)
2) Kiểm tra sự thông mạch như được minh họa trong hình.
   Nếu không có sự thông mạch, hãy thay cáp đường truyền ăng-ten.

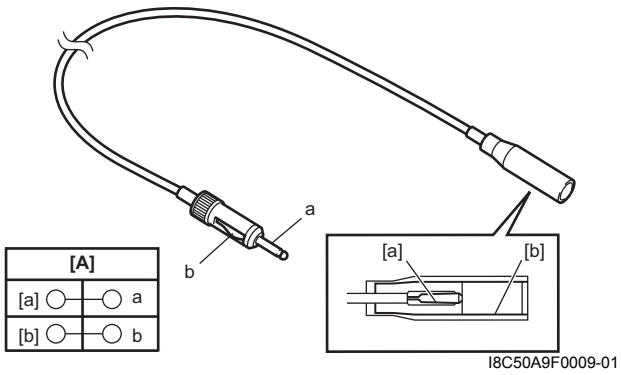

I8C50A9F0009-01

[A]: Cực

AENK4L0B.book Page 10 Thursday, August 29, 2019 10:31 AM

AENK4L0B.book Page i Thursday, August 29, 2019 10:31 AM

Phần 10

Các hệ thống điều khiển

NỘI DUNG

Phòng ngừa 10-1
Phòng ngừa 10-1
Phòng ngừa đối với các hệ thống điều khiển..... 10-1

Hệ thống điều khiển điện thân xe 10B-1
Phòng ngừa 10B-1
Phòng ngừa khi chẩn đoán sự cố 10B-1
Phòng ngừa khi thay chìa khóa công tắc máy .. 10B-1
Phòng ngừa khi thải bỏ bộ phát tín hiệu 10B-1
Phòng ngừa khi thay thế BCM 10B-1
Mô tả chung 10B-1
Mô tả chung về BCM 10B-1
Mô tả hệ thống giao tiếp CAN 10B-1
Sơ đồ mạch điện và hệ thống 10B-2
Sơ đồ đầu vào / đầu ra BCM 10B-2
Sơ đồ mạch điện hệ thống điều khiển điện thân xe 10B-3
Vị trí bộ phận 10B-5
Vị trí các bộ phận của BCM và các hệ thống liên quan 10B-5
Vị trí bộ phận rơ-le điều khiển 10B-10
Thông tin và quy trình chẩn đoán 10B-10
Kiểm tra hệ thống điều khiển điện thân xe 10B-10
Chức năng tự chẩn đoán của BCM 10B-11
Kiểm tra DTC 10B-12
Xóa DTC 10B-12
Bảng mã DTC 10B-13
Bảng dự phòng 10B-14
Bảng dữ liệu trên máy chẩn đoán 10B-15
Bảng kiểm tra trạng thái hoạt động máy chẩn đoán 10B-16
Bảng tiện ích máy chẩn đoán 10B-16
DTC B1123 ..... 10B-16
DTC B1133 ..... 10B-17
DTC B1147 / B1148 ..... 10B-18
DTC B1170 ..... 10B-20
DTC U0073 ..... 10B-20
DTC U0100 ..... 10B-20
DTC U0101 ..... 10B-20
DTC U108B 10B-20
Kiểm tra BCM và mạch của nó (Model có J/B) 10B-21
Kiểm tra BCM và mạch của nó (Model không có J/B) 10B-31
Kiểm tra mạch cấp nguồn và mạch nối đất BCM 10B-40
Hướng dẫn sửa chữa 10B-42
Đăng ký chìa khóa công tắc máy 10B-42
Đăng ký BCM 10B-42
Tháo và lắp BCM 10B-43
Kiểm tra rơ-le điều khiển 10B-44
Dụng cụ và thiết bị chuyên dụng 10B-45
Dụng cụ chuyên dụng 10B-45

Hệ thống điều khiển chống trộm 10C-1
Phòng ngừa 10C-1
Phòng ngừa khi chẩn đoán sự cố 10C-1
Phòng ngừa đối với hệ thống chống trộm 10C-1
Mô tả chung 10C-2
Giới thiệu hệ thống điều khiển chống trộm 10C-2
Mô tả hệ thống giao tiếp CAN 10C-2
Sơ đồ mạch điện và hệ thống 10C-3
Sơ đồ mạch điện hệ thống điều khiển chống trộm 10C-3
Vị trí bộ phận 10C-3
Vị trí các bộ phận của hệ thống điều khiển chống trộm 10C-3
Thông tin và quy trình chẩn đoán 10C-5
Kiểm tra hệ thống điều khiển chống trộm 10C-5
Chức năng tự chẩn đoán của hệ thống điều khiển chống trộm 10C-6
Kiểm tra DTC 10C-6
Xóa DTC 10C-6
Bảng mã DTC 10C-6
DTC P1610 ..... 10C-7
DTC P1611 ..... 10C-8
DTC P1622 ..... 10C-8
DTC P1642 / P1646 ..... 10C-8
DTC P1644 ..... 10C-9
DTC B1168 ..... 10C-10
DTC B1169 ..... 10C-11
DTC B1173 ..... 10C-11
DTC B1175 ..... 10C-12
DTC B1176 ..... 10C-13
DTC B1188 ..... 10C-13
DTC B1189 ..... 10C-14
DTC B118A 10C-15