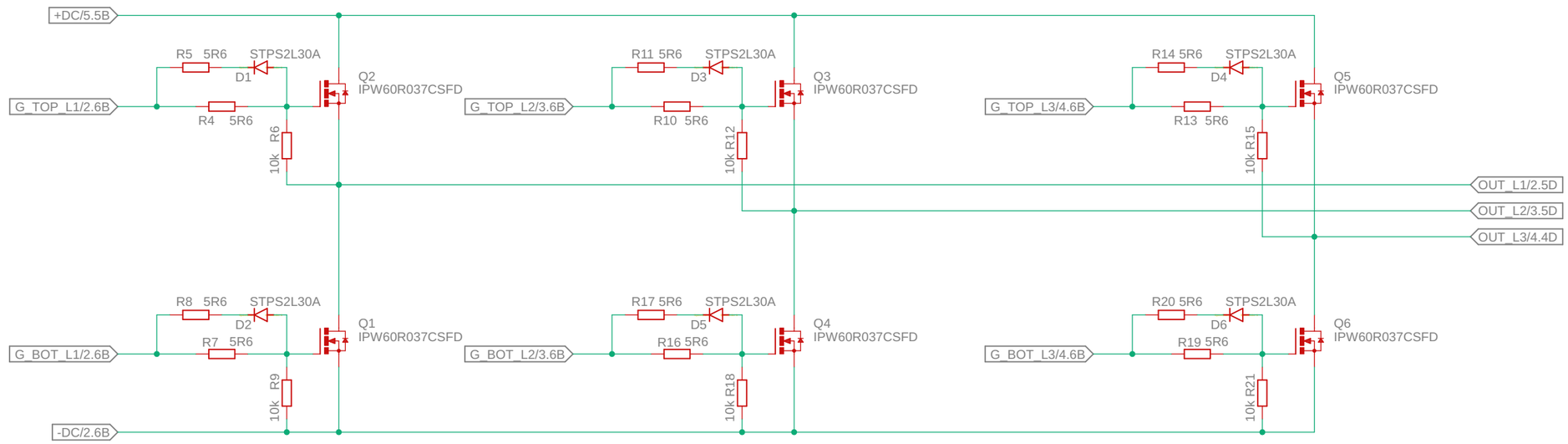

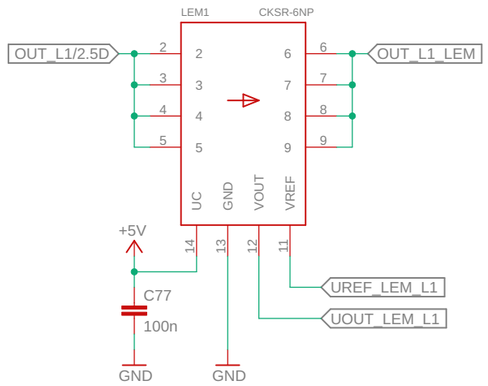

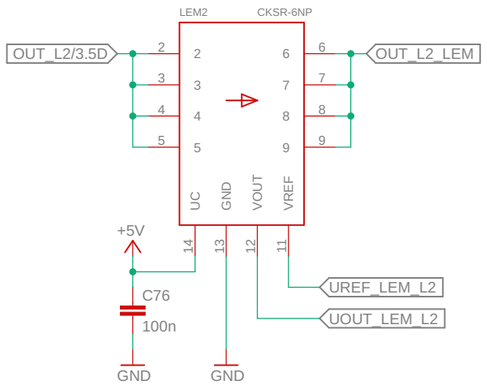

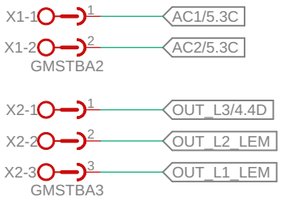

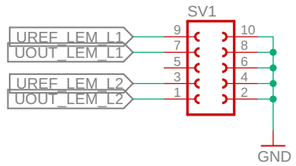

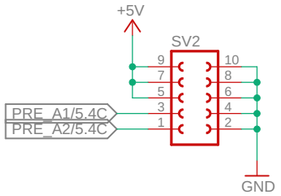

	falownik_project
	04.02.2024 21:57
	Sheet: 1/5

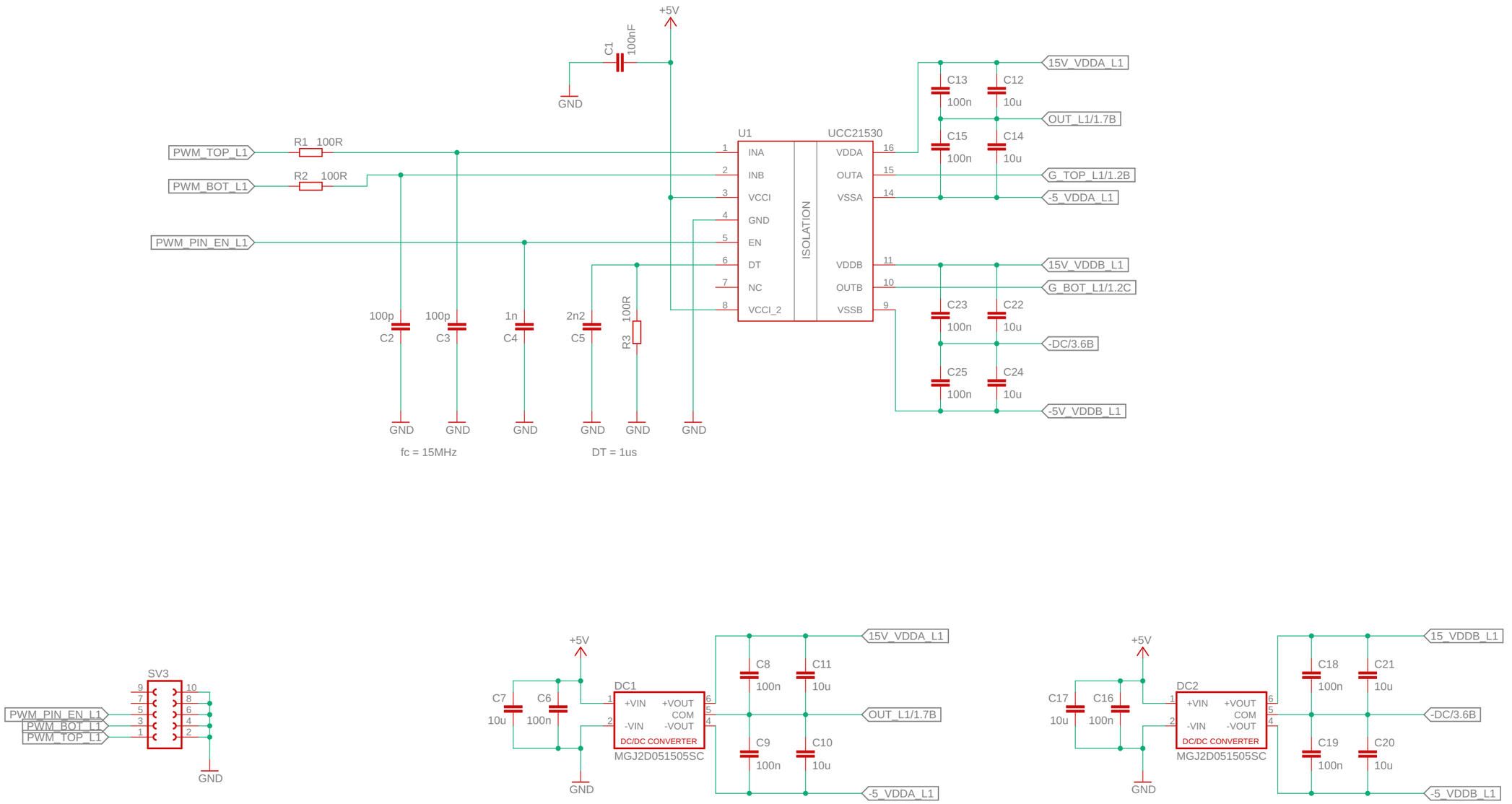

falownik_project

04.02.2024 21:57

Sheet: 2/5

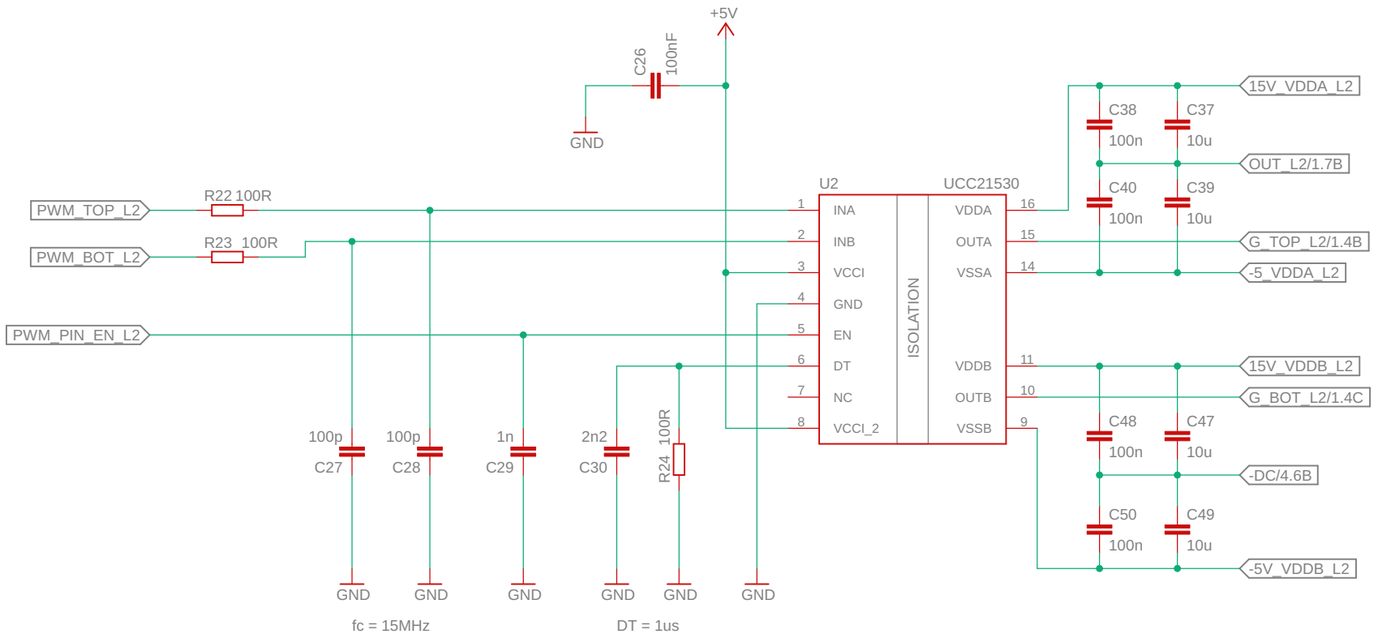

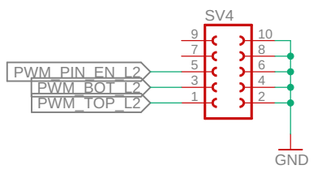

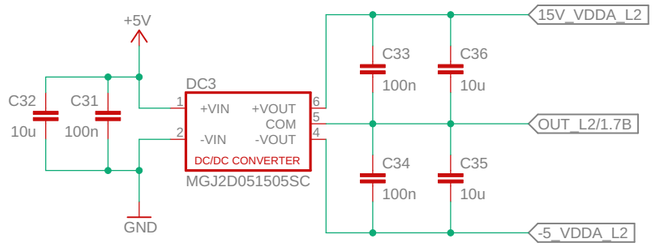

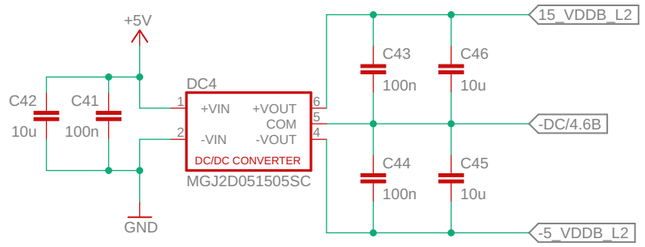

falownik_project	
04.02.2024 21:57	
Sheet: 3/5	

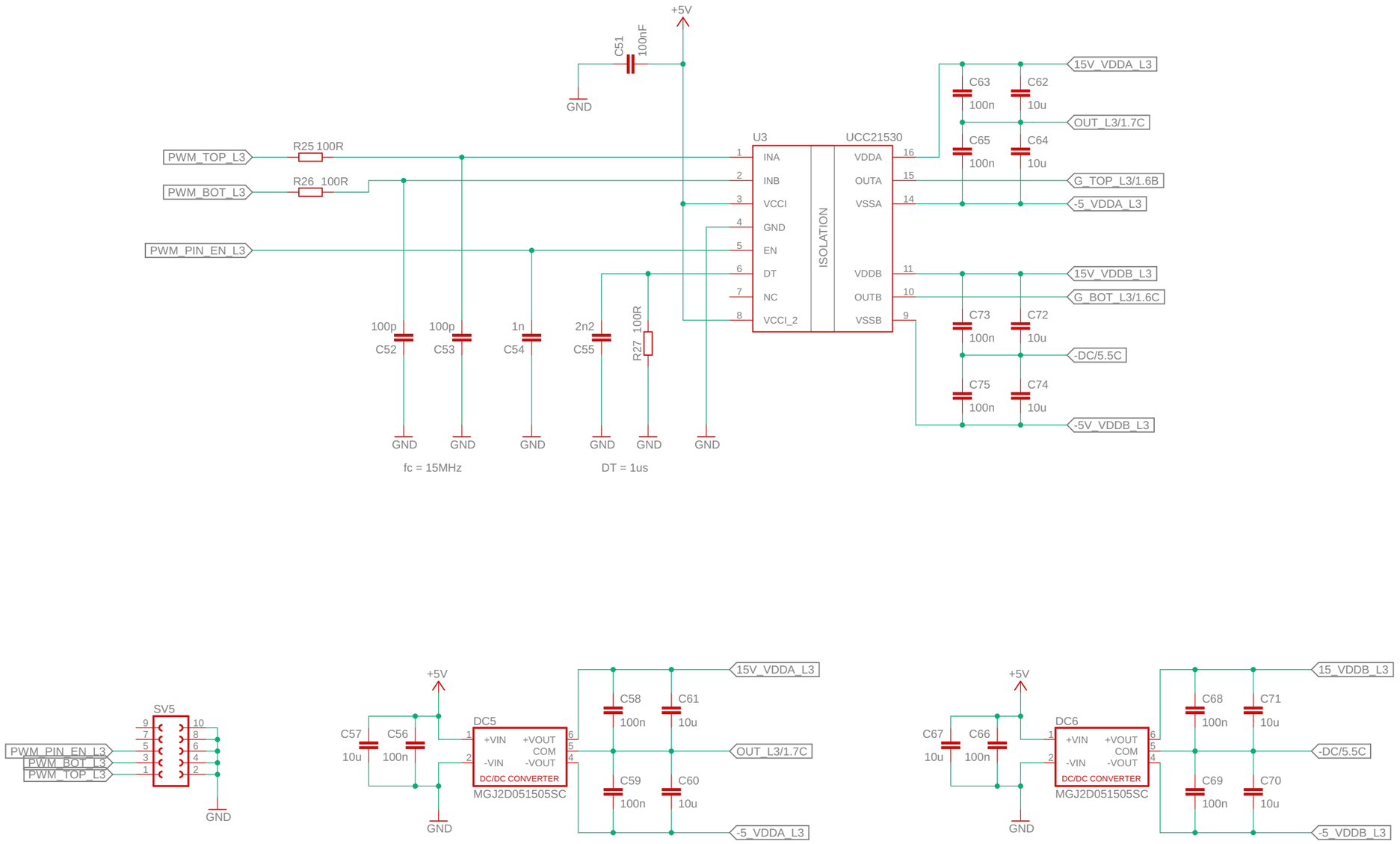

falownik_project	
04.02.2024 21:57	
Sheet: 4/5	

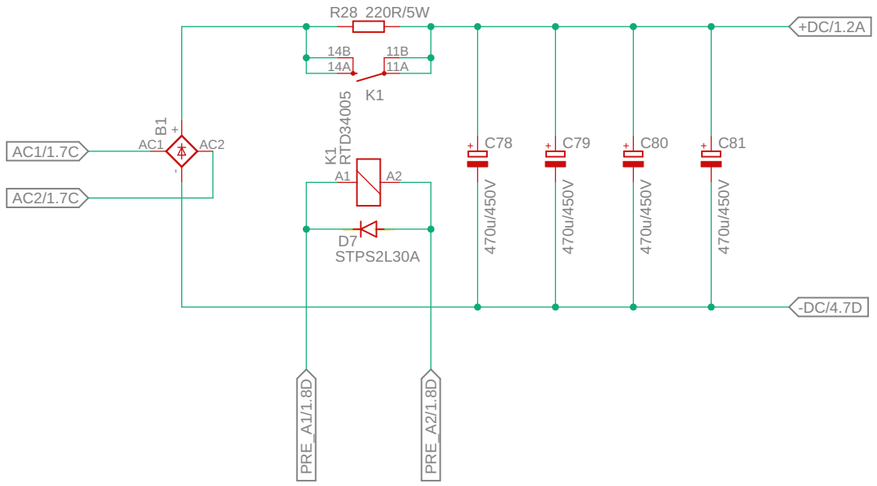

falownik_project

04.02.2024 21:57

Sheet: 5/5