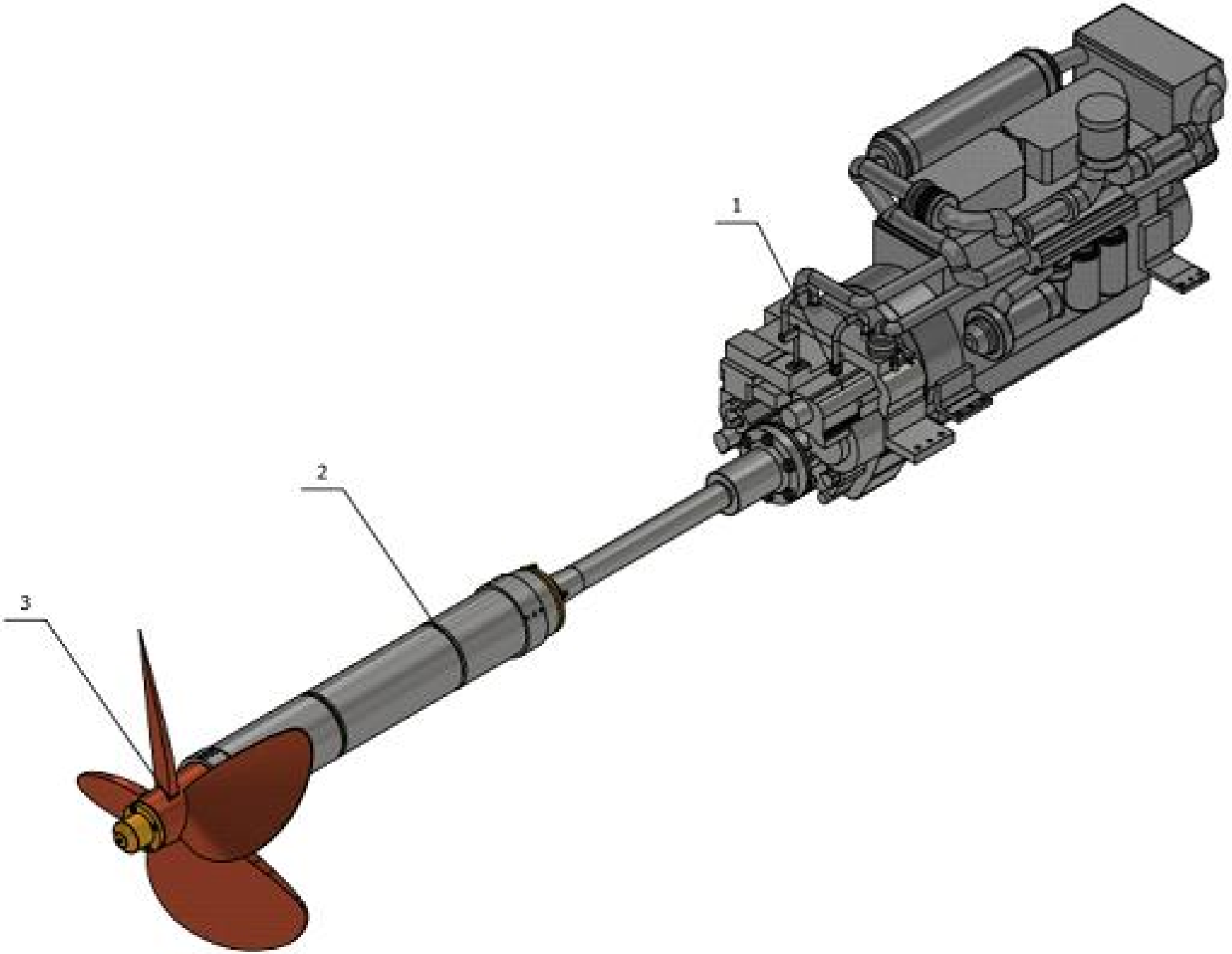
1
2
3

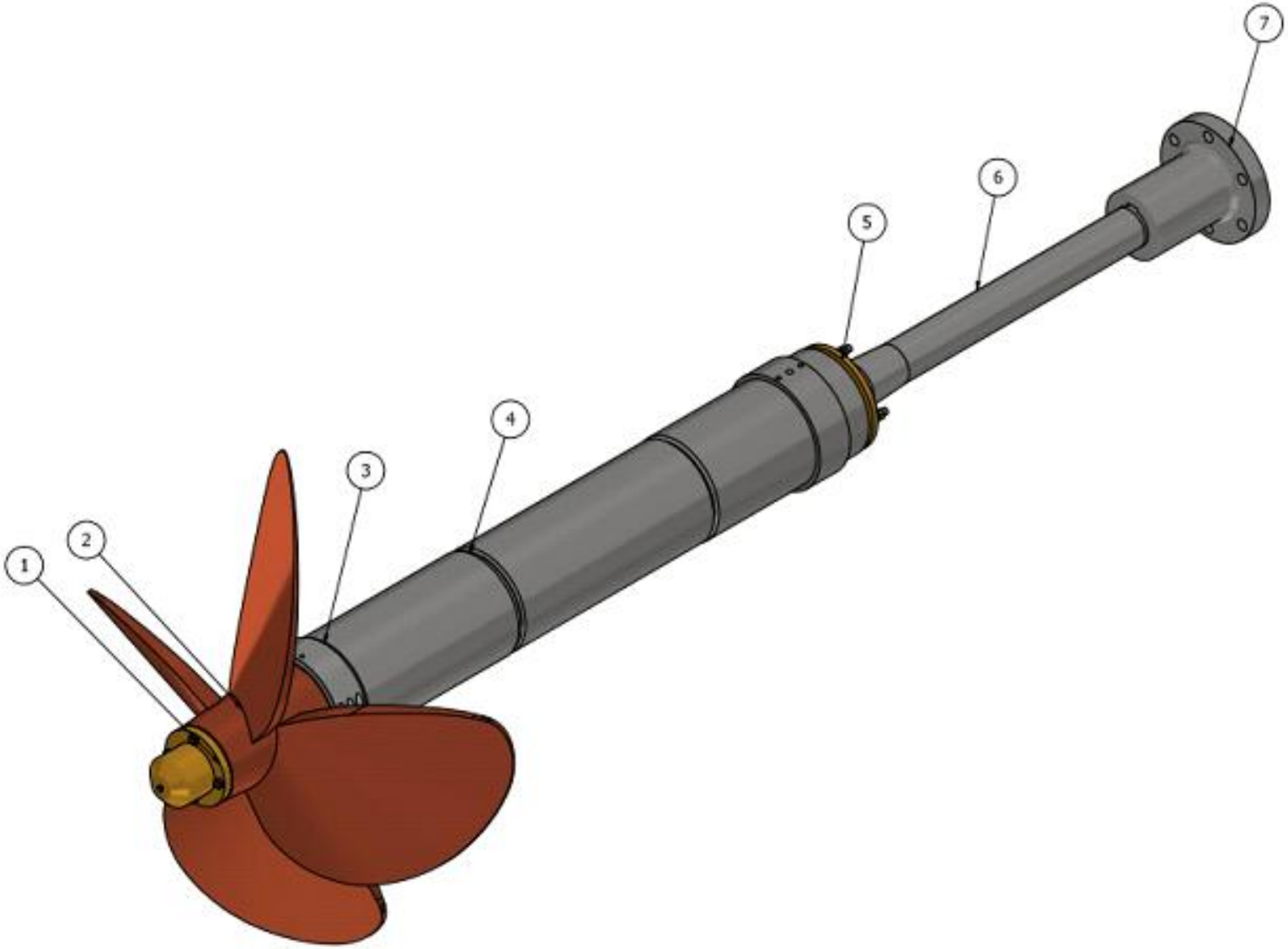

Acti
Go to

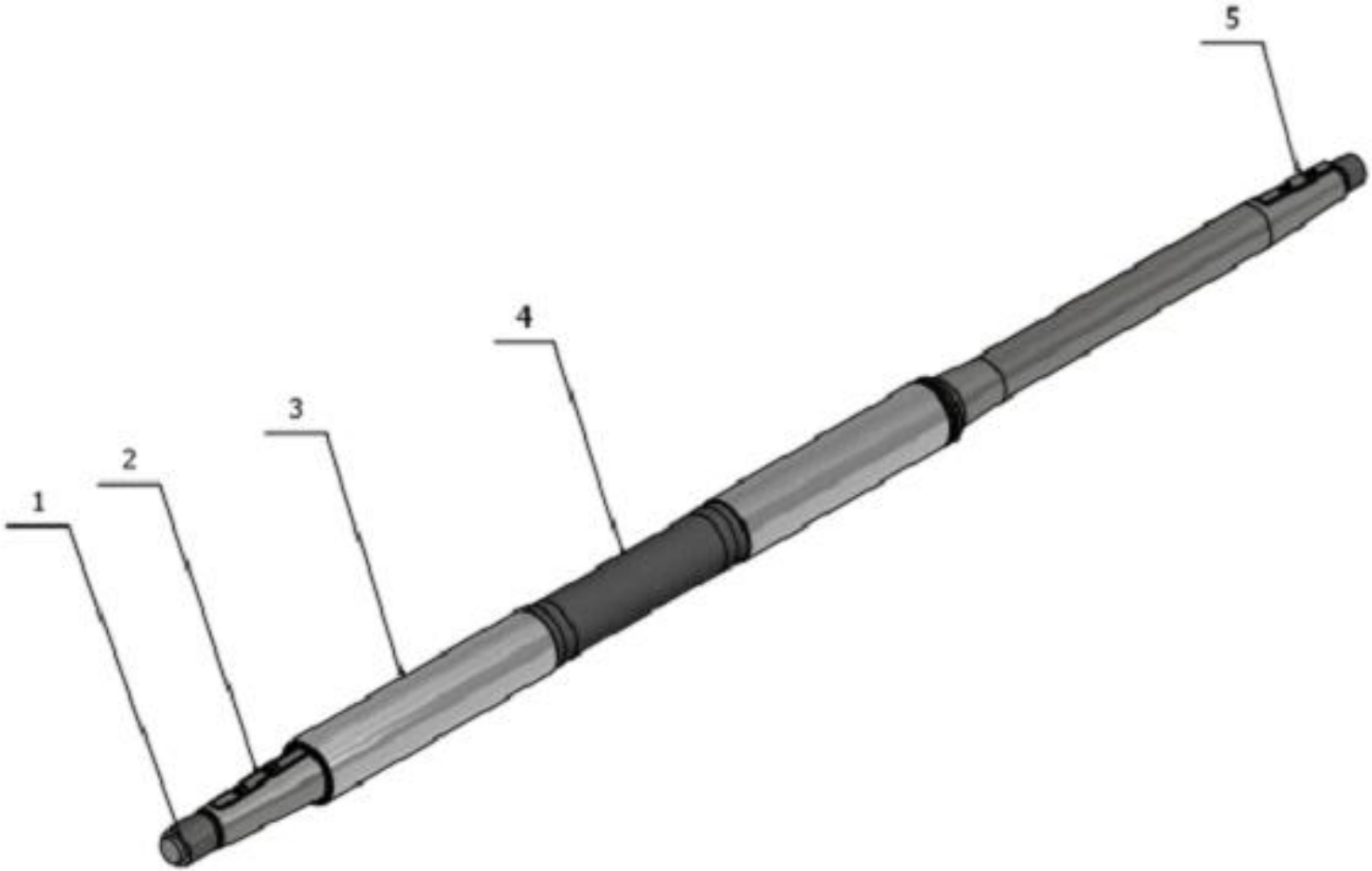
1
2
3
4
5

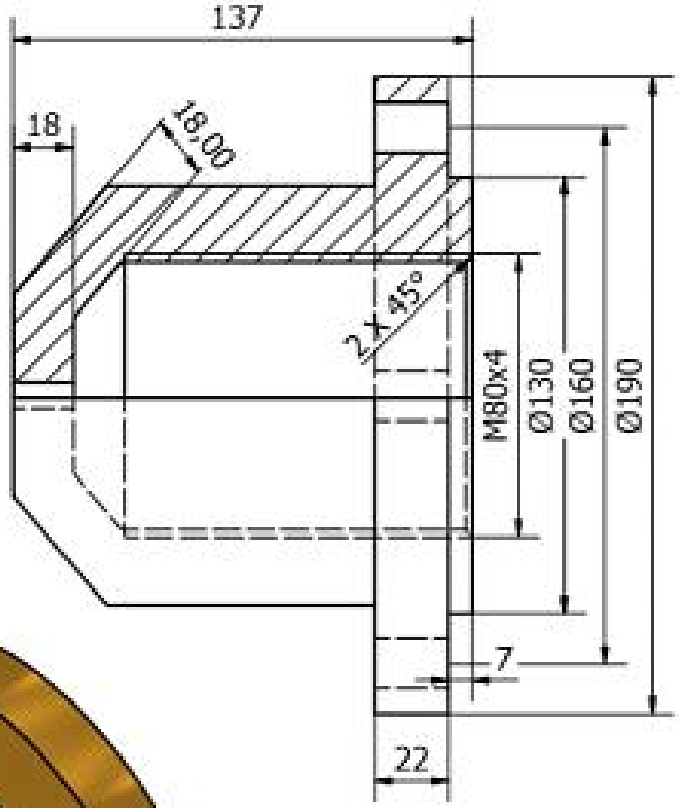
137
18
18,00
2 X 45°
M80x4
Ø130
Ø160
Ø190
7
22

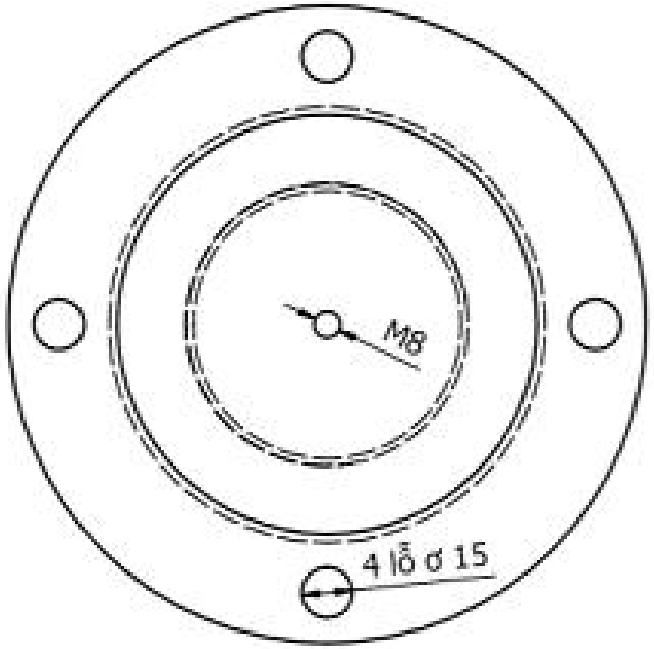
M8
4 lõ ơ 15

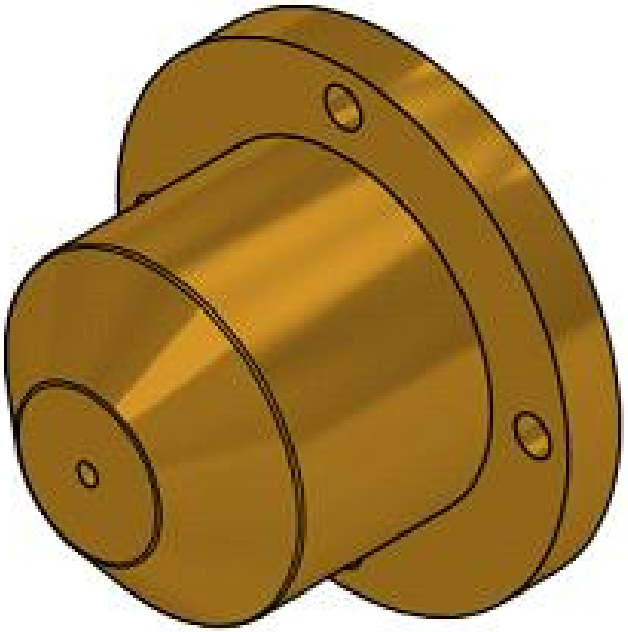

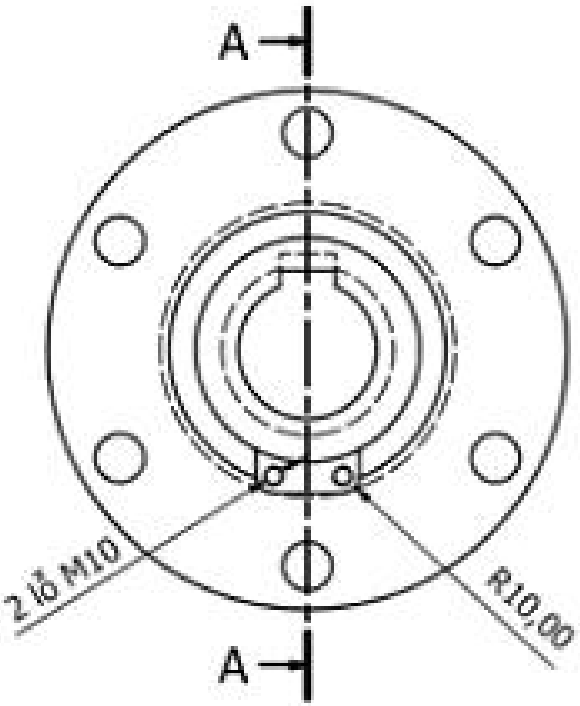
A
A
2 lỗ M10
R10,00

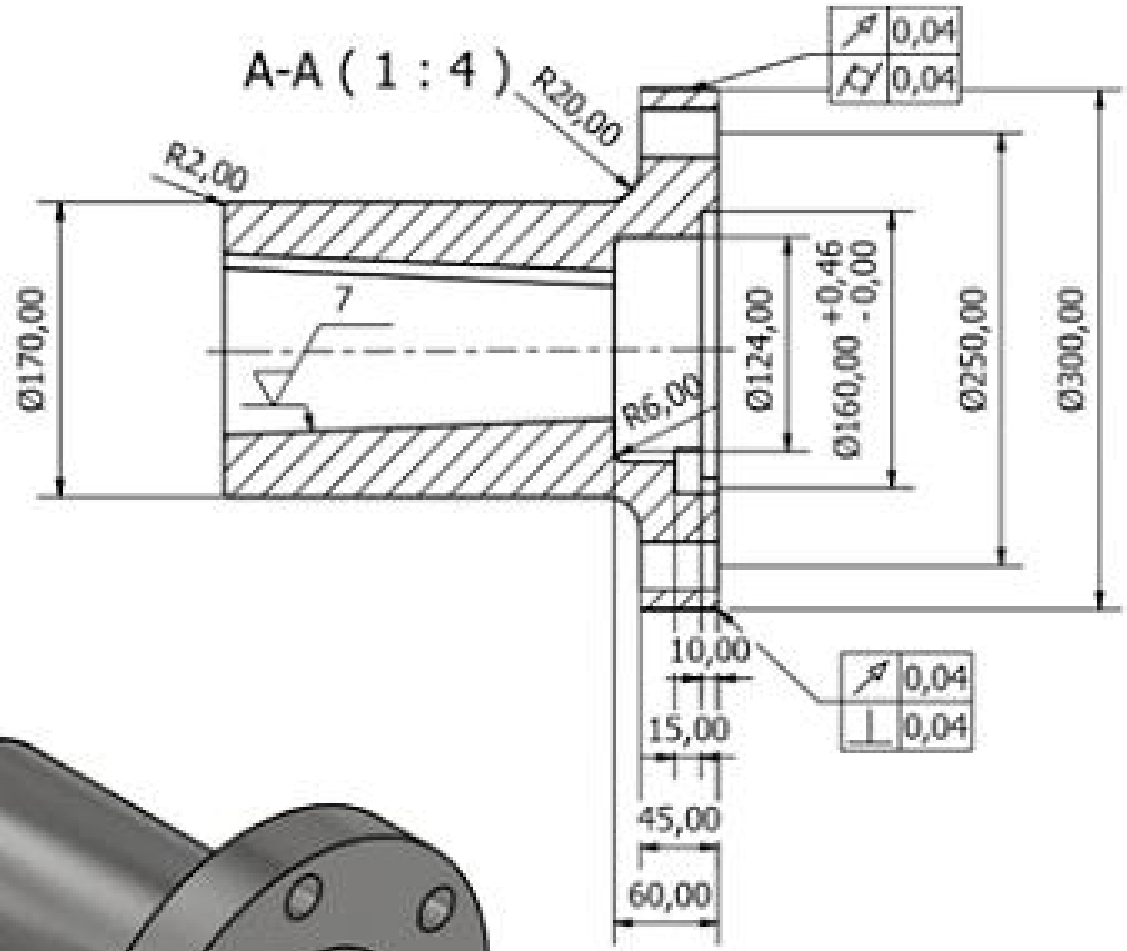
A-A (1 : 4)
R20,00
R2,00
0,04
0,04
Ø170,00
7
Ø124,00
Ø160,00 +0,46 -0,00
Ø250,00
Ø300,00
R6,00
10,00
15,00
45,00
60,00
0,04
0,04

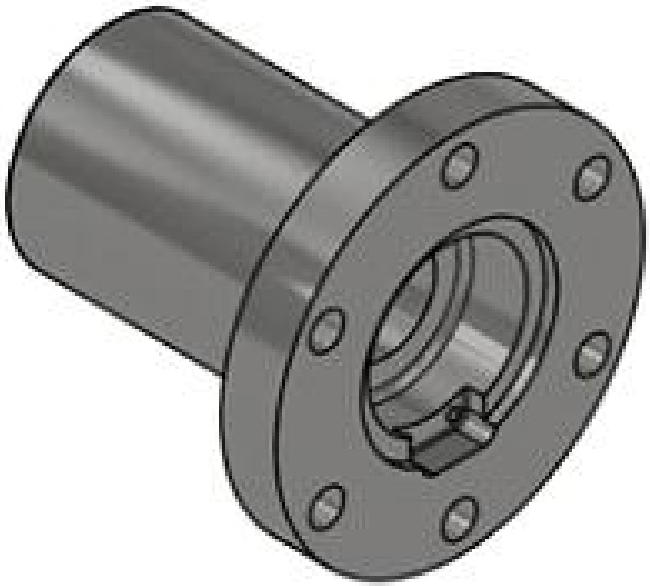

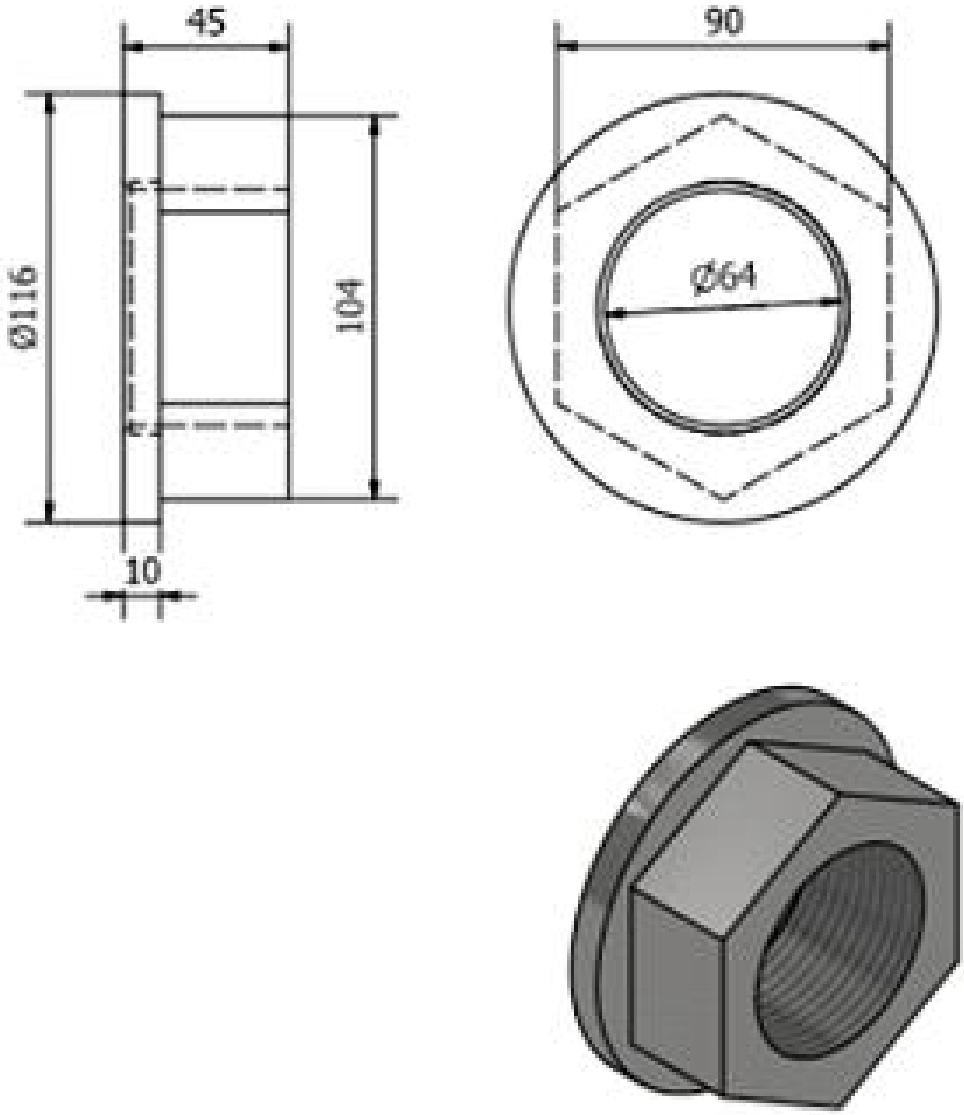
45
90
Ø116
104
Ø64
10

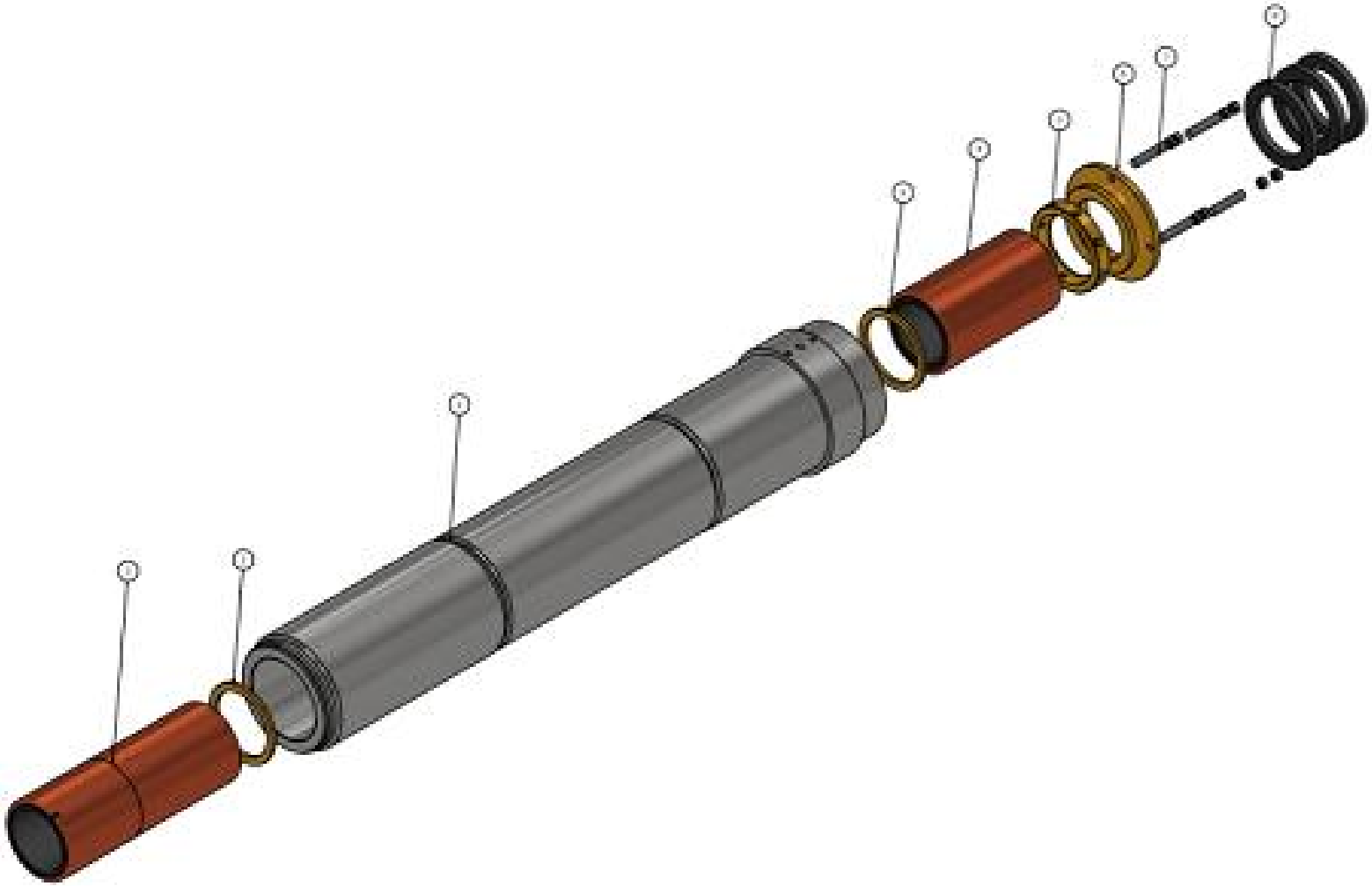

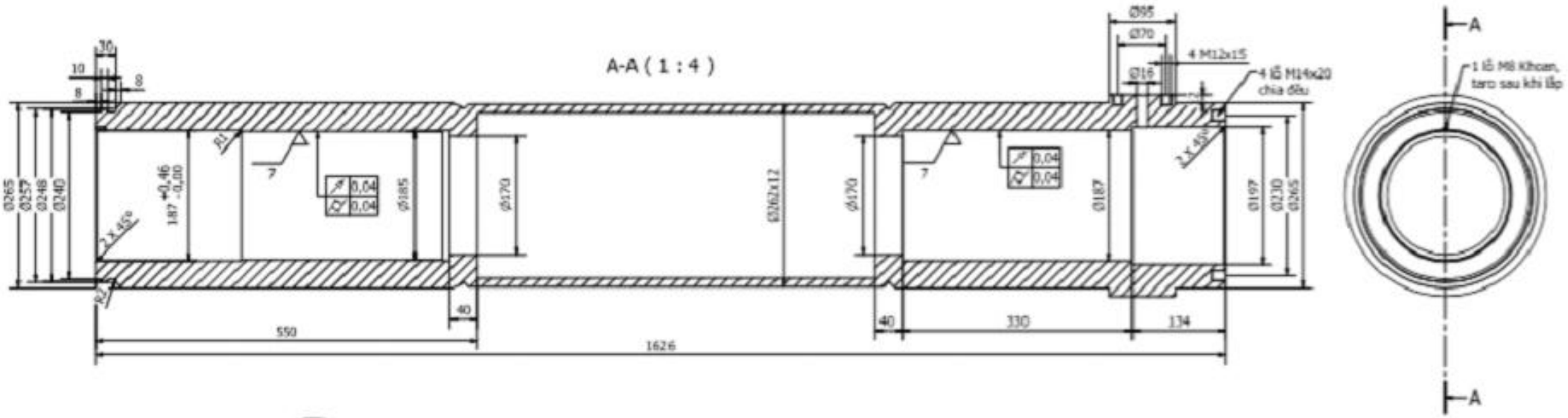
A-A (1 : 4)
30
10
8
8
Ø265
Ø257
Ø248
Ø240
2 X 45°
R1
147 +0,46 -0,00
7
0,04
0,04
Ø185
Ø170
Ø262x12
Ø170
7
0,04
0,04
Ø187
2 X 45°
Ø197
Ø230
Ø265
R1
40
550
1626
40
330
134
Ø95
Ø70
Ø16
4 M12x15
4 lỗ M14x20
chia đều
A
1 lỗ M8 khoan,
tarô sau khi lắp
A

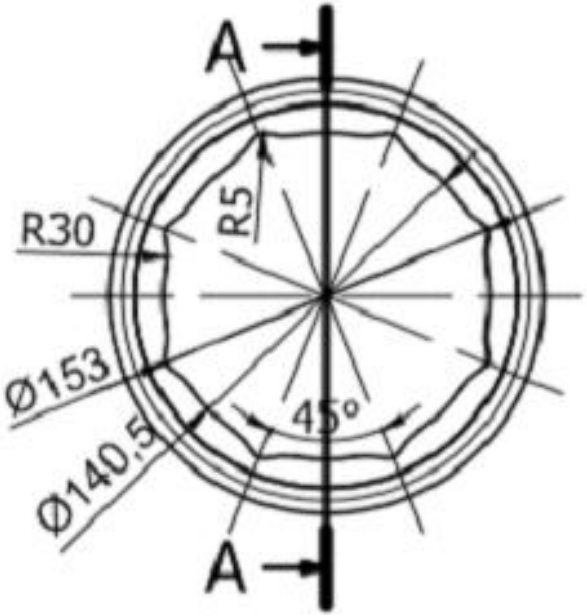
A
R30
R5
Ø153
Ø140,5
45°
A

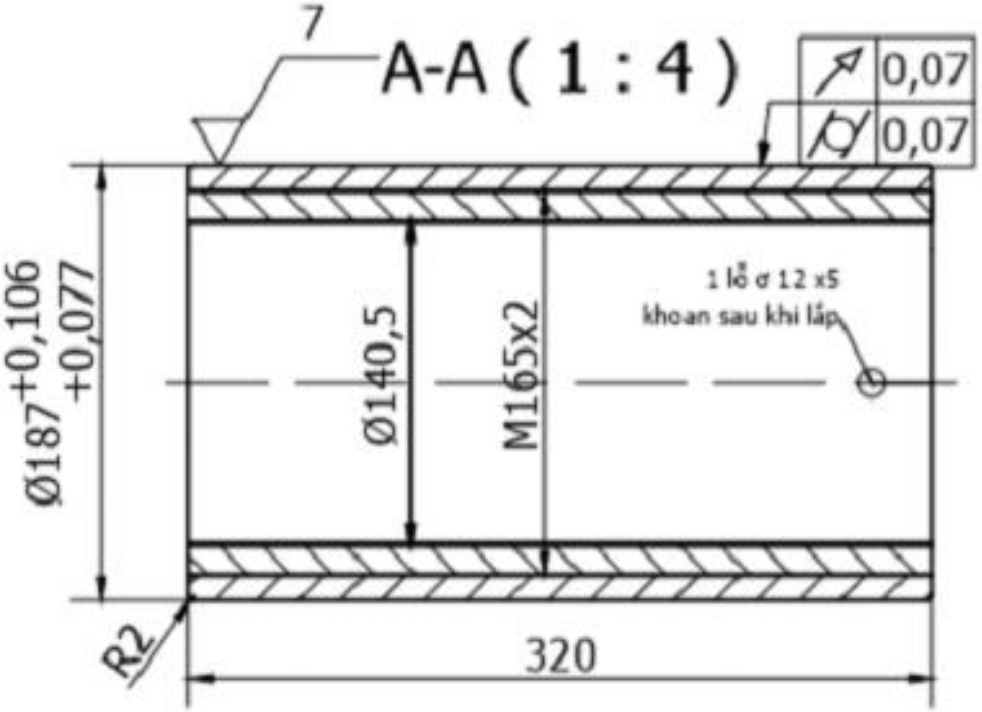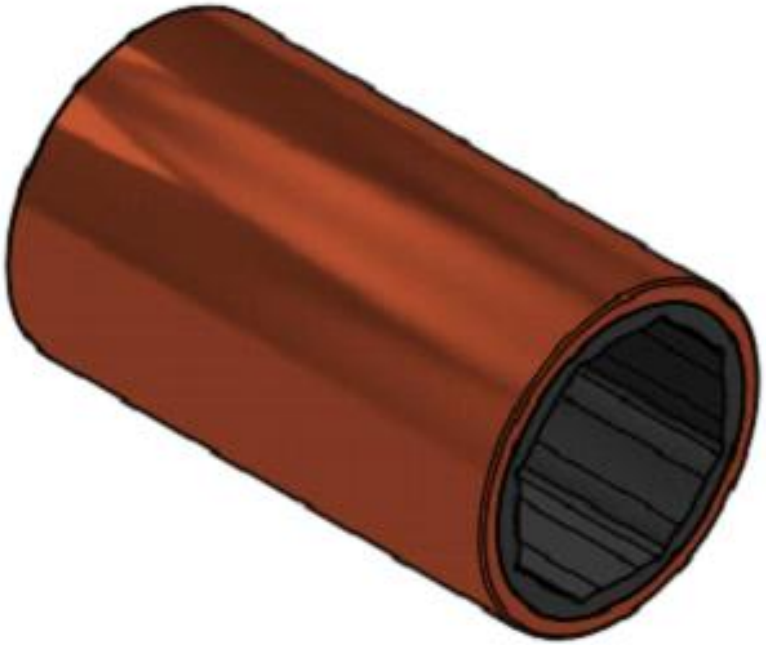
7
A-A (1 : 4)
0,07
0,07
Ø187 +0,106 +0,077
Ø140,5
M165x2
1 lỗ σ 1.2 x5
khoan sau khi lắp
R2
320