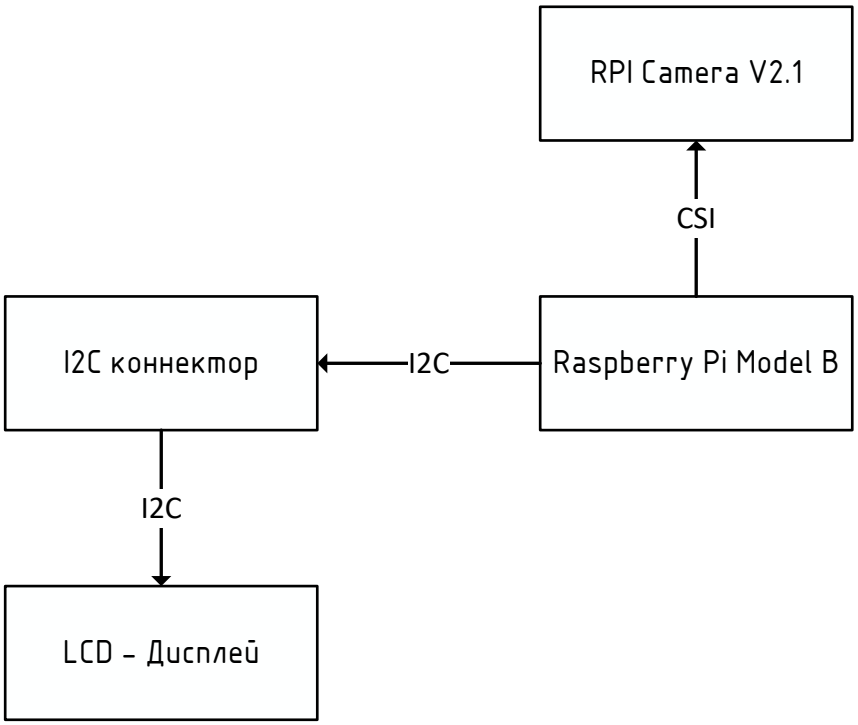

Согласовано

Взам. инв №

Подп. и дата

Инв № подл.

					ГГУ.467851.112 Э1		
Изм.	Лист	№ докум.	Подп.	Дата	Структурная схема	Лит.	Масса	Масштаб
Разраб.		Лаптев И. А.				Т		
Проверил		Ковалёв А. А.				Лист	Листов
Т.контроль							
Н.контроль					ОФ МС - 32		
Утв.							