HID

File: hid.kicad_sch

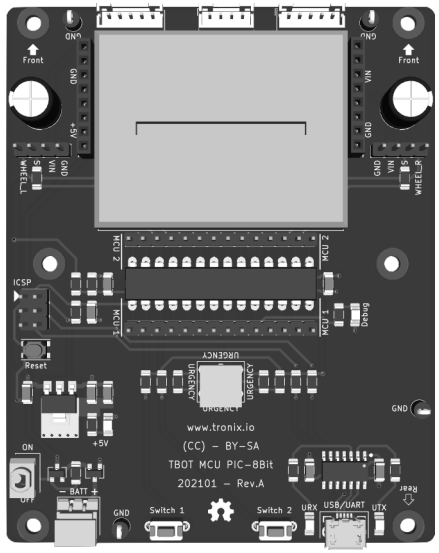

MCU

File: mcu.kicad_sch

Power

File: power.kicad_sch

https://creativecommons.org/licenses/by-sa/4.0/

https://www.tronix.io/	
TBOT – MCU PIC-8Bit	
Diagram	
Sheet:1/4	01/2022	Rev.A

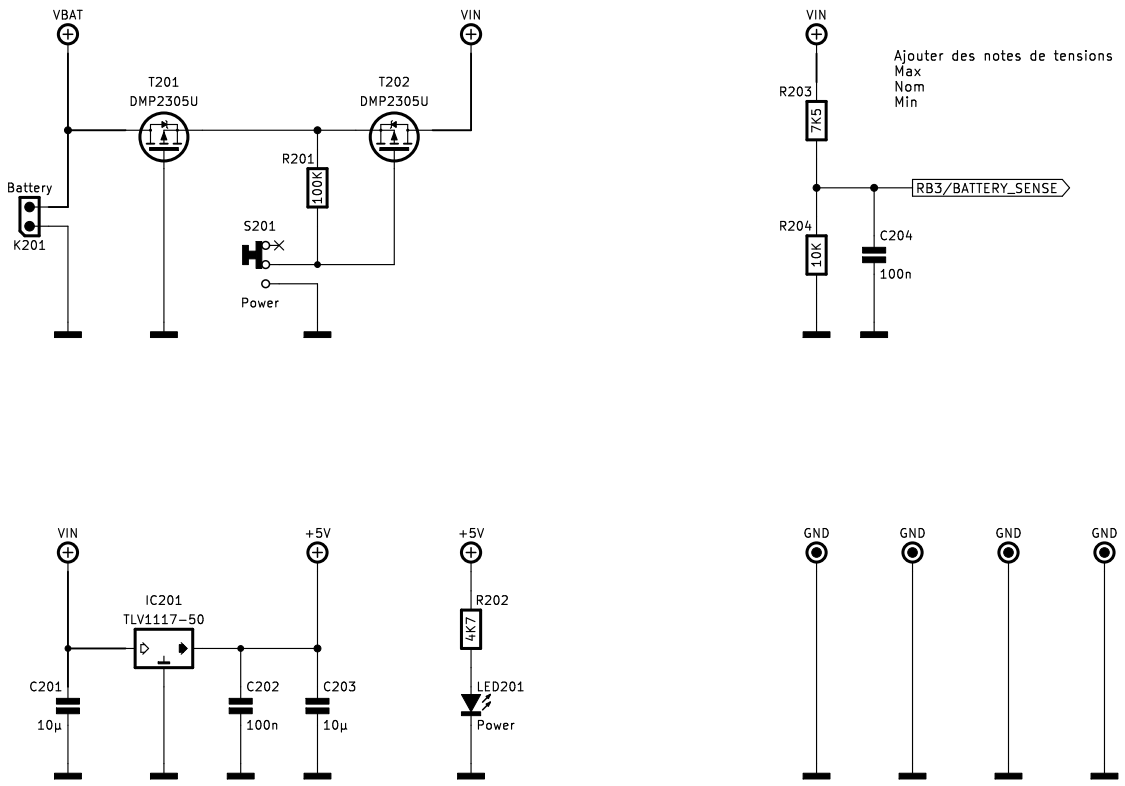

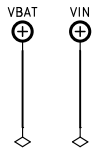

https://creativecommons.org/licenses/by-sa/4.0/

https://www.tronix.io/		
TBOT – MCU PIC-8Bit		
Power		
Sheet:2/4	01/2022	Rev.A

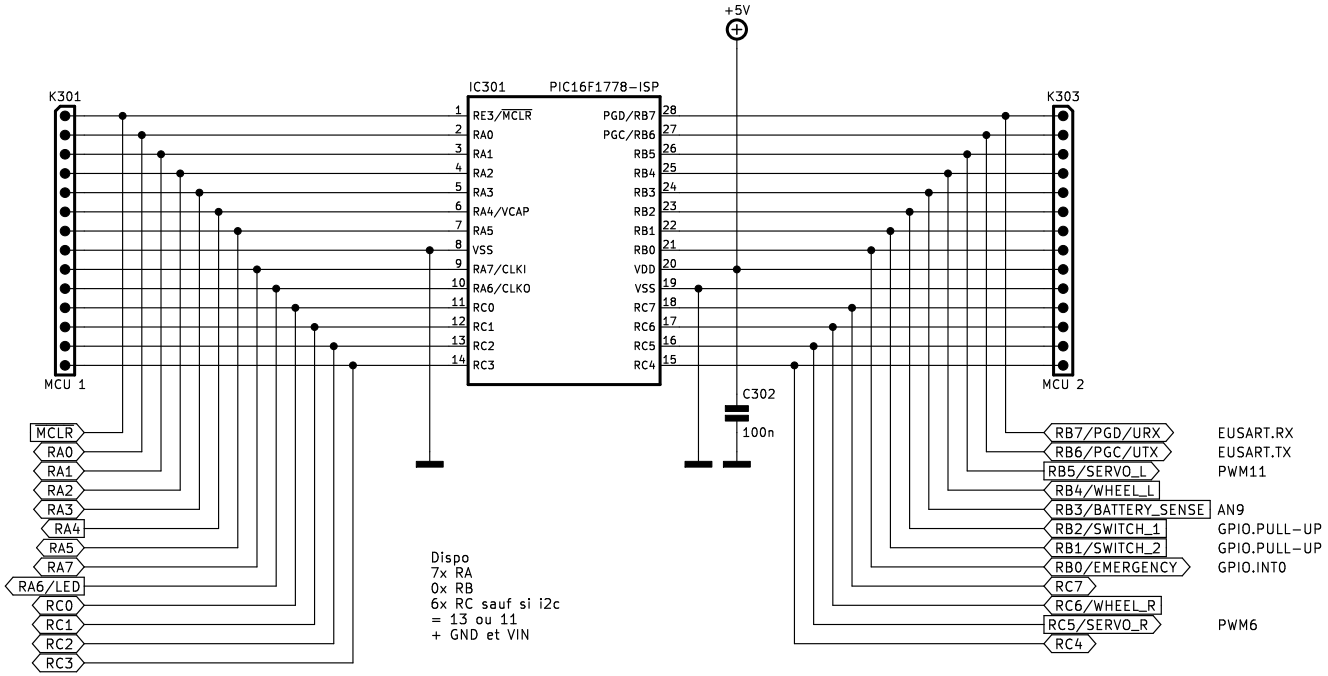

Dispo
7x RA
0x RB
6x RC sauf si i2c
= 13 ou 11
+ GND et VIN

Dans le label global laisser le nom de la broche
trouver un moyne de representeer les CORE functions

Faier une sorte de tableau pour les ASIDE Functions
- HC-SR04
- or GPY
- or IR LINE follower

Donc il faut distribuer les broches des ASIDE
Juste verifier que les broches diponible pourront
bien remplir les besoins des ASIDE

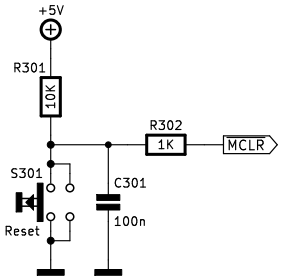

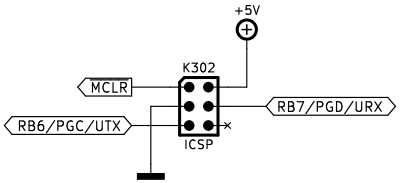

https://creativecommons.org/licenses/by-sa/4.0/

https://www.tronix.io/		
TBOT - MCU PIC-8Bit		
MCU		
Sheet:3/4	01/2022	Rev.A

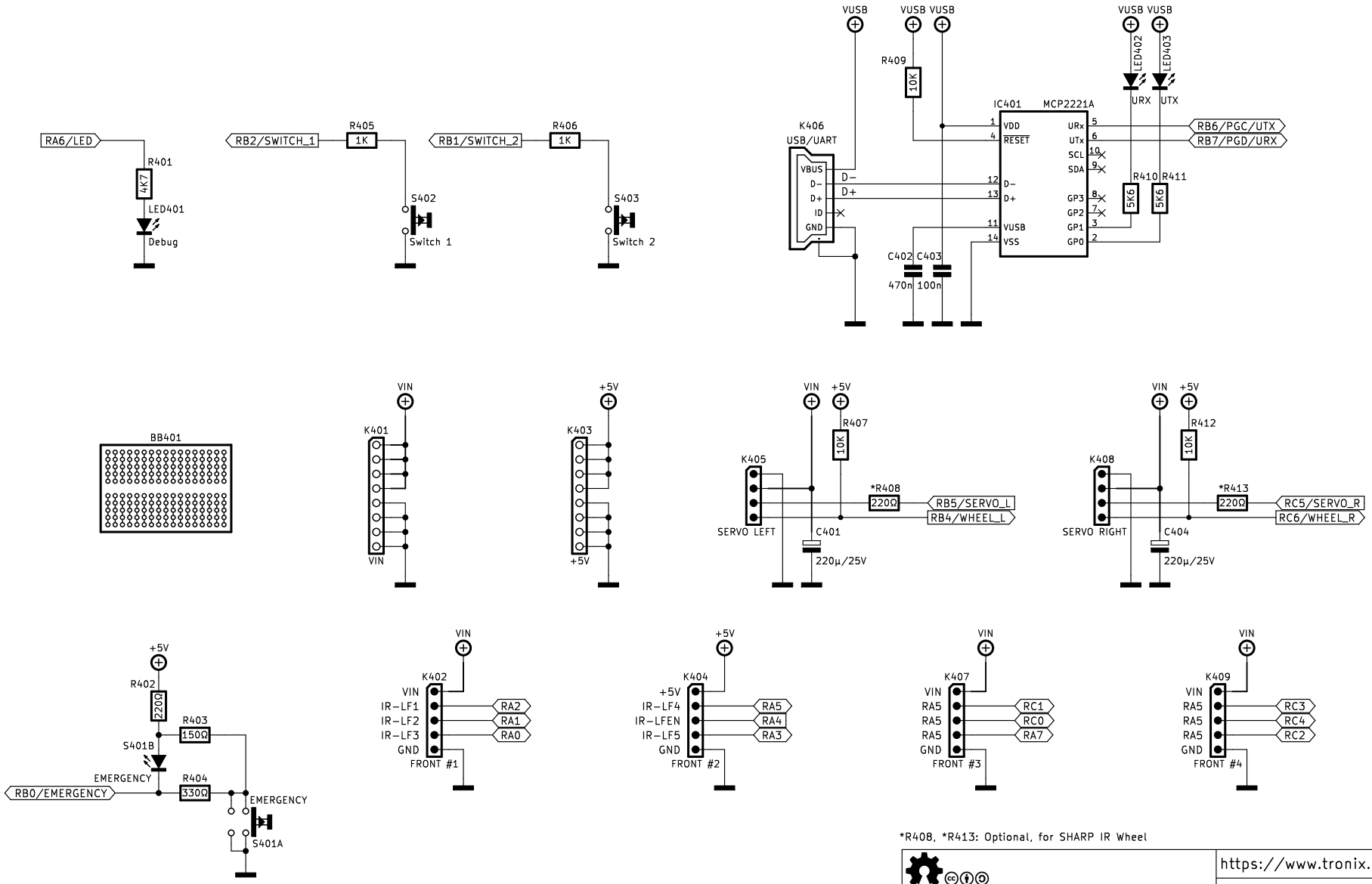

*R408, *R413: Optional, for SHARP IR Wheel

https://creativecommons.org/licenses/by-sa/4.0/

https://www.tronix.io/

TBOT – MCU PIC-8Bit

HID

Sheet:4/4	01/2022	Rev.A