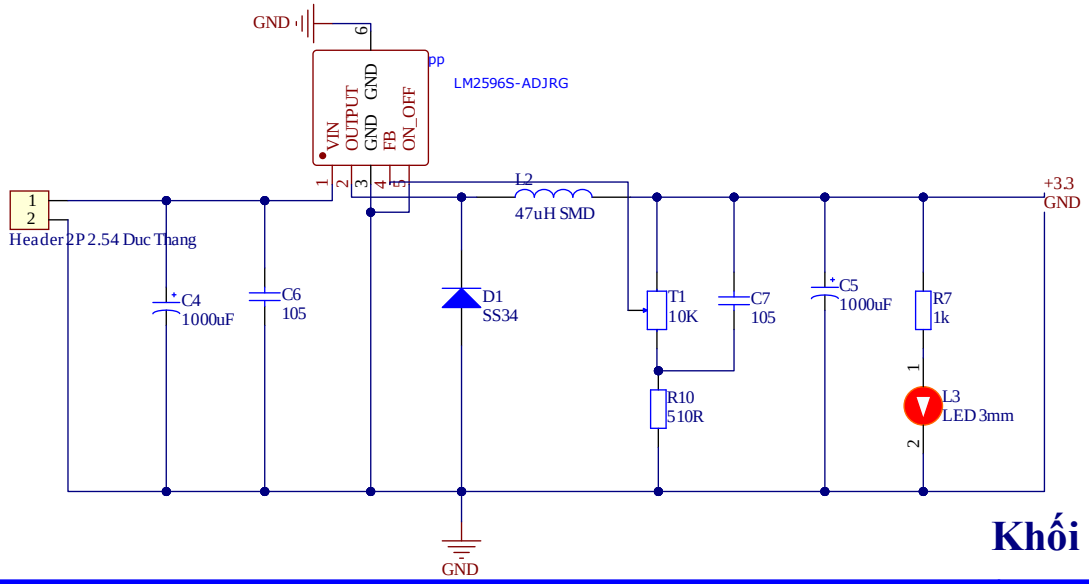

Khối nguồn

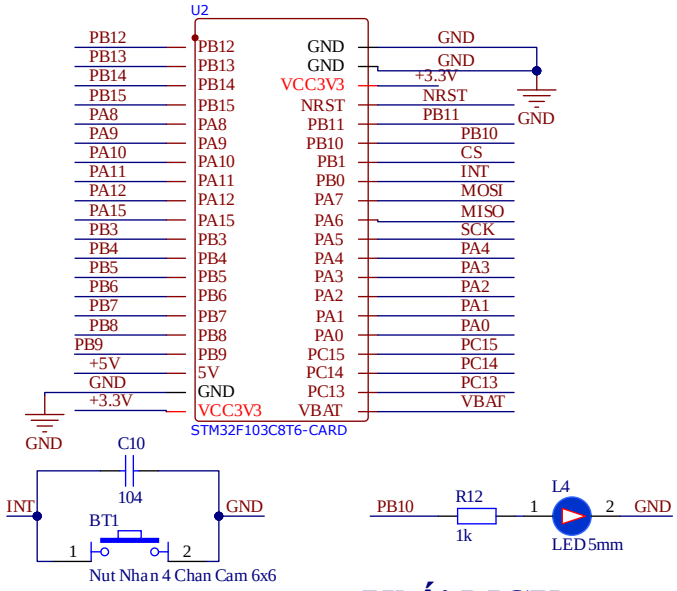

Khối MCU

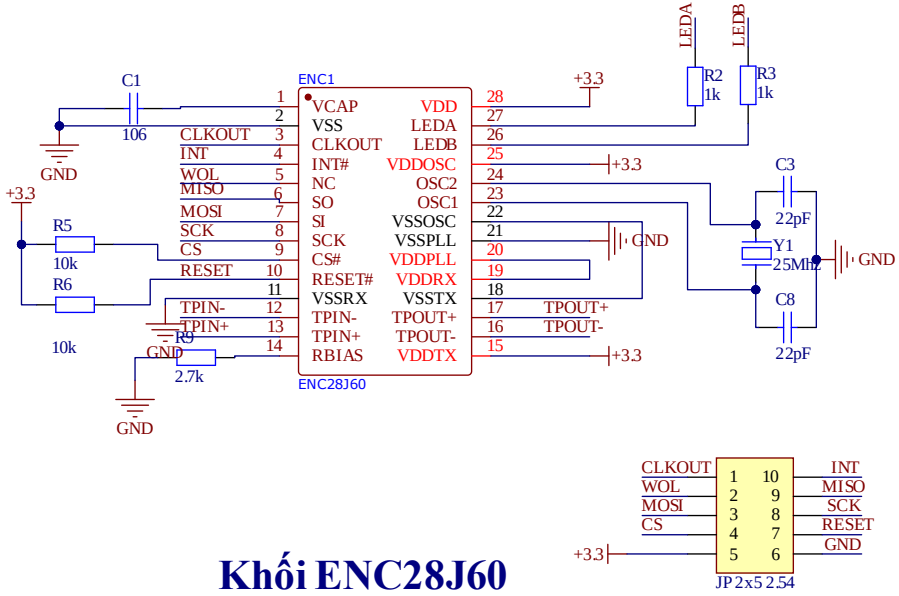

Khối ENC28J60

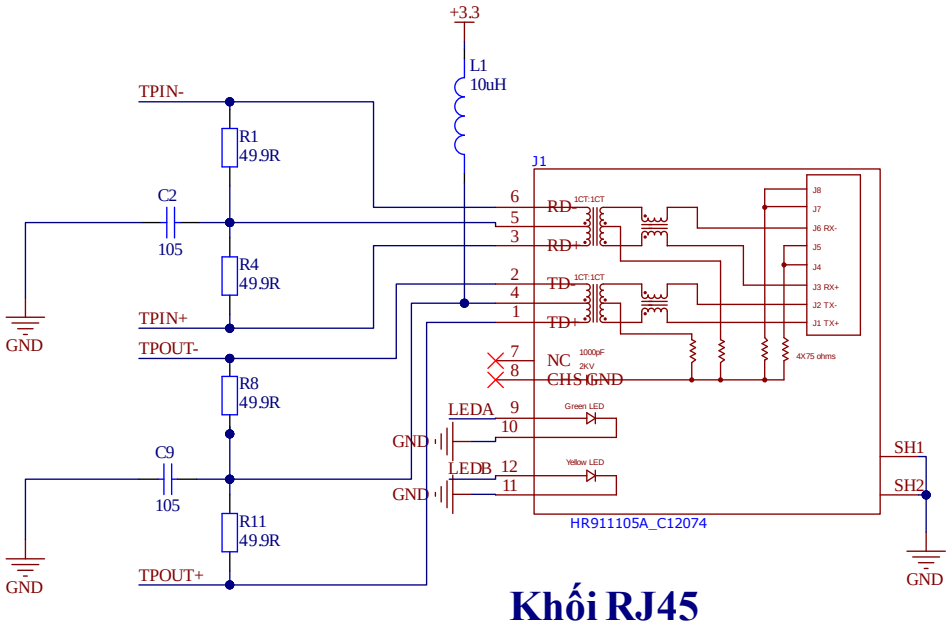

Khối RJ45