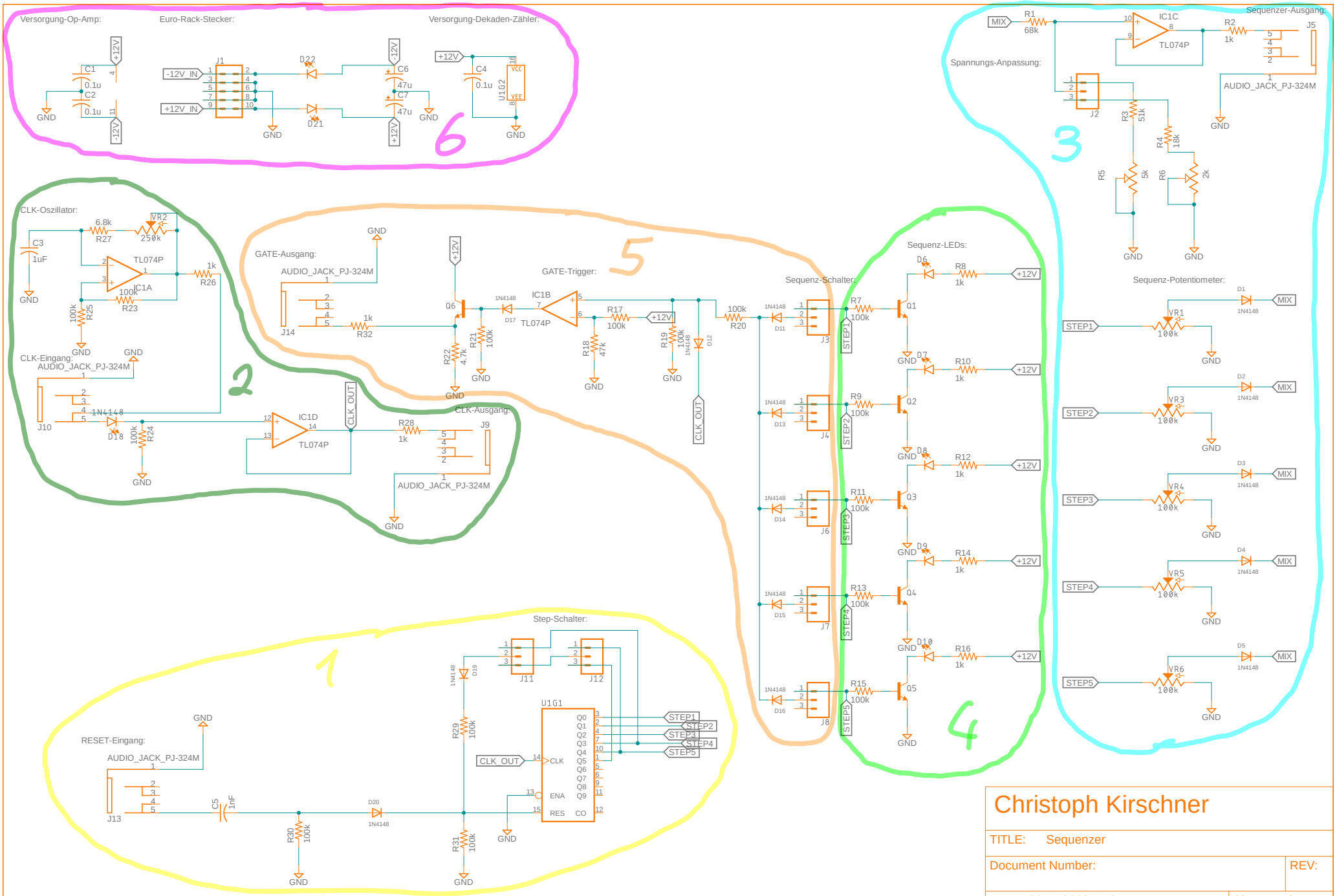
Versorgung-Op-Amp:
Euro-Rack-Stecker:
Versorgung-Dekaden-Zähler:
6
CLK-Oszillator:
CLK-Eingang:
AUDIO_JACK_PJ-324M
TL074P
IC1A
IC1D
CLK_OUT
CLK-Ausgang:
2
GATE-Ausgang:
GATE-Trigger:
IC1B
5
Sequenz-Schalter:
Sequenz-LEDs:
4
Spannungs-Anpassung:
IC1C
Sequenzer-Ausgang:
3
Sequenz-Potentiometer:
Step-Schalter:
RESET-Eingang:
U1G1
1
Christoph Kirschner
TITLE: Sequenzer
Document Number:
REV:
Date: 09.11.2022 17:35
Sheet: 1/1