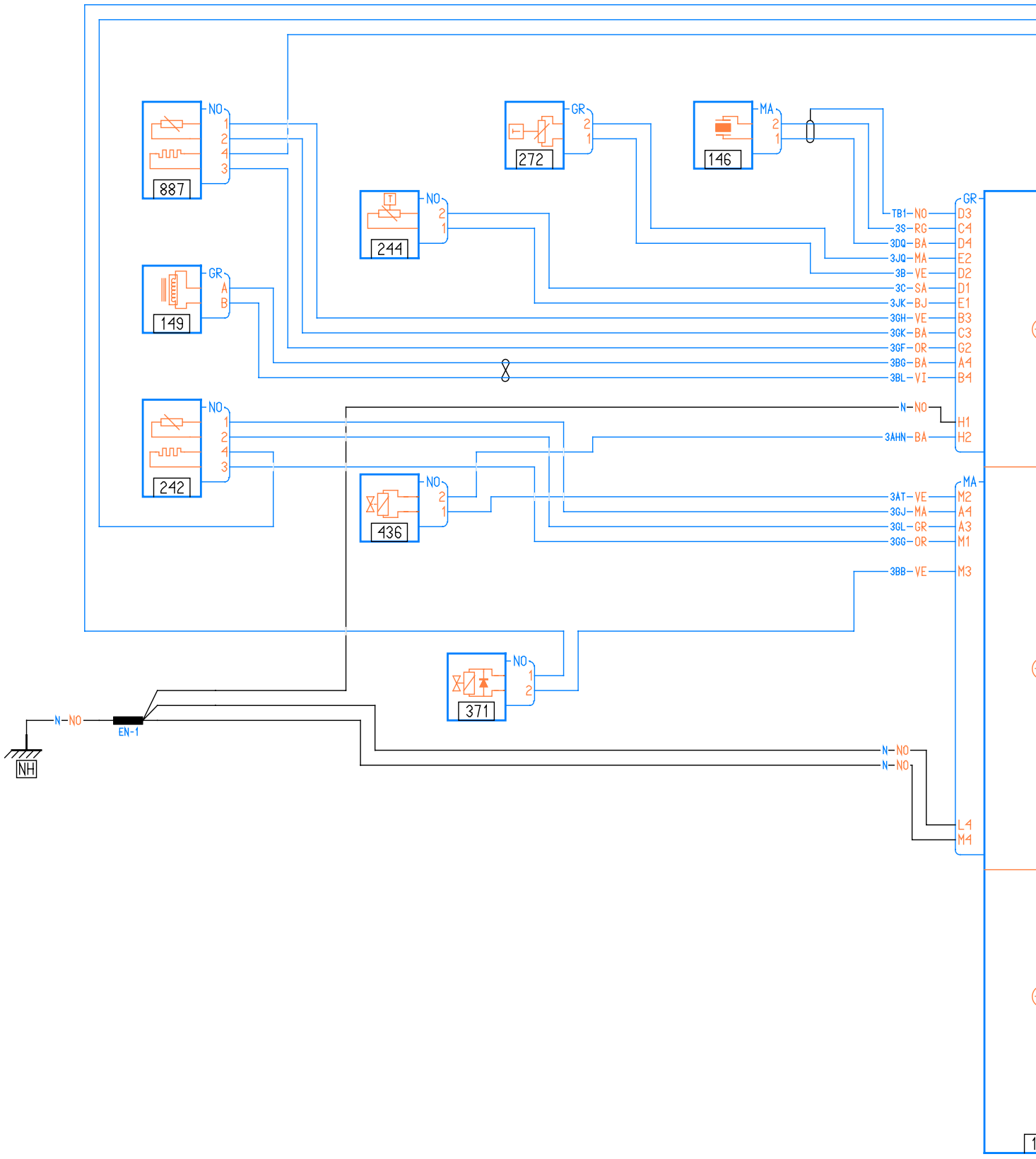
887
NO
1
2
4
3
149
GR
A
B
242
NO
1
2
4
3
272
GR
2
1
146
MA
2
1
244
NO
2
1
436
NO
2
1
371
NO
1
2
TB1-NO
3S-RG
3DQ-BA
3JQ-MA
3B-VE
3C-SA
3JK-BJ
3GH-VE
3GK-BA
3GF-OR
3BG-BA
3BL-VI
N-NO
3AHN-BA
3AT-VE
3GJ-MA
3GL-GR
3GG-OR
3BB-VE
N-NO
N-NO
N-NO
EN-1
NH
GR
D3
C4
D4
E2
D2
D1
E1
B3
C3
G2
A4
B4
H1
H2
MA
M2
A4
A3
M1
M3
L4
M4

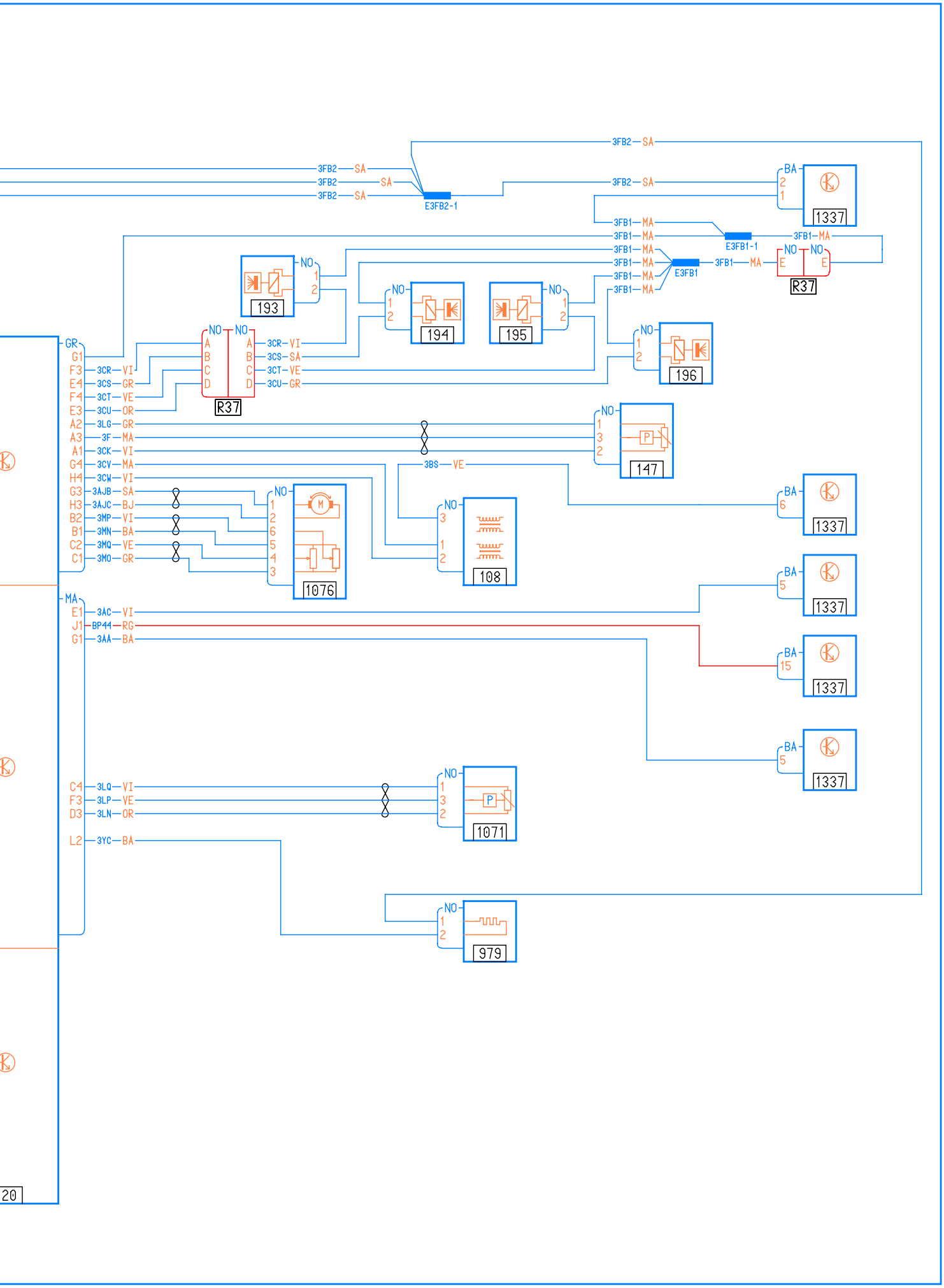
3FB2—SA
E3FB2-1
BA
1337
3FB1—MA
E3FB1-1
E3FB1
R37
193
194
195
196
147
108
1076
1071
979
GR
G1
F3—3CR—VI
E4—3CS—GR
F4—3CT—VE
E3—3CU—OR
A2—3LG—GR
A3—3F—MA
A1—3CK—VI
G4—3CV—MA
H4—3CW—VI
G3—3AJB—SA
H3—3AJC—BJ
B2—3MP—VI
B1—3MN—BA
C2—3MQ—VE
C1—3MO—GR
3CR—VI
3CS—SA
3CT—VE
3CU—GR
3BS—VE
MA
E1—3AC—VI
J1—BP44—RG
G1—3AA—BA
C4—3LQ—VI
F3—3LP—VE
D3—3LN—OR
L2—3YC—BA
20