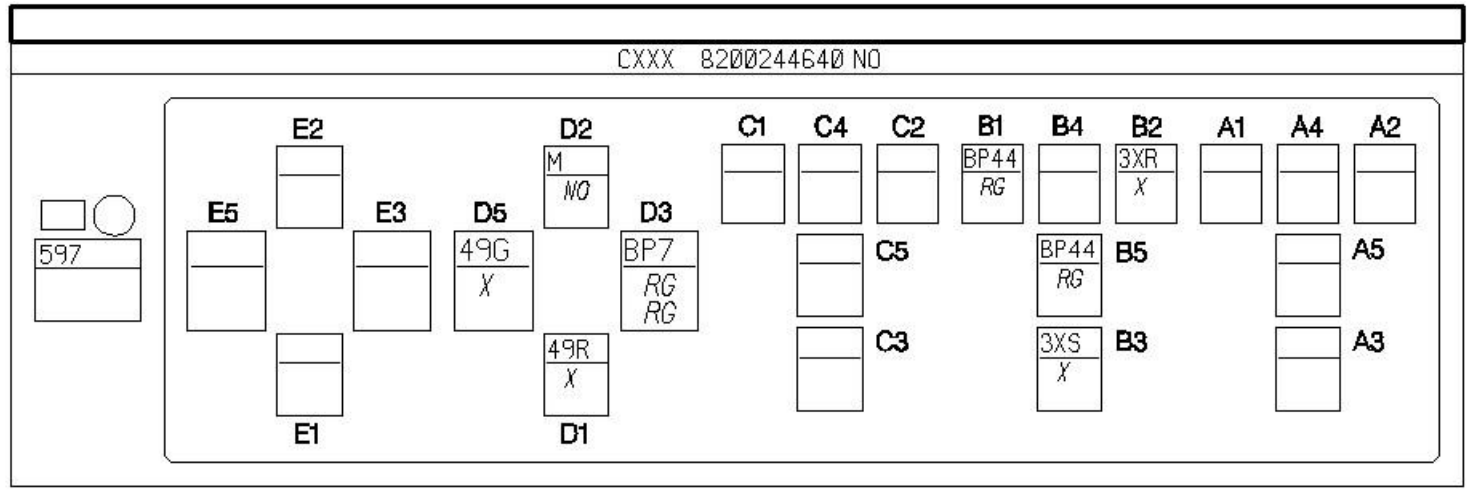
CXXX 8200244640 NO
597
E2
E5
E3
E1
D2
M
NO
D5
49G
X
D3
BP7
RG
RG
49R
X
D1
C1
C4
C2
C5
C3
B1
BP44
RG
B4
BP44
RG
3XS
X
B2
3XR
X
B5
B3
A1
A4
A2
A5
A3