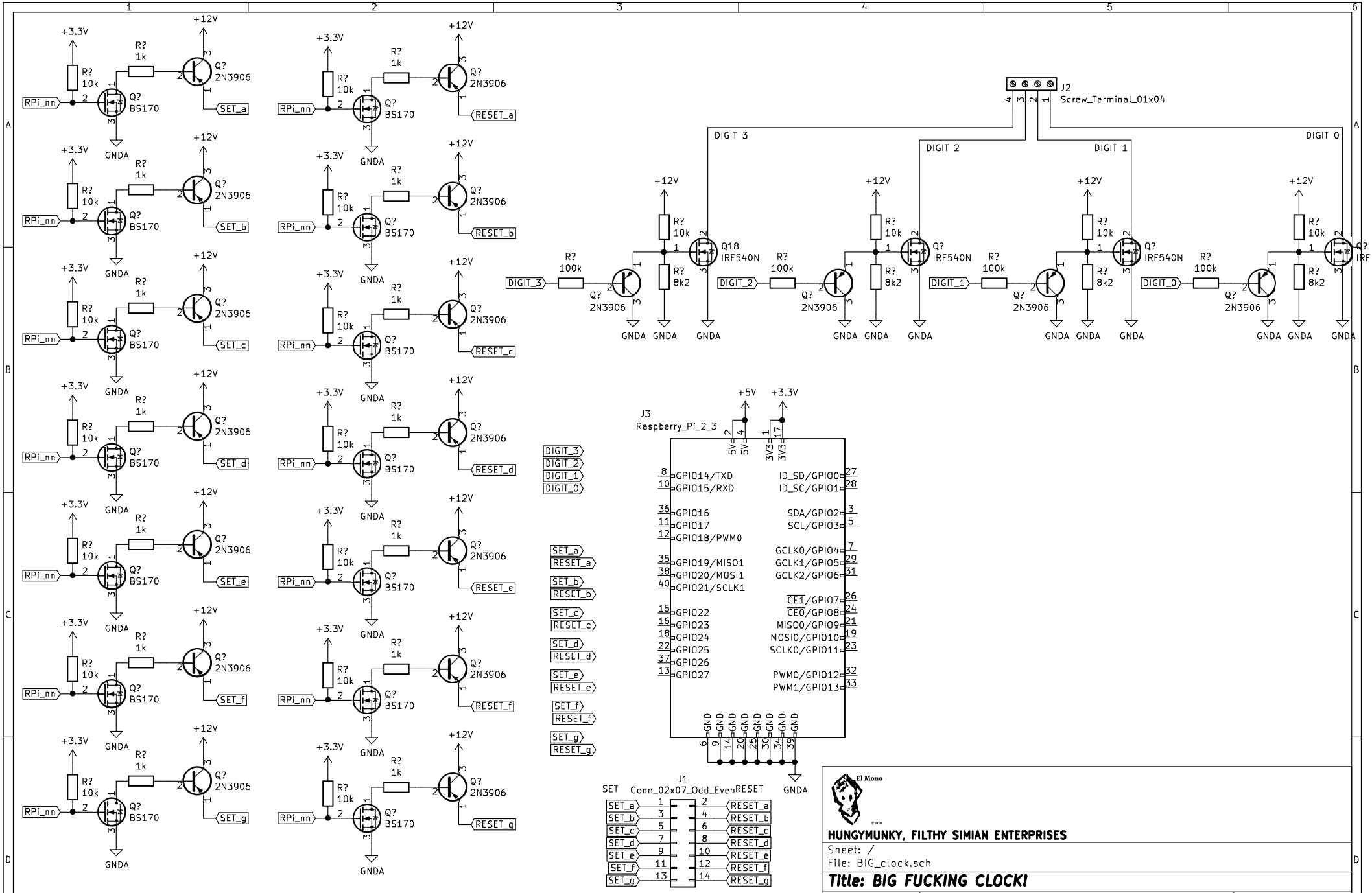
J2
Screw_Terminal_01x04
DIGIT 3
DIGIT 2
DIGIT 1
DIGIT 0
Q18
IRF540N
Q?
IRF540N
Q?
2N3906
R?
100k
R?
10k
R?
8k2
R?
1k
Q?
BS170
+12V
+3.3V
GNDA
RPi_nn
SET_a
SET_b
SET_c
SET_d
SET_e
SET_f
SET_g
RESET_a
RESET_b
RESET_c
RESET_d
RESET_e
RESET_f
RESET_g
J3
Raspberry_Pi_2_3
+5V
+3.3V
GPIO14/TXD
GPIO15/RXD
GPIO16
GPIO17
GPIO18/PWM0
GPIO19/MISO1
GPIO20/MOSI1
GPIO21/SCLK1
GPIO22
GPIO23
GPIO24
GPIO25
GPIO26
GPIO27
ID_SD/GPIO0
ID_SC/GPIO1
SDA/GPIO2
SCL/GPIO3
GCLK0/GPIO4
GCLK1/GPIO5
GCLK2/GPIO6
CE1/GPIO7
CE0/GPIO8
MISO0/GPIO9
MOSI0/GPIO10
SCLK0/GPIO11
PWM0/GPIO12
PWM1/GPIO13
J1
Conn_02x07_Odd_Even
SET
RESET
El Mono
HUNGYMUNKY, FILTHY SIMIAN ENTERPRISES
Sheet: /
File: BIG_clock.sch
Title: BIG FUCKING CLOCK!
Size: A4
Date:
Rev: –
KiCad E.D.A. kicad 5.1.6-c6e7f7d87ubuntu20.04.1
Id: 1/1