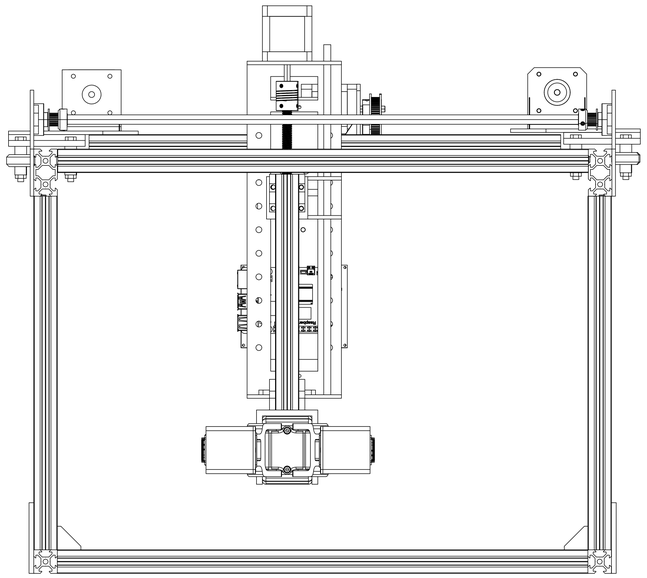

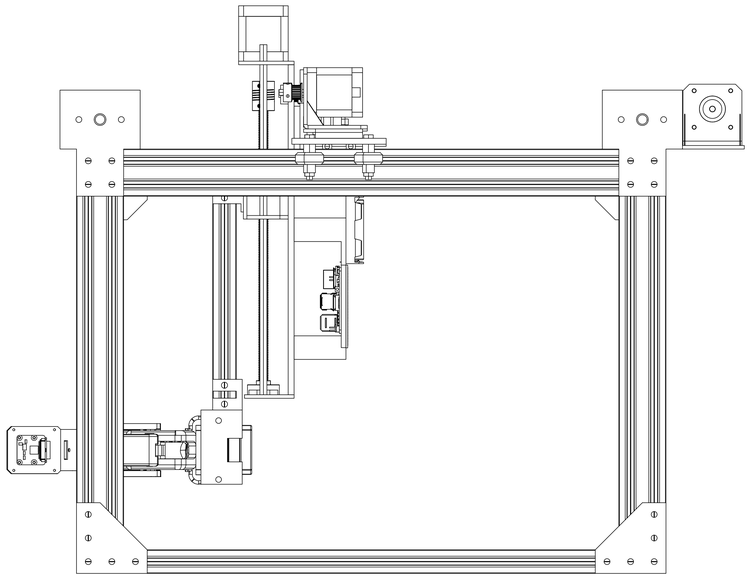

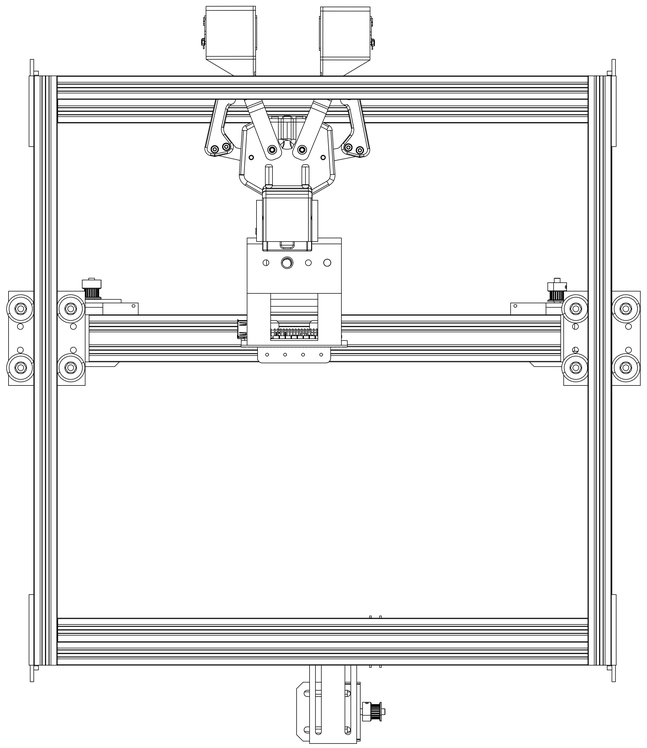

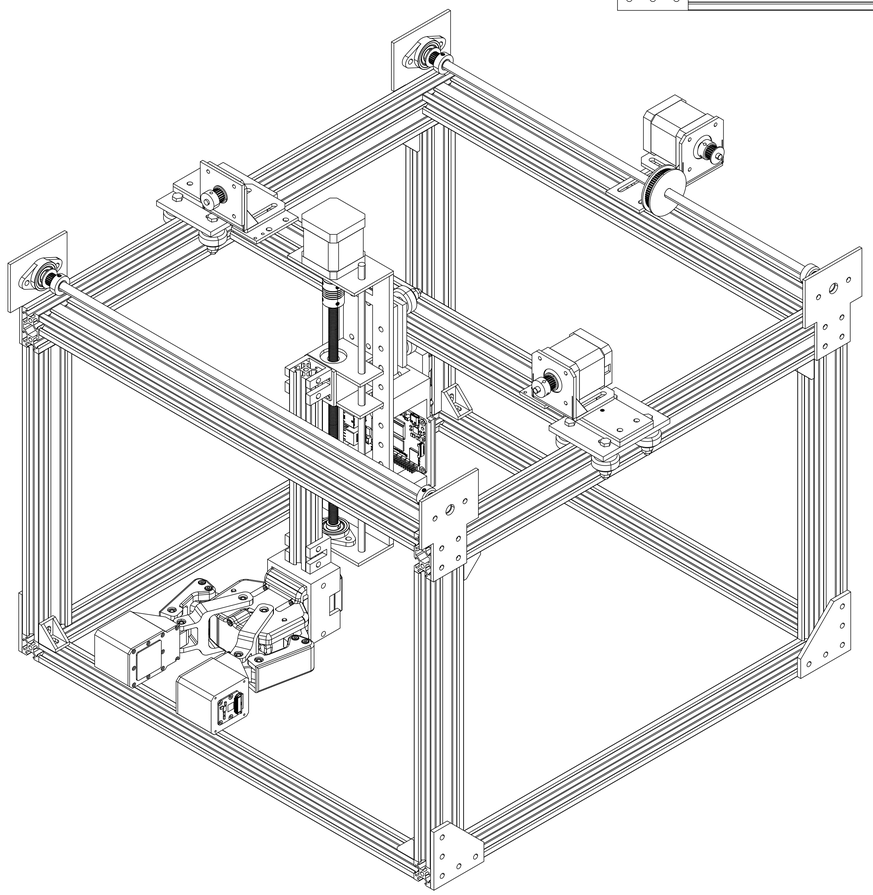

| | | | |
|---|---|---|---|
| Người vẽ | Nguyễn Thượng Thanh Tùng | | Hệ thống dàn gantry CNC và tay kẹp thông minh tích hợp cảm biến xúc giác dựa trên thị giác máy |
| Kiểm tra | TS. Lý Hoàng Hiệp | | |
| Đại học Bách khoa Hà Nội<br>Trường Cơ Khí<br>Đồ án tốt nghiệp cử nhân (ME4506Q) | | | Tỉ lệ 1:2 |
| | | | 1/20/2026 |