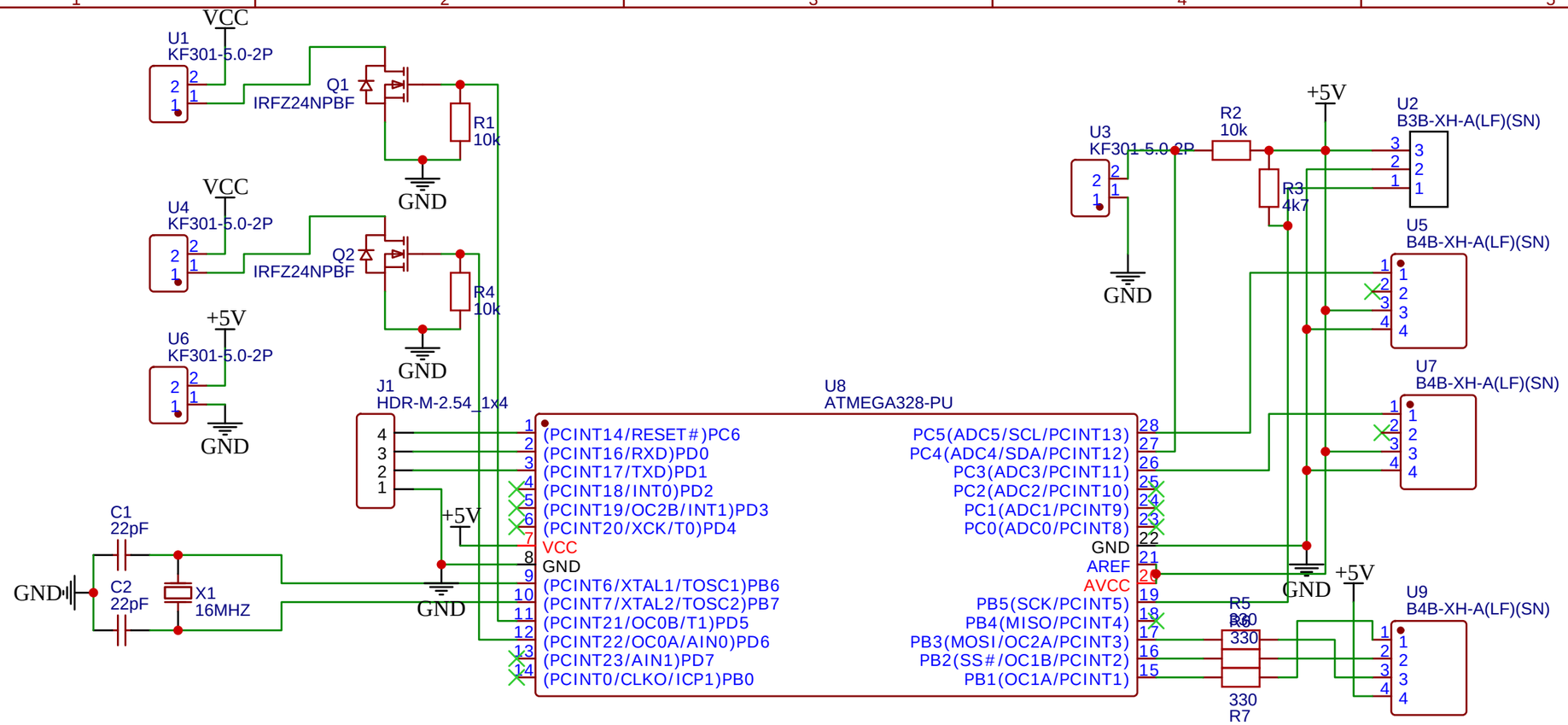

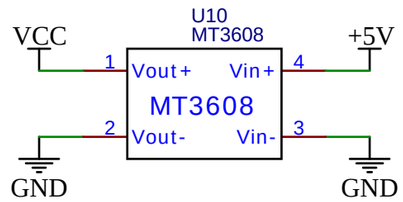

TITLE: Sơ đồ mạch		REV: 1.0
嘉立创EDA	Company: Nhóm 4	Sheet: 1/1
	Date: 2022-11-18 Drawn By: Hà Tuấn Tài	