SGK
SOSYAL GÜVENLİK KURUMU

Asgarî İşçilik İnceleme Rehberi

(Bisküvi, Dayanıklı Pastane Ürünleri ve Kek İmalatı İşyerleri)

REHBERLİK ve TEFTİŞ BAŞKANLIĞI

2011

HİZMETE ÖZEL

Yıldızlar Ofset: 0.312 231 34 26 - ANKARA

ÖNSÖZ

Ülke yönetimlerinin karşı karşıya oldukları en büyük problemlerin başında kamusal ihtiyaçların finansmanı ve borçlanma gelmektedir. Bu sorunlarla mücadelede kamu harcamalarının kısıtlanması ve/veya gelirlerin artırılması ülkelerin karşısına çıkan başlıca iki yöntem olarak görülmektedir. Bu yöntemlerden gelirlerin artırılması yolu her zaman daha fazla tercih edilir nitelikte olmuştur. Ancak, bu enstürmanın kullanımı noktasında karşılaşılan en büyük engel kayıt dışı ekonominin/kayıt dışı istihdamın varlığıdır.

Kayıt dışı ekonomi büyük başlık olarak ele alındığında bu olgunun birinci ve en büyük başlığının kayıt dışı istihdam olduğu görülmektedir. Kayıt dışı istihdamı, kayıt dışı ekonominin çalışma hayatına yansıyan yüzü olarak nitelendirmek yerinde olur.

Gelişmekte olan tüm ülkelerde olduğu gibi ülkemizde de kayıt dışı istihdam öncelikli sorunlarımız arasında yer almaktadır. Belge düzeninin yeterince gelişmemiş olması, kontrol mekanizmalarının ve yaptırımların yetersizliği gibi nedenlerle kayıt dışı istihdam yaygın bir şekilde görülmektedir.

Ülkemizde kayıt dışı istihdam ile ilgili yeterli ve karşılaştırılabilir bilgiye sahip olmak adına yapılan birçok çalışmada, nedenler ve öneriler ile ilgili tespitler dile getirilmiştir. Bu noktada söylenecek en önemli şey, kayıt dışı istihdamla mücadele sürecinde üretilen tek bir politikayla veyahut tek bir Kurumun çabasıyla başarıya ulaşılamayacağı gerçeğidir.

Sektörel ve bölgesel farklılıklar gösteren kayıt dışı istihdamla mücadelede başarıya ulaşmak, birbiriyle entegre şekilde yürütülecek politikalar ve kurumlar arası işbirliği ile mümkün olacaktır.

Kayıt dışı istihdamla mücadelede önemli bir sorumluluk yüklenen Kurumumuz, Rehberlik ve Teftiş Başkanlığımız tarafından yürütülen planlı ve koordineli çalışmaları yakından takip etmekte ve bu faaliyetlerin kayıt dışı istihdam ile mücadelede önemli katkılar sağlayacağını düşünmekteyiz.

Denetim kapasitesini güçlendirmek ve toplumsal mutabakatı sağlamak adına başta asgarî işçilik inceleme rehberlerinin hazırlanması olmak üzere hayata geçirdiği tüm faaliyetler için Rehberlik ve Teftiş Başkanlığımızı kutlar, özverili ve içten çalışmaları için teşekkür ederim.

Fatih ACAR
Sosyal Güvenlik Kurumu Başkanı

SUNUŞ

Sosyal Güvenlik Kurumunun ve Ülkemizin, hem sosyal hem de ekonomik anlamda başlıca sorunlarından birisi olmaya devam eden kayıt dışı istihdam, etkili ve sürekli biçimde mücadele edilmesi gereken bir vakıa olarak karşımızda durmaktadır.

Başkanlığımız, kayıt dışı istihdamla mücadelesinin en önemli boyutunu "asgarî işçilik incelemeleri" yolu ile gerçekleştirmektedir. Başkanlığımızca, asgarî işçilik incelemeleri; risk değerlendirme kriterlerinin kullanılması suretiyle yapılan analizler sonucu Kuruma yeterli işçilik bildiriminde bulunma bakımından riskli grup içerisinde kaldığı anlaşılan işyerlerine yönelik olarak gerçekleştirilmekte, bu sayede incelemeler, etkin ve etkili bir biçimde sürdürülmektedir.

"Asgarî işçilik incelemeleri" ile kayıt dışı istihdama karşı ısrarlı bir biçimde mücadele etmekte olan Başkanlığımız, bu mücadele yanında; sosyal sigorta olayları, Kurum personeli ve Kurumumuzun hizmet satın aldığı sağlık hizmeti sunucularının denetimi ile beraber Kurumumuzdan haksız yere gelir veya aylık alınması, sağlık hizmetlerinden usulsüz şekilde yararlanılması gibi diğer bir çok konuda da denetim görevi üstlenmiş olarak yoğun iş yükü altında çalışmalarını sürdürmektedir.

İşte tam bu noktada; Başkanlığımız, bir taraftan bütün bu denetimleri büyük bir özveri ile gerçekleştiren müfettişlerimize, kayıt dışı istihdam ile mücadelede çok önemli bir yer tutan "asgarî işçilik incelemeleri"ni icra etmelerinde yardımcı olacak, yol gösterecek ve uygulama birliği getirerek kurumsallaşmaya katkı verecek eserler ortaya koymak, bir taraftan da kayıt dışı istihdama karşı verilen mücadelenin daha da etkili yürütülmesine destek sağlamak amacıyla, "asgarî işçilik inceleme rehberleri" hazırlamaya büyük bir şevkle devam etmektedir.

"Asgarî işçilik inceleme rehberleri"nin, müfettişlerimizin yapacakları denetimlerde kendilerine yardımcı olmasını diler hazırlanmasında emeği geçen mesai arkadaşlarıma teşekkür ederim.

Mustafa APAYDIN
Rehberlik ve Teftiş Başkanı

İÇİNDEKİLER

İçindekiler.....i

I.BÖLÜM

AMAÇ, KAPSAM, DAYANAK, TANIMLAR

1. Amaç.....19

2. Kapsam.....19

3. Dayanak.....19

4. Tanımlar.....20

4.1. Asgarî İşçilik İncelemesi.....20

4.2. Türk Gıda Mevzuatı.....20

4.3. Gıda/Gıda maddesi.....20

4.4. Gıda ile temasta bulunan madde ve malzemeler.....20

4.5. Gıda maddeleri üreten işyeri.....20

4.6. Sorumlu Yönetici.....21

4.7. Tescil.....21

4.8. Gayrısıhhî Müessese.....21

4.9. Entegre Tesis.....21

4.10. Ham madde.....21

4.11. Mamul.....21

4.12. Akuplasyon (Akuple Etme).....21

4.13. Fermantasyon.....22

4.14. Ekstrüder.....22

4.15. Gluten.....22

4.16. pH.....22

4.17. Konveyör.....22

4.18. Enjeksiyon.....22

5. Kısaltmalar 22
5.1. SSİY 22
5.2. TSE 22
5.3. TOBB 22
5.4. TESK 22
5.5. SPEK 22
5.6. HACCP 23

II. BÖLÜM
ASGARÎ İŞÇİLİK İNCELEMESİNİN HUKUKİ DAYANAĞI VE BİSKÜVİ, DAYANIKLI PASTANE ÜRÜNLERİ VE KEK İMALİ İŞYERLERİYLE İLGİLİ MEVZUAT HÜKÜMLERİ

1. Asgarî İşçilik İncelemesi Mevzuat Hükümleri 25
2. Bisküvi, Dayanıklı Pastane Ürünleri ve Kek İmali İşyerleriyle İlgili Mevzuat Hükümleri 30
2.1.Kanunlar 30
2.2. Yönetmelik 31
2.3. Tebliğler 32
2.4. Talimatlar 34
2.5. Yönergeler; 34
3. Bisküvi, Dayanıklı Pastane Ürünleri ve Kek İmali Alanında Faaliyet Gösteren İşyerleri Mevzuatıyla İlgili Genel Hususlar ve Gerekli Bilgiler 34
3.1. Bisküvi, Dayanıklı Pastane Ürünleri ve Kek İmali Alanında Faaliyet Gösteren İşyerleriyle İlgili Düzenlemeler 34
3.1.1. Çalışma İzni ve Gıda Sicili 34
3.1.2. Tescil ve Üretim İzni 37
3.1.3. Gayri Sıhhî Müesseseler İçin Açılış ve Çalışma Ruhsatı 39

3.1.4. Kimlik Belgesi 43
3.1.5. İşyerlerinin Kapasitesi ve Kapasite İle İlgili Düzenlenmeler 43
3.1.5.1. Kapasitenin Tanımı ve Türleri 43
3.1.5.1.1. Tanımı 43
3.1.5.1.2. Kapasite Türleri 43
3.1.5.1.2.1. Kurumsal (Maksimum) Kapasite 43
3.1.5.1.2.2. Kullanılabilir (Normal/Pratik) Kapasite 44
3.1.5.1.2.3. Kullanılan (Gerçek / Fiili) Kapasite 44
3.1.5.1.2.4. Atıl (Aylak /Boş) Kapasite 44
3.1.5.2. Kapasite Raporlarının Düzenlenmesi 44
3.1.5.2.1. TESK Tarafından Kapasite Raporu Düzenlenmesi 45
3.1.5.2.2. TOBB Tarafından Kapasite Raporu Düzenlenmesi 46
3.1.6. Türk Standardları Enstitüsü Tarafından Düzenlenen Belgeler 50
3.1.6.1. TSE Uygunluk Belgesi (TSE Markası) 51
3.1.6.2. Kalite Yönetim Sistem Belgeleri 54
3.1.6.3. TS EN ISO 22000 Gıda Güvenliği Yönetim Sistemleri Belgeleri 56
3.1.7. Çevre İzin Belgesi 58

III. BÖLÜM

BİSKÜVİ, DAYANIKLI PASTANE ÜRÜNLERİ VE KEK İMALİ İŞYERLERİNDE ÇALIŞTIRILMASI GEREKEN PERSONELLER

1. Bisküvi, Dayanıklı Pastane Ürünleri ve Kek İmali İşyerlerinde Çalıştırılması Gereken Personeller 59

1.1. Sorumlu Yönetici 60
1.2. Çevre Görevlisi 63
1.3. İşletme Müdürü 65
1.4. Fabrika Müdürü 66
1.5. Satınalma Sorumlusu 67
1.6. Pazarlama Sorumlusu 67
1.7. Depo Sorumlusu 68
1.8. Laboratuar Hizmetlerinde Çalışan Mühendis, Tekniker veya Teknisyen 70
1.9. Üretim / Bölüm Sorumlusu 71
1.10. Usta/Ustabaşı 72
1.11. İşçi 73
1.12. Temizlik Elemanı 73
1.13. Arıza, Bakım Onarım Sorumlusu 74
1.14. Şoför ve Yardımcı Personel 76

IV. BÖLÜM

BİSKÜVİ, DAYANIKLI PASTANE ÜRÜNLERİ VE KEK İMALİ İŞYERLERİNDE İMALAT SIRASINDA KULLANILAN MAKİNE, ARAÇ VE GEREÇLER

1. Bisküvi, Hazır Kek, Dayanıklı Tatlı Tuzlu Kuru Pasta İmali İşyerlerinde İmalat Sırasında Kullanılan Makine, Araç ve Gereçler

1.1. Manüel bisküvi üretim hattı 80
1.1.1. Pudra Şekeri Değirmeni 81
1.1.2. Planet Mikser 81
1.1.3. Yağ Eritme Tankı 81
1.1.4. Stok Tankı 81
1.1.5. Bilyalı Değirmen - Iskarta (Geri Dönüşüm) Değirmeni 82

1.1.6. Hamur Taşıma Arabaları 82
1.1.7. Döner Fırın 82
1.1.8. Tavalı Arabalar 82
1.1.9. Ekstrüder ve Şekillendirme Makineleri 82
1.1.10. Tavaya Alma Konveyörü 83
1.1.11. Paketleme Makinesi 83
1.2. Makine Yoğun Bisküvi Üretim Hattı 84
1.2.1. Z Tipi Mikser (Hamur Karıştırma ve Yoğurma Kazanı) 85
1.2.2. Iskarta hamuru geri besleme konveyörü 86
1.2.3. Sheeter 86
1.2.4. Hamur İnceltici 86
1.2.5. Hamur Rahatlatma 86
1.2.6. Keski Makinesi 86
1.2.7. Iskarta Ayırma ve Geri Besleme 87
1.2.8. Pavo (Rotari Kalıplama) Makinesi 87
1.2.9. Dolgulu Bisküvi Ekstrüderi 87
1.2.10. Fırın Tüneli 87
1.2.11. 180° dönüş konveyörü 88
1.2.12. Bisküvi Soğutma Bandı 88
1.2.13. Bisküvi Dizici 88
1.3. Diğer Ekipmanlar 89
1.3.1. Ürün besleme aparatları ve besleme üniteleri 89
1.3.2. Tane serpme depozitörü 89
1.3.3. Sandviçleme makineleri 89
1.3.4. Kek dolum ve enjeksiyon makineleri 90
1.3.5. Ambalaj Ürünleri 90
1.3.6. Taşımada Kullanılan Araçlar 91

V. BÖLÜM

BİSKÜVİ, DAYANIKLI PASTANE ÜRÜNLERİ VE KEK ÜRETİM AŞAMALARI

1. Bisküvinin Tanımı ve Gelişimi 93

2. Bisküvinin Besin Durumu 94

3. Bisküvinin Sınıflandırılması 94

4. Bisküvi Üretiminde Kullanılan Hammaddeler 95

4.1. Un 95

4.2. Yağ 96

4.3. Şeker 97

4.4. Süt ve Süt Ürünleri 98

4.5. Su 98

4.6. Kabartıcılar 99

4.7. Aroma Maddeleri 99

4.8. Diğer Maddeler 100

4.8.1. Yumurta 100

4.8.2. Nişasta 100

4.8.3. Tuz 100

4.8.4. Karamel ve melas 100

4.8.5. Baharatlar 100

4.8.6. Emülgatörler 100

4.8.7. Antimikrobiyaller / Koruyucular 101

4.8.8. Enzimler 101

4.8.9. Stabilizörler 101

4.8.10. Diğerleri 101

5. Bisküvi, Dayanıklı Pastane Ürünleri Üretim Aşamaları 102

5.1. Hammadde Temini ve Hazırlanması 103
5.2. Karıştırma ve Yoğurma 103
5.3. Hamurun Yayılması ve Fermantasyonu 104
5.4. Hamurun İşlenmesi ve Şekil Verilmesi 105
5.4.1. Rotatif Hamur.....105
5.4.2. Keski Hamuru 107
5.4.3. Tel Keski Hamuru 108
5.4.4. Gofret Hamuru.....109
5.5. Pişirme 109
5.6. Soğutma ve İstifleme 110
5.7. Ambalajlama ve Etiketleme 111
5.8. Depolama.....112
5.9. Sevkiyat.....112
5.10. Kalite Kontrol.....113
6. Gofret Üretimi 113
6.1. Gofretin Tanımı 113
6.2. Gofret Çeşitleri.....114
6.3. Gofret Bileşenleri 114
6.4. Gofret Üretim Aşamaları 115
6.4.1. Hammaddelerin Hazırlanması, Gofret Hamuru Karıştırma ve Yoğurma 115
6.4.2. Gofret Hamurunun Pişirilmesi 116
6.4.3. Krema Hazırlama, Sürme ve Sandviçleme 116
6.4.4. Kesme.....117
6.4.5. Kaplamalı Gofretler İçin Çikolata Kaplama; Kaplama işleminde çikolata kaplama makinesi kullanılır 117
6.4.6. Dizme, Ambalajlama, Depolama ve Sevkiyat.....117

7. Kek Üretimi 118
7.1. Kekin Tanımı 118
7.2. Kekin Sınıflandırılması 118
7.3. Kekin Bileşenleri 119
7.4. Kek Üretim Aşamaları 119
7.4.1. Hammaddelerin Hazırlanması 120
7.4.2. Karıştırma 120
7.4.2.1. Karıştırma yöntemleri 121
7.4.2.1.1. Sulu Kek Hamuru Hazırlama Yöntemi 121
7.4.2.1.2.Köpük tipi kek hamuru hazırlama yöntemi 122
7.4.2.1.3. Çok kabaran kekler için hamur hazırlama yöntemi 122
7.4.3. Kalıplara Doldurma ve Pişirme 122
7.4.4. Soğutma, Ambalajlama, Kutulama, Depolama ve Sevkiyat 123

VI. BÖLÜM

ASGARÎ İŞÇİLİK İNCELEMESİNİN YÖNTEM VE AŞAMALARI

1. Asgarî İşçilik İncelemesinin Yöntem ve Aşamaları 125
1.1. Asgarî İşçilik İncelemelerinde Yöntem 125
1.2. Asgarî İşçilik İncelemesinin Aşamaları 126
1.2.1. Sosyal Güvenlik İl / Merkez Müdürlüğü Kayıtlarının İncelenmesi 128
1.2.2. Meslek veya Kamu Kuruluşlarından Bilgi ve Belge İstenilmesi ile Bu Belgelerden Tespit Edilebilecek Hususlar 130
1.2.2.1. Bilgi ve Belge Temin edilecek Meslek veya Kamu Kuruluşları 130

1.2.2.1.1. Tarım ve Köyişleri Bakanlığı (Gıda, Tarım ve Hayvancılık Bakanlığı) Tarım İl Müdürlüklerinden İstenebilecek Belgeler....130
1.2.2.1.2. Belediye Başkanlıklarından İstenebilecek Belgeler....133
1.2.2.1.3. Sağlık Bakanlığı İl Sağlık Müdürlüklerinden İstenebilecek Belgeler....134
1.2.2.1.4. Ticaret ve Sanayi Odaları ve Esnaf ve Sanatkâr Odalarından İstenebilecek Belgeler....134
1.2.2.1.5. Yetkili Genel Kolluk Örgütünden İstenebilecek Belgeler....136
1.2.2.1.6. Sendikal Kuruluşlardan İstenebilecek Belgeler....136
1.2.2.1.7. Türk Standardları Enstitüsünden İstenebilecek Belgeler....136
1.2.2.1.8. Çevre ve Orman Bakanlığı (Çevre, Orman ve Şehircilik Bakanlığı) ve İl Müdürlüklerinden İstenebilecek Belgeler....137
1.2.2.2. Meslek veya Kamu Kuruluşlarından Kayıt ve Belgelerin İstenilmesi....139
1.2.2.3. Meslek veya Kamu Kuruluşlarından Temin Edilecek Kayıt ve Belgelerden Tespit Edilebilecek Bilgiler....139
1.2.2.4. İşyerinde Çalıştırılması Gereken Asgarî Personel Sayısına, Çalışma Süresine ve Ücretin Tespitine Yönelik Meslek veya Kamu Kuruluşlarından Doğrudan Bilgi İstenilmesi....140
1.2.3. İşyeri Mahallinde Yapılacak İşlemler....141
1.2.3.1. Yerel Denetim Tutanaklarının Düzenlenmesi....141

1.2.3.2. Kapasite Kullanım Tutanaklarının Düzenlenmesi.....142
1.2.3.3. İş Etüdüne Yönelik Gözlem Formlarının Oluşturulması.....144
1.2.3.4. Beyanların Alınması 144
1.2.4. İşyerine Ait Kayıt ve Belgelerin İncelenmesi 145
1.2.4.1. Bisküvi, Dayanıklı Pastane Ürünleri ve Kek İmali İşyerlerinin Düzenlemek Zorunda Oldukları Kayıt ve Belgeler.....145
1.2.4.1.1. Tutulması Zorunlu Defterler.....145
1.2.4.1.2. Tutulması Zurunlu Belgeler.....146
1.2.4.2. İşverenlerden İstenecek Kayıt ve Belgelerin İbrazı.....150
1.2.4.3. Kayıt ve Belgelerin İncelenmesi.....150
1.2.4.3.1. Defterlerin İncelenmesi.....150
1.2.4.3.2. Ücret Ödeme Belgeleri ile İncelenen Sektör Mevzuatı Gereği Düzenlenmesi Zorunlu Bulunan Diğer Belgelerin İncelenmesi 151

VII. BÖLÜM
ASGARÎ İŞÇİLİK DEĞERLENDİRMESİ

1. Bisküvi, Dayanıklı Pastane Ürünleri ve Kek İmali İşyerlerinin Kurumumuz Açısından İşyeri Olarak Tescil İşlemleri 155
2. Çalıştığı Anlaşılan Sigortalılara ait Tespitler.....156
2.1. Çalışanların Sigortalılık Nitelikleri ve Tescil İşlemleri.....157
2.2. Çalışma Gün Sayılarının Tespitine İlişkin Değerlendirmeler.....160
2.3. Prime Esas Kazanç Tutarlarının Tespitine İlişkin Değerlendirmeler.....161
2.4. Bildirimlerin Yeterli Görülmesi Halinde Yapılacak Değerlendirme 164

3. Asgarî İşçiliğin Tespitine İlişkin Değerlendirmeler.....164
3.1. Asgarî İşçilik Uygulaması 164
3.2. Asgarî İşçilik Uygulamasında Kullanabilecek Yöntemler 165
3.2.1. İş Etüdü.....166
3.2.1.1. En uygun kayıt tekniğini kullanarak doğrudan gözlemle, süreçteki her bir adımın sistematik olarak ortaya konulması / Temel Proses Şemaları.....167
3.2.1.2. Her bir adımda işin amacı, işin yapıldığı yer veya makine, yapan kişi, yapılış yolunun ortaya konulması, böylece her bir iş adımı ile makine ve/ veya işçi arasındaki ilişkinin belirlenmesi / İş Akış Şemaları 169
3.2.1.3. Her bir işin yapılması için gerekli standart zaman hesaplanması / Çoklu Etkinlik Şemaları 169
3.2.1.3.1. Kronometraj Metodu.....170
3.2.1.3.1.1. Zaman Ölçme Yöntemleri.....173
3.2.1.3.1.1.1. Sürekli Zaman Ölçme.....173
3.2.1.3.1.1.2. Aralıklı Zaman Ölçme.....173
3.2.1.3.1.1.3. Akümülatif Zaman Ölçme.....173
3.2.1.3.1.2. Ölçme Yöntemlerine İlişkin Genel Değerlendirme.....174
3.2.1.3.2. İş Örneklemesi 176
3.2.1.3.3. Önceden Saptanmış Zaman Standartları.....178
3.2.1.4. Görev Süreleri ve İş Sürelerinin Tespitinde Dikkate Alınacak Hususlar 178
3.2.2. Yerel Denetim, Kapasite Kullanım Tutanaklarına Göre Saptama (Yerel Denetim Nitelik-Nicelik Tespit Tutanakları) 182
3.2.3. Benzer / Emsal İşletme 184
3.2.3.1. Benzer / Emsal İşletmelerin Özellikleri 184

3.2.3.2. Benzer / Emsal İşletmelerle İlgili İncelemeler ve Edinilen Bilgilerin Değerlendirilmesi 185
3.2.4. Meslek veya Kamu Kuruluşlarından Alınan Bilgiler..... 186
3.2.4.1. Meslek Kuruluşlarından Alınan Bilgilerin Değerlendirilmesi 187
3.2.4.1.1. Günlük Çalıştırılacak En Az İşçi Sayısının Bildirilmesi 187
3.2.4.1.2. Günlük En Az Prime Esas Kazancın (İşçilik Tutarının) Bildirilmesi..... 187
3.2.4.1.3. Kapasite Raporlarıyla İlgili Değerlendirme..... 188
3.3. İfadelerin Alınması 190
3.4. İşyeri Kayıt ve Belgelerinden ve Kamu Kurum ve Kuruluşlarından Tespit Edilen Bilgilerin Değerlendirilmesi 191

VIII. BÖLÜM

RAPOR DÜZENLENMESİ

1. Asgarî İşçilik İnceleme Raporu..... 195
2. Rapor Düzenlemesi ile İlgili Diğer Hususlar 195
EKLER 199

I.BÖLÜM

AMAÇ, KAPSAM, DAYANAK, TANIMLAR

1. Amaç

Bu rehberin amacı, bisküvi, dayanıklı pastane ürünleri ve kek imali alanında faaliyet gösteren işyerlerinde yapılacak asgarî işçilik incelemesine ilişkin usul ve esasları düzenlemektir.[1]

2. Kapsam

Bu rehber, aldığı izin belgesiyle ya da izin almaksızın bisküvi, dayanıklı pastane ürünleri ve kek imali alanında faaliyet gösteren işyerlerinde asgarî işçilik incelemesini kapsar.

3. Dayanak

Bu rehber, 10 Ağustos 2007 tarih 26609 sayılı Resmi Gazetede yayımlanarak yürürlüğe giren Sosyal Güvenlik Kurumu Rehberlik ve Teftiş Başkanlığı Yönetmeliğinin 7. maddesi (ğ) bendinde düzenlenen "Müfettişler tarafından yapılacak denetimlere ilişkin, yöntem ve teknikleri geliştirmek, standart ve ilkelerin oluşturulmasını sağlamak, denetim rehberleri hazırlamak, denetimlerin etkililiğini ve verimliliğini artırıcı tedbirleri almak, bu konuda görüş ve öneriler sunmak" hükmüne dayanılarak hazırlanmıştır.

---

[1] Türkiye'deki çoğu bisküvi, dayanıklı pastane ürünleri ve kek imali alanında faaliyet gösteren işyerlerinde çikolata üretiminin de yapıldığı bilinen bir durumdur. Bisküvi üretimi yanında çikolata üretimi de yapan işletmeler için bu konuda ayrıca hazırlanan Kakao, Çikolata ve Şekerleme İmali İşyerlerinde Asgarî İşçilik İnceleme Rehberi'nden de yararlanılarak incelemeler yapılabilecektir.

4. Tanımlar

4.1. Asgarî İşçilik İncelemesi

İşverenin; işin emsaline, niteliğine, kapsam ve kapasitesine göre işin yürütümü açısından gerekli olan sigortalı sayısının, çalışma süresinin veya prime esas kazanç tutarının altında bildirimde bulunduğunun tespiti halinde işin yürütümü için gerekli olan asgarî işçilik tutarının; yapılan işin niteliği, kullanılan teknoloji, işyerinin büyüklüğü, benzer işletmelerde çalıştırılan sigortalı sayısı, ilgili meslek veya kamu kuruluşlarının görüşü gibi unsurlar dikkate alınarak tespit edilmesine yönelik incelemeyi,

4.2. Türk Gıda Mevzuatı

Gıda maddeleri ve gıda ile temasta bulunan madde ve malzemeleri; özellikle gıda güvenliğini ve kalitesini düzenleyen, gıda maddeleri ve gıda ile temasta bulunan madde ve malzemelerin üretimi, işlenmesi, dağıtımı ve satışı ile her aşamayı kapsayan tüm mevzuatı,

4.3. Gıda/Gıda maddesi

Tütün ve sadece ilaç olarak kullanılanlar hariç olmak üzere; içkiler ve sakızlar ile hazırlama ve işleme gereği kullanılan maddeler dahil, insanlar tarafından yenilen ve/veya içilen ham, yarı mamul veya mamul her türlü maddeyi,

4.4. Gıda ile temasta bulunan madde ve malzemeler

Gıda ile temasta bulunan veya bulunmak üzere imal edilen her türlü madde ve malzemeleri,

4.5. Gıda maddeleri üreten işyeri

Gıda maddelerinin ham maddeden başlayarak; depolama, tasnif, işleme, değerlendirme, dayanıklı hale getirme, ambalajlama işlerinden bir veya birkaçının yapıldığı ve gıda maddeleri satış yerlerine

gönderilmek üzere depolandığı tesisler ile bu tesislerin tamamlayıcısı sayılacak yerlerin tamamını,

4.6. Sorumlu Yönetici

Gıda mevzuatına uygun üretim yapılmasında, işveren ve/veya tüzel kişilik yasal temsilcisi ile birlikte sorumlu olan yöneticiyi,

4.7. Tescil

Çalışma izni ve gıda sicili ile üretim izninin verilmesi işlemini,

4.8. Gayrisıhhî Müessese

Çevresinde bulunanlara fizikî, ruhî ve sosyal yönlerden az veya çok zarar veren veya vermesi muhtemel olan ve doğal kaynakların kirlenmesine neden olabilecek müesseseleri,

4.9. Entegre Tesis

Hammaddeden son mamule kadar bütün ara kademeleri kendi içerisinde üreten fabrikalar bütününü,

4.10. Ham madde

Gıda maddelerinin üretiminde kullanılan birincil üretimden elde edilen ürün, yarı mamul veya mamul maddeleri elde etmek için kullanılan maddelerden her birini,

4.11. Mamul

Üretim veya imalat sürecinin sonucunda ortaya çıkan ürünü,

4.12. Akuplasyon (Akuple Etme)

Biri diğerini tamamlayan iki ayrı aygıtın, birbirine bağlanması işlemini,

4.13. Fermantasyon

Mayalanmayı,

4.14. Ekstrüder

Hammaddeyi eritmek, karıştırmak ve nihai şekli alacağı kalıbın içersine itmek için kullanılan vida, kovan, şanzıman, dişli grubu, rezistans ve motordan oluşan makineyi,

4.15. Gluten;

Buğday, arpa, çavdar, yulaf gibi tahılların içinde bulunan ve tahılın içinde bulunma miktarı ile doğru orantılı olarak tahılın kalitesini arttıran, tahıl proteinini,

4.16. pH;

Bir çözeltinin asitlik veya bazlık derecesini tarif eden ölçü birimini,

4.17. Konveyör

Yükleri ya da gereçleri havadan ya da yerden taşımaya yarayan ve kapalı devre çalışan sürekli aktarma mekanizmasını,

4.18. Enjeksiyon

Akıtmayı,

5. Kısaltmalar

5.1. SSİY: Sosyal Sigorta İşlemleri Yönetmeliğini,

5.2. TSE: Türk Standardları Enstitüsünü,

5.3. TOBB: Türkiye Odalar ve Borsalar Birliğini,

5.4. TESK: Türkiye Esnaf ve Sanatkârlar Konfederas-yonunu,

5.5. SPEK: Sigorta Primine Esas Kazancı,

5.6. HACCP: Tehlike Analizi ve Kritik Kontrol Noktaları olarak adlandırılan, gıda güvenilirliği için önemli olan tehlikeleri tanımlayan, değerlendiren ve kontrol eden sistemi,

ifade eder.

II. BÖLÜM

ASGARÎ İŞÇİLİK İNCELEMESİNİN HUKUKİ DAYANAĞI VE BİSKÜVİ, DAYANIKLI PASTANE ÜRÜNLERİ VE KEK İMALİ İŞYERLERİYLE İLGİLİ MEVZUAT HÜKÜMLERİ

1. Asgarî İşçilik İncelemesi Mevzuat Hükümleri

5502 sayılı Sosyal Güvenlik Kurumu Kanunun "Rehberlik ve Teftiş Başkanlığı" başlıklı 17. maddesi ile Rehberlik ve Teftiş Başkanlığı, Başkan adına aşağıdaki rehberlik ve teftiş görevlerini yapar:

a) Sosyal güvenliğe ilişkin hükümlerin uygulanmasını; usulsüzlükleri önleyici, eğitici ve rehberlik yaklaşımını ön plâna çıkaran bir anlayışla denetlemek,

b) Kayıt dışı istihdamı önlemek, sosyal sigorta suiistimalleri ile mücadele etmek, bu amaçla sektörel analizlere dayalı denetimleri yürütmek ve bu konularda alınması gerekli tedbirleri önermek,

c) Prim ödeme yükümlülerini gruplar ve sektörler itibarıyla analiz etmek, denetlenecek sektörleri her yıl için belirlenecek risk değerlendirme kriterlerine göre sınıflandırmak suretiyle riskli sektörlerin denetimine öncelik vermek,

ç) Görevleriyle ilgili her türlü kayıt ve belgeleri incelemek, ilgililerden bilgi istemek ve toplamak,

d) İşin yürütümü açısından gerekli olan asgarî işçilik tutarını tespit etmek,

…

g) Müfettişler tarafından yapılacak denetimlere ilişkin yöntem ve teknikleri geliştirmek, standart ve ilkelerin oluşturulmasını sağlamak, denetim rehberleri hazırlamak, denetimlerin etkinliğini ve verimliliğini artırıcı tedbirleri almak, bu konuda görüş ve öneriler sunmak,

…

5510 sayılı kanunun "Kurumun denetleme ve kontrol yetkisi" başlıklı 59. maddesinde "Bu Kanunun uygulanmasına ilişkin işlemlerin denetimi, Kurumun denetim ve kontrol ile görevlendirilmiş memurları eliyle yürütülür. Askerî işyerlerine ait sigorta işlemlerinin denetim ve kontrolü, askerî iş müfettişleri tarafından da yapılabilir.

Kurumun denetim ve kontrol ile görevlendirilmiş memurlarının görevleri sırasında tespit ettikleri Kurum alacağını doğuran olay ve bu olaya ilişkin işlemler, yemin hariç her türlü delile dayandırılabilir. Bunlar tarafından düzenlenen tutanaklar aksi sabit oluncaya kadar geçerlidir. İşverenler ve sigortalılar ile işyeri sahipleri, tasfiye ve iflâs idaresinin memurları, işle ilgili gerçek ve tüzel kişiler, Kurumun denetim ve kontrol ile görevlendirilmiş memurlarına bilgi verilmek üzere çağrıldıkları zaman gelmek, gerekli olan defter, belge ve delilleri getirip göstermek ve vermek, görevlerini yapmak için her türlü kolaylığı sağlamak ve bu yoldaki isteklerini geciktirmeksizin yerine getirmekle yükümlüdürler. Kurumun denetim ve kontrol ile görevlendirilmiş memurları, görevlerini yaparken tüm kamu görevlileri gerekli kolaylığı gösterir ve yardımcı olurlar.

Bu Kanunun uygulanması bakımından, Kurumun denetim ve kontrol ile görevlendirilmiş memurları, 4857 sayılı İş Kanununda belirtilen denetim, teftiş ve kontrol yetkisini de haizdir.

…"

"Asgarî işçilik uygulaması ve uzlaşma" başlıklı 85. maddesinde "İşverenin, işin emsaline, niteliğine, kapsam ve kapasitesine göre işin yürütümü açısından gerekli olan sigortalı sayısının, çalışma süresinin veya prime esas kazanç tutarının altında bildirimde bulunduğunun tespiti halinde, işin yürütümü açısından gerekli olan asgarî işçilik tutarı; yapılan işin niteliği, kullanılan teknoloji, işyerinin büyüklüğü, benzer işletmelerde çalıştırılan sigortalı sayısı, ilgili meslek veya kamu kuruluşlarının görüşü gibi unsurlar dikkate alınarak tespit edilir. Söz konusu tespitler, Kurumun denetim ve kontrolle görevlendirilmiş memurları tarafından yapılır.

…

Kamu idareleri, döner sermayeli kuruluşlar, kanunla kurulan kurum ve kuruluşlar ile bankalar, bu maddenin uygulanmasıyla ilgili Kurumca istenilecek bilgileri ve belgeleri yazılı olarak en geç bir ay içinde vermeye mecburdur."

"Prim belgeleri ve işyeri kayıtları" başlıklı 86. maddesinde "İşveren bir ay içinde 4. ve 5. maddeye tâbi çalıştırdığı sigortalıların ve sosyal güvenlik destek primine tâbi sigortalıların;

a) Ad ve soyadlarını, T.C. kimlik numaralarını,

b) 80. maddeye göre hesaplanacak prime esas kazançlarını,

c) Prim ödeme gün sayıları ile prim tutarlarını,

Gösteren ve örneği Kurum tarafından çıkarılacak yönetmelikle belirlenen asıl veya ek aylık prim ve hizmet belgesini, Kanunun 4. maddesinin birinci fıkrasının (c) bendi kapsamındakiler için en geç

Kurumca belirlenecek günün, diğer sigortalılar için ise ait olduğu ayı takip eden ayda Kurumca belirlenecek günün sonuna kadar Kuruma vermekle veya sigortalı çalıştırmadığı takdirde, bu hususu sigortalı çalıştırmaya son verdiği tarihten itibaren, on beş gün içinde Kuruma bildirmekle yükümlüdür.

…

İşverenin, sigortalıyı, 4857 sayılı İş Kanununun 7. maddesine göre başka bir işverene iş görme edimini yerine getirmek üzere geçici olarak devretmesi halinde, sigortalıyı devir alan geçici iş ilişkisi süresine ilişkin birinci fıkrada belirtilen belgelerin aynı süre içinde işverene ait işyerinden Kuruma verilmesinden işveren ile birlikte müteselsilen sorumludur.

Kurumun denetim ve kontrol ile görevlendirilmiş memurlarınca, fiilen yapılan denetimler sonucunda veya işyeri kayıtlarından yapılan tespitlerden ya da kamu idarelerinin denetim elemanlarınca kendi mevzuatları gereğince yapacakları soruşturma, denetim ve incelemeler neticesinde veya kamu kurum ve kuruluşları ile bankalar tarafından düzenlenen belge veya alınan bilgilerden çalıştığı anlaşılan sigortalılara ait olup, bu Kanun uyarınca Kuruma verilmesi gereken belgelerin yapılan tebligata rağmen bir ay içinde verilmemesi veya noksan verilmesi halinde, bu belgeler Kurumca resen düzenlenir ve muhteviyatı sigorta primleri Kurumca tespit edilerek işverene tebliğ edilir. İşveren, bu maddeye göre tebliğ edilen prim borcuna karşı tebliğ tarihinden itibaren bir ay içinde, ilgili Kurum ünitesine itiraz edebilir. İtiraz, takibi durdurur. İtirazın reddi halinde, işveren kararın tebliğ tarihinden itibaren bir ay içerisinde yetkili iş mahkemesine başvurabilir. Yetkili mahkemeye başvurulması, prim borcunun takip ve tahsilini durdurmaz. Mahkemenin Kurum lehine karar vermesi halinde, 88. ve 89. maddelerin prim borcuna ilişkin hükümleri uygulanır.

…”

Sosyal Güvenlik Kurumu Rehberlik ve Teftiş Başkanlığı Yönetmeliğinin "Rehberlik ve Teftiş Başkanlığının görev ve yetkileri" başlıklı 7. maddesinde, yukarıda yer verilen 5502 sayılı Sosyal Güvenlik Kurumu Kanunun "Rehberlik ve Teftiş Başkanlığı" başlıklı 17. maddesine aynen yer verilmiştir.

Aynı Yönetmeliğin "Müfettişlerin Görev, Yetki ve Sorumlulukları" başlıklı 13. maddesinde "Müfettişler Başkan adına;

a) Sosyal güvenliğe ilişkin hükümlerin uygulanmasını; usulsüzlükleri önleyici, eğitici ve rehberlik yaklaşımını ön plâna çıkaran bir anlayışla denetlemek,

…

f) Kayıt dışı istihdamı önlemek, sosyal sigorta suiistimalleri ile mücadele etmek, bu amaçla sektörel analizlere dayalı denetimleri yürütmek ve bu konularda alınması gerekli tedbirleri önermek,

g) Görevleriyle ilgili tüm resmi ve özel gerçek ve tüzel kişiler ile tüm kurum ve kuruluşlara ait her türlü kayıt ve belgeleri incelemek, ilgililerden bilgi istemek ve toplamak, mevzuat gereği tutulması zorunlu bulunan her türlü kayıt ve belgeleri işyerinde veya teftişe elverişli gördüğü bir yerde teftiş etmek ve incelemek üzere istemek, bunlara ilişkin gerektiğinde tutanak düzenlemek,

ğ) İşverenin Kuruma, emsaline, yapılan işin nitelik, kapsam ve kapasitesine göre işin yürütülmesi için gerekli olan sigortalı sayısının, çalışma süresinin veya prime esas kazanç tutarının altında bildirimde bulunduğunu saptaması halinde, işin yürütülmesi için gerekli olan asgarî işçilik miktarını, yapılan işin niteliği, bünyesinde kullanılan teknoloji, işyerinin büyüklüğü, benzer işletmelerde çalışan işçi sayısı, ilgili meslek veya kamu kuruluşlarının görüşü gibi unsurları dikkate alarak tespit etmek,

h) Görevleri sırasında gerekli gördükleri kimselerin, yazılı ifadelerine başvurmak,

ı) Görevlerinin yürütülmesi sırasında, sigortalıların hayatına, iş sağlığı ve güvenliğine, dinlenmesine ve çalışmasına uygun olup olmadığının tespitine yönelik olarak, işyerleri ve tüm eklentilerini her zaman görmek, araştırmak ve incelemek, işyerlerindeki iş sağlığı ve iş güvenliğine aykırı durumları saptamak,

i) İş kazaları, meslek hastalığı, hastalık ve diğer sigorta olaylarını araştırmak ve incelemek,

j) Programda yer almamakla birlikte çeşitli nedenlerle denetime alınan işyerlerinde, gerekli görülmesi halinde, işin yürütümü için gerekli olan asgarî işçilik miktarının belirlenmesine yönelik önerisini Rehberlik ve Teftiş Başkanlığına intikal ettirmek,

…

p) Kanun, tüzük ve yönetmelikler çerçevesinde teftiş, inceleme, ön inceleme ve soruşturma ile ilgili Başkan veya Rehberlik ve Teftiş Başkanı tarafından verilecek diğer görevleri yerine getirmek,

Görev ve yetkilerini haizdirler"

Hükmü ile Müfettişlerin görev, yetki ve sorumlulukları tanımlanmıştır.

2. Bisküvi, Dayanıklı Pastane Ürünleri ve Kek İmali İşyerleriyle İlgili Mevzuat Hükümleri;

2.1.Kanunlar

5179 Sayılı Gıdaların Üretimi, Tüketimi ve Denetlenmesine Dair Kanun Hükmünde Kararnamenin Değiştirilerek Kabulü Hakkında Kanun

1593 Sayılı Umumi Hıfzıssıhha Kanunu

5216 Sayılı Büyükşehir Belediyesi Kanunu

5272 Sayılı Belediye Kanunu

5174 Sayılı Türkiye Odalar ve Borsalar Birliği ile Odalar ve Borsalar Kanunu

2872 Sayılı Çevre Kanunu

639 Sayılı Gıda Tarım ve Hayvancılık Bakanlığının Teşkilat ve Görevleri Hakkında Kanun Hükmünde Kararname

636 Sayılı Çevre, Orman ve Şehircilik Bakanlığının Teşkilat ve Görevleri Hakkında Kanun Hükmünde Kararname

2.2. Yönetmelik

Gıda ve Gıda İle Temas Eden Madde ve Malzemeleri Üreten İş Yerlerinin Çalışma İzni ve Gıda Sicili ve Üretim İzni İşlemleri ile Sorumlu Yönetici İstihdamı Hakkında Yönetmelik

Gıda ve Gıda ile Temasta Bulunan Madde ve Malzemelerin Piyasa Gözetimi, Kontrolü ve Denetimi İle İşyeri Sorumluluklarına Dair Yönetmelik

Gıdaların Üretimi Tüketimi ve Denetlenmesine Dair Yönetmelik

Türk Gıda Kodeksi Yönetmeliği

Gıda Güvenliği ve Kalitesinin Denetimi ve Kontrolüne Dair Yönetmelik

Gayri Sıhhi Müesseseler Yönetmeliği

İşyeri Açma ve Çalışma Ruhsatına İlişkin Yönetmelik

Çevresel Etki Değerlendirilmesi Yönetmeliği

Türkiye Esnaf ve Sanatkârlar Konfederasyonu Kapasite Raporu Yönetmeliği

Oda Muamelat Yönetmeliği

Çevre Denetim Yönetmeliği

Çevre Görevlisi ve Çevre Danışmanlık Firmaları Hakkında Yönetmelik

Çevre Kanununca Alınması Gereken İzin ve Lisanslar Hakkında Yönetmelik

2.3. Tebliğler

Gıda Katkı Maddelerinin Saflık Kriterleri Analiz Yöntemleri Metodları Tebliği (Tebliğ No : 2001/46)

Gıdalarda Kullanılan Tatlandırıcıların Saflık Kriterleri Tebliği(Tebliğ No:2001/40)

Gıda Maddelerinde Kullanılan Tatlandırıcılar Tebliği (Tebliğ No :2006/45)

Gıda Maddelerindeki Bulaşanların Maksimum Limitleri Hakkında Tebliğ (Tebliğ No :2008/26)

Gıda Maddelerinin Genel Etiketleme ve Beslenme Yönünden Etiketleme Kuralları Tebliği (Tebliğ No :2002/58)

Gıda Maddelerinin ve Gıda Bileşenlerinin Üretiminde Kullanılan Ekstraksiyon Çözücüleri Tebliği (Tebliğ No :2002/9)

Gıda Maddelerinde Mikotoksinlerin Seviyesinin Resmi Kontrolü İçin Numune Alma, Numune Hazırlama ve Analiz Metodu Kriterleri Tebliği (2007/21)

Gıda Maddelerinde Pestisit Kalıntılarının Resmi Kontrolü İçin Numune Alma Metotları Tebliği (Tebliğ No : 2006/51)

Gıda Maddeleri ile Temasta Bulunan Plastik Madde ve Malzemelerin Bileşenlerinin Migrasyon Testi İçin Temel Kurallar Tebliği (Tebliğ No :2005/34)

Gıda Maddeleri ile Temasta Bulunan Epoksi Türevi Madde ve Malzemeler Tebliği (Tebliğ No: 2005/32)

Gıda Maddeleri ile Temasta Bulunan Plastik Madde ve Malzemeler Tebliği (Tebliğ No : 2005/31)

Gıda Maddeleri ile Temasta Bulunan Plastik Madde ve Malzemelerin Bileşenlerinin Migrasyon Testinde Kullanılan Gıda Benzerleri Listesi Tebliği (Tebliğ No: 2005/33)

Gıda Maddeleri ile Temas Eden Rejenere Selüloz Filmlerden Yapılmış Madde ve Malzemeler Tebliği (Tebliğ No: 2009/64)

Gıda Maddeleri İle Temas Eden Madde ve Malzemelerde Bulunacak Sembolün Belirlenmesi Hakkında Tebliğ (Tebliğ No :2002/8)

Gıda Maddeleri İle Temasta Bulunan Seramik Malzemeler Tebliği (Tebliğ No :2001/38)

Gıda Maddeleri İle Temas Eden ve Vinil Klorür Monomer İçeren Madde ve Malzemeler Hakkında Tebliğ(Tebliğ No :2002/5)

Gıda Maddelerinde Kullanılan Renklendiricilerin Saflık Kriterleri Tebliği (Tebliğ No:2002/27)

Gıda Maddelerinde Kullanılan Renklendiriciler Tebliği (Tebliğ No :2002/55)

Gıda Maddelerinde Kurşun Kadmiyum Cıva ve 3-Monokloropropan-1,2-diol Seviyesinin Resmi Kontrolü İçin Numune Alma, Numune Hazırlama ve Analiz Metodu Kriterleri Tebliği (Tebliğ No:2008/11)

Gıda Maddelerinin Parti Numaralarına Ait İşaretlerin veya Sembollerin Belirlenmesi Hakkında Tebliğ (Tebliğ No :2002/6)

Gıda Maddeleri İle Temasta Bulunan Madde ve Malzemeler Tebliği (Tebliğ No :2002/32)

Gıda Maddelerinde Bulunmasına İzin Verilen Pestisitlerin Maksimum Kalıntı Limitleri Tebliği (Tebliğ No : 2009/62)

2.4. Talimatlar

Gıda ve Gıda ile Temas Eden Madde ve Malzemelerin İhracatında Sağlık Sertifikası Düzenleme ve İhracattan Geri Dönen Ürünler için Uygulama Talimatı

Gıda Güvenliği ve Kalitesinin Denetimi ve Kontrolüne Dair Talimat

2.5. Yönergeler;

Türk Standardları Enstitüsü Ürün Belgelendirme Yönergesi

3. Bisküvi, Dayanıklı Pastane Ürünleri ve Kek İmali Alanında Faaliyet Gösteren İşyerleri Mevzuatıyla İlgili Genel Hususlar ve Gerekli Bilgiler

Gıda üretimi yapılan işyerlerinde; gıda güvenliğinin temini, her türlü gıda maddesinin ve gıda ile temasta bulunan madde ve malzemelerin teknik ve hijyenik şekilde üretim, işleme, muhafaza, depolama, pazarlama ve halkın gereği gibi beslenmesinin sağlanması, üretici ve tüketici menfaatleriyle halk sağlığını korumak üzere gıda maddelerinin üretiminde kullanılan her türlü ham, yarı mamul ve mamul gıda maddeleri ile gıda işlemeye yardımcı maddeler ve gıda ile temasta bulunan madde ve malzemelerin güvenliğine ilişkin özelliklerinin tespit edilmesi, gıda maddeleri üreten ve satan işyerlerinin asgarî teknik ve hijyenik şartlarının belirlenmesi, gıda maddeleri ile ilgili hizmetler ile denetimine dair usul ve esaslar Gıdaların Üretimi, Tüketimi ve Denetlenmesine Dair Kanun Hükmünde Kararnamenin Değiştirilerek Kabulü Hakkındaki 5179 sayılı Kanunda belirlenmiştir.

3.1. Bisküvi, Dayanıklı Pastane Ürünleri ve Kek İmali Alanında Faaliyet Gösteren İşyerleriyle İlgili Düzenlemeler

3.1.1. Çalışma İzni ve Gıda Sicili

Gıda ve gıda ile temas eden madde ve malzemeleri üreten iş yerleri için Tarım ve Köyişleri Bakanlığı (Gıda, Tarım ve Hayvancılık

Bakanlığı) /Tarım İl Müdürlüğü, Valilik /İl Özel İdaresi çalışma izni ve gıda sicili vermeye yetkilidir.[2]

Gıda ve gıda ile temas eden madde ve malzemeleri üreten iş yerleri çalışma izni ve gıda sicili almadan faaliyette bulunamazlar.[3]

Çalışma izni ve gıda sicili almak isteyenler;

a) Dilekçe,

b) Bağlı olduğu meslek kuruluşundan üyelik veya faaliyet belgesi,

c) Şirket ana sözleşmesinin yayınlandığı ticaret sicil gazetesi veya noter onaylı nüshası,

d) İmza sirküleri sureti,

e) Gayrisıhhî müessese ruhsatı veya noter onaylı nüshası,

f) Kapasite raporu,

g) Sorumlu yöneticinin noter onaylı sözleşmesi, diploma örneği ve söz konusu iş yerinde sorumlu yönetici olarak çalıştığına dair meslek odasından alacağı belge (meslek odası olmayanlardan istenmeyecektir)

Belgeler ile Tarım ve Köyişleri Bakanlığı (Gıda, Tarım ve Hayvancılık Bakanlığı) /Tarım İl Müdürlüğü, Valilik /İl Özel İdaresine müracaat ederler.[4]

Başvuru yapan iş yeri, Gıda ve Gıda ile Temas Eden Madde ve Malzemeleri Üreten İş Yerlerinin Çalışma İzni ve Gıda Sicili ve Üretim İzni İşlemleri ile Sorumlu Yönetici İstihdamı Hakkında Yönetmelikte

---

[2] Gıda ve Gıda ile Temas Eden Madde ve Malzemeleri Üreten İş Yerlerinin Çalışma İzni ve Gıda Sicili ve Üretim İzni İşlemleri ile Sorumlu Yönetici İstihdamı Hakkında Yönetmelik, Madde 24

[3] Gıda ve Gıda ile Temas Eden Madde ve Malzemeleri Üreten İş Yerlerinin Çalışma İzni ve Gıda Sicili ve Üretim İzni İşlemleri ile Sorumlu Yönetici İstihdamı Hakkında Yönetmelik, Madde 25

[4] Gıda ve Gıda ile Temas Eden Madde ve Malzemeleri Üreten İş Yerlerinin Çalışma İzni ve Gıda Sicili ve Üretim İzni İşlemleri ile Sorumlu Yönetici İstihdamı Hakkında Yönetmelik, Madde 26

geçen asgarî teknik ve hijyenik şartlara uygunluk açısından Tarım ve Köyişleri Bakanlığı (Gıda, Tarım ve Hayvancılık Bakanlığı) /Tarım İl Müdürlüğü, Valilik /İl Özel İdaresi gıda kontrolörü/gıda denetçisi tarafından denetlenir. Yönetmelikte belirlenen hususlara uygun bulunan iş yeri için çalışma izni ve gıda sicili belgesi düzenlenerek, iş yerine sicil numarası verilir ve sicil kaydı yapılır.

Yönetmelik hükümlerine göre verilen çalışma izni ve gıda sicili belgesi, üzerinde yazılı gerçek ve tüzel kişi, adres ve faaliyet konusu için geçerlidir. Bunlardan herhangi birinin değişmesi hâlinde bu belgeler geçerliliğini kaybeder. Değişiklik durumlarında ilgili bilgi, belge, çalışma izni ve gıda sicili belgesinin aslı bir dilekçeye eklenerek üç ay içinde, ölüm durumlarında ise dört ay içinde ilgili mercie başvurulur ve yeni duruma göre çalışma izni ve gıda sicili düzenlenir. Başvurularını bu süre içinde gerçekleştirmeyen iş yerlerinin çalışma izni ve gıda sicili iptal edilir.

Çalışma izni ve gıda sicili belgesinin kaybolması hâlinde; ülke genelinde yayım yapan gazetelerden birine zayi ilanı verilmek suretiyle belgenin geçersizliği ilan edildikten sonra veya okunamayacak şekilde tahrip olması hâlinde, tahrip olmuş belgenin aslı bir dilekçeye eklenerek ilgili mercie başvurulur ve bu belge yeniden düzenlenir.

Çalışma izni alanlar altı ay içinde faaliyete geçmek zorundadır. Mevsimlik olarak faaliyet gösteren iş yerleri ile lokavt ve benzeri mücbir sebepler hariç olmak üzere faaliyete geçmeyenler ile faaliyetlerini kesintisiz altı aydan fazla durduran iş yerlerinin, durumlarını ilgili mercie bildirmemeleri hâlinde çalışma izni ve gıda sicili iptal edilir.[5]

[5] Gıda ve Gıda ile Temas Eden Madde ve Malzemeleri Üreten İş Yerlerinin Çalışma İzni ve Gıda Sicili ve Üretim İzni İşlemleri ile Sorumlu Yönetici İstihdamı Hakkında Yönetmelik, Madde 27

3.1.2. Tescil ve Üretim İzni

Gıda ve Gıda ile Temas Eden Madde ve Malzemeleri Üreten İş Yerlerinin Çalışma İzni ve Gıda Sicili ve Üretim İzni İşlemleri ile Sorumlu Yönetici İstihdamı Hakkında Yönetmelik kapsamında yer alan ürünleri üreten iş yerleri üretime başlamadan önce imal edecekleri her ürünü Tarım ve Köyişleri Bakanlığı (Gıda, Tarım ve Hayvancılık Bakanlığı) / Tarım İl Müdürlüğü, Valilik /İl Özel İdaresi tescil ettirerek izin almak zorundadırlar. Bu amaçla;

a) Türk Gıda Kodeksi'nde tanımı yapılarak ürün tebliği yayımlanmış gıdalar için üretim izni almak isteyenler matbu beyanname ve ürün etiket örneği ile birlikte ilgili mercie başvurur.

b) Ürün tebliği yayımlanmamış gıdalar için üretim izni almak isteyenler Dilekçe, Çalışma izni ve gıda sicili belgesi sureti, Sorumlu yöneticinin noter onaylı sözleşmesi, diploma örneği ve söz konusu iş yerinde sorumlu yönetici olarak çalıştığına dair meslek odasından alacağı belge (meslek odası olmayanlardan istenmeyecektir), Marka tescil belgesi (marka adı yazılabilmesi için Türk Patent Enstitüsü'ne başvurduğuna dair belge ve emtia listesi), Üretilecek ürünün bileşen listesi ve bileşenlerin miktarı, Üretim teknolojisi, üretim akış şeması, Türk Gıda Kodeksi'ne uygun etiket örneği ile ilgili mercie başvurur.

c) Gıda ile temas eden madde ve malzemeler için üretim izni almak isteyenler Dilekçe, Çalışma izni ve gıda sicili belgesi sureti, Sorumlu yöneticinin noter onaylı sözleşmesi, diploma örneği ve söz konusu iş yerinde sorumlu yönetici olarak çalıştığına dair meslek odasından alacağı belge (meslek odası olmayanlardan istenmeyecektir), Marka tescil belgesi (marka adı yazılabilmesi için Türk Patent Enstitüsü'ne başvurduğuna dair belge ve emtia listesi), Üretim teknolojisi, üretim akış şeması, Üretilecek maddenin hangi gıda (katı-sıvı-gıda) ile temasta kullanılacağına dair bilgi, Ham maddenin ticarî ve kimyasal adı, Katkı maddesi kullanılacak ise kullanım amacı ve yüzde miktarı, Boyar

madde uygulaması yapılacaksa kullanılan boyaların ticarî ve kimyasal adı ile uluslar arası indeks numarası ayrıca, masterback boyada yüzde miktar ve taşıyıcısı bilgileri ile ilgili mercie başvurur.

d) Bisküvi, çikolata, kakaolu ve benzeri ürünleri üreten iş yerleri için G3 iş kollarına ait üretim izni başvuruları ilgili mercie yapılır. Dosyaların eksiksiz ve tam olması durumunda işlemler, başvuru dosyasının kabul tarihinden itibaren en geç otuz gün içinde değerlendirilir. İnceleme sonucu uygun olan ürünlere ilgili merci tarafından Gıda Üretim İzin Belgesi ile Gıda İle Temas Eden Madde ve Malzemelere Ait Üretim İzin Belgesi düzenlenir.

e) Üretim izni belgeleri; üzerinde yazılı gerçek ve tüzel kişiler, marka, adres, faaliyet konusu ve üretilen ürün için geçerlidir. Bunlardan herhangi birinin değişmesi hâlinde belge geçerliliğini kaybeder. Bu durumda, değişiklikle ilgili bilgi, belge ve üretim izni belgelerinin aslı bir dilekçeye eklenerek üç ay içinde ilgili mercie başvurulur ve bu belgeler ilgili merci tarafından yeniden düzenlenir.

f) Aynı yüzde bileşene haiz ürünler birden fazla marka ile üretilip piyasaya arz edilebilir.

g) Üretim izin belgesi olmayan ürünler piyasaya sunulamaz.

h) Bakanlıkça yapılan yeni düzenlemelere veya iş yerinin ilgili mercie ibraz ettiği beyanlarına uygun olmayarak ürünü imal etmesi hâlinde, söz konusu ürüne ait üretim izni belgesi iptal edilir.

i) İş kollarına göre üretim izinlerinin hangi merci tarafından verileceği Bakanlıkça belirlenir.

j) Üretim izni belgesinin kaybolması hâlinde; ülke genelinde yayım yapan gazetelerden birine zayi ilanı verilmek suretiyle belgenin geçersizliği ilan edildikten sonra veya okunamayacak şekilde tahrip

olması hâlinde, tahrip olmuş belgenin aslı bir dilekçeye eklenerek ilgili mercie başvurulur ve bu belge yeniden düzenlenir.[6]

3.1.3. Gayri Sıhhî Müesseseler İçin Açılış ve Çalışma Ruhsatı

1593 sayılı Umumî Hıfzıssıhha Kanunu ve bu kanuna dayalı olarak çıkartılan Gayrı Sıhhî Müesseseler Yönetmeliği'ne göre, söz konusu yönetmelikte sayılan ürünlerden herhangi birinin üretiminin gerçekleştirildiği işyerleri için açılış ve çalışma ruhsatı alınması gereklidir.

26.09.1995 tarih ve 22416 sayılı Resmi Gazetede yayınlanan 23.08.2003 tarih ve 25208 sayılı Resmi Gazetede yayınlanan değişiklik metni ile bazı maddeleri değiştirilen Gayrı Sıhhî Müesseseler Yönetmeliğine göre işyerleri, 1., 2. ve 3. sınıf olmak üzere 3 sınıfa ayrılmış bulunmaktadır.

Gayrı Sıhhî Müesseseler Yönetmeliğin göre; 1. sınıf gayri sıhhi müesseseler, meskenlerden ve insanların ikamet ettiği diğer yerlerden mutlaka uzak bulundurulması gereken müesseseler, 2. sınıf gayri sıhhi müesseseler, meskenlerden ve insanların ikametine mahsus diğer yerlerden kurulca teklif edilip valilikçe uygun görülecek bir mesafede yapılması gereken müesseseler, 3. sınıf gayri sıhhi müesseseler ise, meskenlerin ve insanların ikametine mahsus diğer yerlerin yakınında kurulabilmekle beraber, sıhhi denetim altında tutulması gereken müesseselerdir.

Un, makarna, bisküvi ve ekmek fabrikaları bir arada değerlendirilerek 2. sınıf müesseseler olarak sınıflandırılmıştır.

Büyükşehir belediye sınırları dâhilinde açılacak olan 2. ve 3. sınıf gayri sıhhi müesseseler ilçe ve il kademe belediye başkanlıklarınca ruhsatlandırılmaktadır.

---

[6] Gıda ve Gıda ile Temas Eden Madde ve Malzemeleri Üreten İş Yerlerinin çalışma İzni ve Gıda Sicili ve Üretim İzni İşlemleri ile Sorumlu Yönetici istihdamı Hakkında Yönetmelik, Madde 28

Büyükşehir dışındaki il belediye sınırları dâhilinde açılacak olan 2. ve 3. sınıf gayri sıhhi müesseseler ise, ilgili ilçe veya belediye başkanlıkları tarafından ruhsatlandırılmaktadır.

Gayrisıhhî müessese açmak isteyen gerçek veya tüzel kişiler matbu Gayrisıhhî Müessese Açma Ruhsatı Başvuru/Beyan formunu doldurarak yetkili idareye başvurur.[7]

İkinci ve üçüncü sınıf gayrisıhhî müesseseler için yer seçimi ve tesis kurma izni aranmaz.[8]

İkinci ve üçüncü sınıf gayrisıhhî müesseselerin açılması için yetkili idareye yapılacak başvuru üzerine, inceleme kurulu en geç yedi gün içinde yerinde inceleme yaparak raporunu düzenler. Yetkili idarenin en üst amiri veya görevlendireceği kişi inceleme kurulunun raporunu değerlendirerek en geç üç gün içinde işyeri açma ve çalışma ruhsatı verilip verilmeyeceğine karar verir. İşyeri açma ve çalışma ruhsatının verilmesine karar verildiği takdirde aynı gün içinde ruhsat düzenlenir.

İnceleme kurulunun raporu üzerine işyeri açma ve çalışma ruhsatının verilmemesine karar verilmesi durumunda, nedeni başvuru sahibine yazılı olarak aynı gün içinde bildirilir.

Ruhsatın verilmesinden sonra yetkili idare tarafından yapılacak denetim sonucunda toplum ve çevre sağlığı açısından zararlı olan işletmelerin faaliyeti, noksanlıklar ve aykırılıklar giderilinceye kadar derhal durdurulur.[9]

3572 sayılı yasa ile 2. ve 3. sınıf gayrı sıhhî müesseselere ruhsat verme işlemlerinde işyeri sahibinin beyanı esas alınmak zorundadır. Bununla birlikte, ruhsat alabilmek için işyeri sahiplerinin aşağıda belirtilen belgeleri ibraz etmeleri gerekmektedir. 2. ve 3. sınıf gayrı sıhhî

[7] İşyeri Açma ve Çalışma Ruhsatına İlişkin Yönetmelik, Madde 17

[8] İşyeri Açma ve Çalışma Ruhsatına İlişkin Yönetmelik, Madde 19

[9] İşyeri Açma ve Çalışma Ruhsatına İlişkin Yönetmelik, Madde 21

müesseselerden çevre sağlığı ruhsatı için istenilen belgeler aşağıda belirtilmiştir;

- İşyerinin tapusu veya kira kontratı,

-İşyeri hükmî şahıslara ait ise kuruluş ilanının yer aldığı Türkiye Ticaret Sicili Gazetesi fotokopisi ve imza sirküleri,

- İşyeri hükmî şahıslara ait ise işyeri sahiplerinin fotoğrafları ve 5.000 TL'lik damga pulu,

- Yerleşim plânı,

- Gayrı sıhhî müesseseler açılış ve çalışma ruhsatı beyannamesi,

- Yapı kullanma izin belgesi (İskân ruhsatı),

- İtfaiyeden alınan yazı,

- Adres belgesi (Fen işleri müdürlüğünden),

- Karayoluna geçiş yolu izin belgesi (Karayoluna geçiş yolu ile bağlantı yapılan işyerleri için),

- Ustalık belgesi (3308 sayılı kanun kapsamındaki meslek erbapları için),

Herhangi bir apartman altında faaliyette bulunacak 2. ve 3. sınıf GSM'ler, apartman altlarında faaliyette bulunabilmek için ilgili apartman sakinlerinden gerekli izni almak zorundadırlar.

2. sınıf gayrı sıhhî müesseselerden çevre sağlığı ruhsatı için istenilen belgeler, işyerinin çalışmakta olması veya yeni açılıyor olması durumuna göre farklılık göstermekte olup, duruma göre istenilen belgeler aşağıda belirtilmiştir.

Faaliyette bulunan işyerlerinden istenilen belgeler:

- Gayrı sıhhî müesseseler açılış ve çalışma ruhsatı beyannamesi,

- İş akım şeması,

- Yerleşim plânı,

- Sıhhi tesisat projesi,

- Kuyu suyu kullanıldığı durumlarda DSİ'den alınacak belge,

- Kanalizasyon şebekesi bulunmayan yerlerde fosseptik çukuru projesi,

- İtfaiyeden alınacak yazı,

- 50'den fazla işçi çalıştırılan yerlerde doktor sözleşmesi,

- Yapı kullanma izin belgesi (İskân ruhsatı),

- Karayoluna geçiş yolu izin belgesi (Karayoluna geçiş yolu ile bağlantı yapılan işyerleri için),

- Çalışma müdürlüğünden alınacak işletme belgesi,

- Kapasite raporu,

- Sorumlu müdür varsa sözleşmesi,

-İşyerinin demiryolu kenarında olması durumunda TCDD'den alınacak izin yazısı,

- Adres belgesi (Fen işleri müdürlüğünden),

Faaliyete başlayacak işyerlerinden, faaliyette bulunan işyerlerinden istenilen belgelere ilâveten aşağıdaki belgeler istenmektedir:

- Plândaki durumunu gösterir yazı (imar müdürlüğünden),

- İşyeri karayolu kenarında ise istimlak sahasında olup olmadığına dair yazı,

- Askeri tesisler yanında ise sakınca olmadığına dair yazı,

3.1.4. Kimlik Belgesi;

1774 sayılı Kimlik Bildirme Kanunun 6. maddesinde şehir, kasaba ve köy sınırları içindeki; her çeşit ticaret ve sanat amacı güden iş yerlerinde çalışanların ve buralarda her türlü barındırmaların iş yerlerinin sorumlu işleticisi; tarafından örneğine uygun kimlik belgesi doldurularak üç gün içinde en yakın yetkili genel kolluk örgütüne (tesis, iş yeri veya konutun bulunduğu yerin sürekli olarak genel güvenliğini sağlayan polis veya jandarma karakollarına) verilmesi gerektiği belirtilmiştir.

Bu hüküm gereğince bisküvi, dayanıklı pastane ürünleri ve kek imali işyerleri de, işyerinde çalışanları en yakın yetkili genel kolluk örgütüne bildirmek zorundadır.

3.1.5. İşyerlerinin Kapasitesi ve Kapasite İle İlgili Düzenlenmeler

3.1.5.1. Kapasitenin Tanımı ve Türleri

3.1.5.1.1. Tanımı

Kapasite, bir işletmenin belirli bir zaman dilimi içerisinde sahip olduğu öğelerin üretme yeteneklerini kullanarak, elde edebileceği istenen nitelikteki mal ve hizmet miktarıdır. Kapasite genel anlamda, bir üretim oranı veya belirli bir zaman içindeki üretim miktarı olarak da tanımlanır.

3.1.5.1.2. Kapasite Türleri

Kapasite türleri miktar açısından; kuramsal kapasite, kullanılabilir kapasite, kullanılan kapasite ve atıl kapasite olarak ayrılabilir.

3.1.5.1.2.1. Kurumsal (Maksimum) Kapasite

Bir işletmenin belirli bir zaman dilimi içinde sahip olduğu üretim öğelerinin üretme yeteneklerini tam kullanması halinde elde edebileceği istenilen nitelikteki mal ve hizmet miktarıdır.

Kuramsal kapasite soyut bir kavram olup, ulaşılması oldukça güçtür. Kuramsal kapasite belirlenirken arıza, duraklama, gecikme bakım-onarım gibi nedenlerle üretimde bir kesilmenin olmayacağı, üretim zamanının toplamından yararlanılacağı kabul edilir.

3.1.5.1.2.2. Kullanılabilir (Normal/Pratik) Kapasite

Bir işletmenin, belirli bir zaman dilimi içerisinde sahip olduğu üretim öğelerinden bekleme, gecikme, bakım-onarım vb. nedenlerle oluşan yada oluşabilecek üretim kesilmeleri düşüldükten sonra kalan üretim yeteneğinin tam kullanımı ile elde edebileceği istenilen nitelikteki mal ve hizmet miktarıdır.

3.1.5.1.2.3. Kullanılan (Gerçek / Fiili) Kapasite

Bir işletmenin belirli bir zaman dilimi içerisinde sahip olduğu üretim öğelerinden belirli oranlarda paylar düşüldükten sonra kalan üretim yeteneğinin tam kullanılması sonucu istenilen nitelikte elde edilen mal ve hizmet miktarıdır.

3.1.5.1.2.4. Atıl (Aylak /Boş) Kapasite

Kullanılabilir kapasite ile kullanılan kapasite arasındaki farka "atıl kapasite" denir. Bir başka deyişle, atıl kapasite; piyasa koşulları, kar marjının düşmesi gibi nedenlerle kullanılabilir kapasitenin yararlanılmayan bölümü olup, teknik bakımdan elde edilebilir üretim ile elde edilen üretim arasındaki farktır.

3.1.5.2. Kapasite Raporlarının Düzenlenmesi

Kapasite raporları, işverenlerin bağlı oldukları meslek kuruluşları (Türkiye Esnaf ve Sanatkârları Konfederasyonu ve Türkiye Odalar ve Borsalar Birliği) tarafından düzenlenmektedir. Birlik ve odalar, kapasite raporu tanzim ve tasdiki ile ilgili çalışmalarda bulunacak mühendis veya teknik elemanları sözleşmelere dayalı olarak istihdam etmek zorundadırlar.

3.1.5.2.1. TESK Tarafından Kapasite Raporu Düzenlenmesi

Türkiye Esnaf ve Sanatkârlar Kanununa tabi işyerlerine ait teknik bilgileri içeren kapasite raporları Türkiye Esnaf ve Sanatkârları Konfederasyonuna bağlı odalar tarafından düzenlenir.

İmalat, ticaret, inşaat ve hizmet alanlarında faaliyet gösteren esnaf ve sanatkârlara ait bilgilerle, makine ve tesisat, yıllık üretim kapasitesi, kapasite hesabı, yıllık tüketim kapasitesi gibi bilgileri gösteren ve Türkiye Esnaf ve Sanatkârları Konfederasyonunun onayından itibaren 3 yıl geçerliliği olan belgeye Kapasite raporu (İşyeri durum belgesi) denir.[10]

Kapasite raporu, esnaf ve sanatkârların kayıtlı bulundukları, esnaf ve sanatkârlar odaları tarafından tanzim edilir. Bu iş için görevlendirilecek Kapasite Tespit ve İnceleme Kurulu, üretim konusu ile ilgili mühendis, oda genel sekreteri, oda başkanı veya görevlendireceği oda yönetim kurulu üyesinden oluşur.

Esnaf ve Sanatkâr Siciline ve Esnaf ve Sanatkâr Odasına kayıtlı esnaf veya sanatkârın yazılı talebine istinaden düzenlenen kapasite raporu, Kapasite Tespit ve İnceleme Kurulu üyelerince onaylandıktan sonra, odanın resmi mührü ile mühürlenir ve tanzim tarihinden itibaren en geç 7 gün içerisinde onaylanmak üzere bağlı bulunduğu birliğe gönderilir.

Kapasite raporu, odanın bağlı bulunduğu birlik tarafından kontrol edilir ve birlik başkanı ve genel sekreter tarafından imzalanıp birliğin resmi mührü ile mühürlenerek onaylanır. Usulüne uygun olarak düzenlenmediği tespit edilen kapasite raporları, usulüne uygun olarak düzenlenmek üzere odaya iade edilir. Birlik kapasite raporunun sonucundan ilgili odayı 15 gün içerisinde haberdar eder.[11]

---

[10] TESK Kapasite Raporu Yönetmeliği, Madde 4

[11] TESK Kapasite Raporu Yönetmeliği, Madde 5

Kapasite raporu, birliğin onayını takiben, Konfederasyonda kapasite raporlarını incelemekle görevli birim müdürlüğü tarafından incelenir. Uygun bulunan kapasite raporu Konfederasyonun ilgili birim müdürü ile genel sekreter ya da görevlendireceği genel sekreter yardımcısı tarafından onaylanır. Usulüne uygun olarak düzenlenmediği tespit edilen kapasite raporları, usulüne uygun olarak düzenlenmek üzere birliğe iade edilir.

Dört nüsha olarak düzenlenen kapasite raporunun üç adedi birlik, oda ve ilgilisinde kalmak üzere ilgili birliğe gönderilir. Bir adedi Konfederasyonda muhafaza edilir.[12]

Kapasite raporu, geçerlilik süresinin sona ermesi, işyerinin, Makine ve Tesisat, Yıllık Üretim Kapasitesi, Kapasite Hesabı, Yıllık Tüketim Kapasitesi verilerinde değişiklik olması halinde yenilenir.[13]

3.1.5.2.2. TOBB Tarafından Kapasite Raporu Düzenlenmesi

Ticaret siciline kayıtlı tacirler ve bu Kanuna göre sanayici ve deniz taciri sıfatını haiz tüm gerçek ve tüzel kişiler ile bunların şubeleri ve fabrikaları, bulundukları yerdeki odaya kaydolmak zorundadırlar.[14]

Ticaret ve sanayi odalarınca, odalar ayrı olan illerde ise sanayi odalarınca sanayiciler için kapasite raporları düzenlemek odaların görevleri arasındadır.[15]

6948 Sayılı Sanayi Sicil Kanunu, 5174 sayılı TOBB Kanunu, 28/5/1975 tarihli Resmi Gazetede yayımlanan 7/9914 sayılı Bakanlar Kurulu Kararı Oda Muamelat Yönetmeliği, (Madde 41) İthalat ve ihracat yönetmelikleri, 560 Sayılı Gıdaların Üretimi ve Tüketimi ve Denetlenmesine Dair KHK ve Yönetmelikleri Teşviklerle ilgili Tebliğler vb. uyarınca Kapasite Raporu Tanzimi zorunlu kılınmıştır.

---

[12] TESK Kapasite Raporu Yönetmeliği, Madde 6

[13] TESK Kapasite Raporu Yönetmeliği, Madde 13

[14] TOBB ile Odalar ve Borsalar Kanunu 5174 sy. Kanun, Madde 9

[15] TOBB ile Odalar ve Borsalar Kanunu 5174 sy. Kanun, Madde 12

Odalar, çalışma alanlarında bulunan sınaî işletmelerin kapasitelerini tespit eder ve bu işletmelerin üretim gücünü gösteren kapasite raporlarını düzenler. Ticaret odaları ile sanayi odalarının ayrı olduğu yerlerde, sanayiciler için kapasite raporları sanayi odasınca düzenlenir. Ancak, sanayi odasına kaydolma zorunluluğu bulunmayanların kapasite raporları ticaret odasınca düzenlenir. Çalışma alanları ayrı birden fazla odaya kayıtlı olan sınaî işletmelerin kapasite raporları, tesisin bulunduğu yerdeki odaca yapılır.

Odaların çalışma alanlarında bulunan bütün sınaî işletmeler kapasitelerini tespit ettirmekle yükümlüdür.

Kapasite raporları; tezgâh, cihaz, makine gibi muharrik kuvvet kullanarak hammadde, yarı ve tam mamulleri, özellik, içerik, bileşim veya şeklini kısmen veya tamamen değiştirmek amacıyla işleyerek, seri halde veya standart olarak yeni bir ürün üreten işyerleri ile yer altı kaynaklarının çıkarılıp işlendiği yerleri işletenler ve bilişim teknolojisi ile yazılım üretenler için düzenlenir. Kanunun 5. maddesinin 8. fıkrası uyarınca sanayici sayılmayanlar için kapasite raporu düzenlenmez.

Kapasite raporları onay tarihinden itibaren azami üç yıl geçerlidir. Kapasite raporlarının tanziminde uygulanacak usul ve esaslar Birlik Yönetim Kurulunca belirlenir. Belirlenen usul ve esaslara uygun olarak hazırlanmayan kapasite raporları Birlikçe onaylanmaz.

Birlikçe onaylanmış kapasite raporlarında işletme bilgilerine ilişkin değişiklikler Birliğin izni doğrultusunda odalarca yapılır. Birliğin izni olmaksızın yapılacak değişiklikler geçersizdir.

Odalarca tanzim edilen kapasite raporları, tanzim tarihinden itibaren en geç bir ay içinde onaylanmak üzere Birliğe gönderilir. Birlik, odalardan gönderilen kapasite raporlarını geliş tarihinden itibaren en geç bir ay içinde inceler ve sonucu ilgili odaya bildirir.

Kapasite raporlarının, odalarda istihdam edilen eksperler tarafından tanzim edilmesi esastır. Konuyla ilgili eksper istihdam edilmemesi halinde, kapasite raporları meclis tarafından onaylanan eksper listeleri arasından görevlendirileceklerce tanzim edilir. Kapasite raporlarının tanziminde görevlendirilecek eksperler hakkında Oda ve Borsalarda Hakem, Bilirkişi ve Eksper Listelerini Düzenleme Usul ve Esasları Hakkında Yönetmelik hükümleri uygulanır.

Kapasite raporlarının tanzimi amacıyla istihdam edilen oda personeli ile eksper listelerinde yer alanların isimleri, diploma ve imza sirküleriyle birlikte Birliğe gönderilir.

Odalar, şubeleri aracılığıyla da çalışma alanlarında bulunan sınaî işletmelerin kapasitelerini tespit edebilir.[16]

Kapasite raporları eksper heyeti tarafından düzenlenir. Eksper heyeti, birisi üretim konusuyla ilgili mühendis diğeri de odanın memuru raportör olmak şartıyla en az iki kişiden oluşur. Kapasite raporlarını imalat konusuyla ilgili mühendisin tanzim etmesi esastır.

Kapasite tespiti yapılırken tesisin günde "8 saat", yılda "300 gün" çalıştığı kabul edilir. Üretim kapasitesi ile ham ve yardımcı madde ihtiyaçları bu esasa göre hesaplanır. Teknolojik sebeplerden ötürü kesintisiz çalışma zorunluluğu bulunan tesislerde, bu husus belirtilerek, günde "24 saat" üzerinden kapasite tespiti yapılır. "300 günün" üzerinde çalışma zorunluluğu olan bir kısım tesislerde bu zorunluluk belirtilerek kapasite tespiti yapılabilir. Ancak bu tesislerin, tamir ve bakım için zorunlu duraklamaları da göz önüne alınmalıdır.

Kapasite, aşağıdaki yöntemlere göre tespit edilir.

1) Kapasite tespiti için kriter mevcut ise, bu kriterler dikkate alınarak üretim ham ve yardımcı madde kapasiteleri hesaplanır.

2) Tespit edilmiş bir kriter mevcut değilse;

[16] Oda Muamelat Yönetmeliği, Madde 41

Üretimin çeşitli safhalarında (bu safhalar genellikle hammadde hazırlama, şekillendirme, imalat, ambalajlama safhalarıdır) kronometre yöntemiyle darboğaz araştırması yapılarak kapasite tespit edilir. Darboğaz araştırması yapılırken kapalı ve açık sahanın yükleme, boşaltma, hammadde ve mamul madde depolama işlemlerine elverişli olup olmadığının araştırılması gerekmektedir.

İmalat belirli bir formüle göre cereyan ediyor ise, bu formül yardımıyla reaksiyon süresi nazarı dikkate alınarak kapasite hesabı yapılabilir.

Yukarıda belirtilen durumlara uymayan hallerde son yılın (şayet varsa son üç yılın) fiili üretim ve sarfiyatı esas alınır ve eksperin uygun bulduğu bir gelişme payı ilavesiyle bir tespit yapılabilir. Ancak bu gelişme payı hiçbir zaman % 25'i geçmemelidir.

3) Fason iş yaptıran firmalara kapasite raporu düzenlenemez.

4) Aynı çatı altında birden fazla firmaya ait işyeri mevcut ise ve her biri için ayrı ayrı kapasite raporu düzenlenmesi talep edildiğinde, makine ve tesisatın bina içinde birden fazla işyeri olduğu görüntüsünü vermesi, muhasebe ve işçi kayıtlarının farklı olmasına dikkat edilmesi gerekir.

5) Aynı firmanın farklı yerlerde işyerleri bulunduğu takdirde her biri için ayrı ayrı kapasite raporu düzenlenebilir. Ancak aynı üretimi tamamlayan farklı işyerleri varsa tek raporda birleştirilmesi gerekir.

6) Komple sınaî tesislerin bir bölümünün kiraya verilmesi halinde, kiralayan firmalara veya taşeron firmalara kapasite raporu düzenlenmez.[17]

[17] TOBB Kapasite Raporu Düzenleme Kitabı

3.1.6. Türk Standardları Enstitüsü Tarafından Düzenlenen Belgeler;

20. Yüzyıl başlarından itibaren ekonomik ve sosyal hayatta standart ve standardizasyonun önem kazanması, ülkeleri hazırlanan standartların uygulanması için çeşitli tedbirler almaya yöneltmiştir. Gerek üretici ile doğrudan temas sağlanması, gerekse tüketici için teminat oluşturması açısından ürün belgelendirme sistemlerinin kurulması, kısa vadede sonucu alınabilecek en etkili araç olarak görülmüştür. Bugün dünyanın pek çok ülkesinde milli standart teşkilatlarının sorumluluğunda ve bünyesinde ürün belgelendirmesi yapılmaktadır.

Türk Standardları Enstitüsü de 1964 yılında uygulamaya koyduğu "Standartlara Uygunluk Belgelendirmesi (TSE Markasını Kullanma Hakkının verilmesi)" ile ürün belgelendirmesini başlatmıştır. Bu uygulama ile başlangıçta üreticilerde standartlara uygun ve kalite seviyesi yüksek mal üretme şuurunun yerleştirilmesi, yaygınlaştırılması, tüketicilerin can ve mal güvenliklerinin korunması amaçlanmıştır.

Belgelendirme hizmetlerine ürün belgelendirme çalışmaları ile başlayan TSE Enstitüsü, günün şartlarının gerektirdiği uyumu sağlayarak bugün ürün ve hizmet yeri belgelendirme faaliyetlerini halen beş ana grupta yürütmektedir.

Üretim Yerlerinin Belgelendirilmesi

Ürünlerin Belgelendirilmesi,(madde, mamul, mahsul)

Hizmet Yerlerinin Belgelendirilmesi,

Laboratuarların Belgelendirilmesi,

Karayolu ile Tehlikeli Atık Taşıyan Araçların Belgelendirilmesi,

3.1.6.1. TSE Uygunluk Belgesi (TSE Markası);

Türk Standartlarına Uygunluk Belgesi; Türk Standardı bulunan konularda, İmalata Yeterlilik Belgesi almaya hak kazanmış firmaların söz konusu ürünlerinin ilgili Türk Standardına uygunluğunu belirten ve akdedilen sözleşme ile TSE Markası kullanma hakkı verilen firma adına düzenlenen ve üzerinde TSE Markası kullanılacak ürünlerin ticari markası, cinsi, sınıfı, tipi ve türünü belirten, geçerlilik süresi bir yıl olan belgedir.

TSE Markası; üzerine ve/veya ambalajına konulduğu ürünlerin ilgili Türk Standardına uygun olarak imal edilip piyasaya arz edildiklerini belirten ve akdedilen sözleşme çerçevesinde kullanılabilen, 556 sayılı Markaların Kullanılması Hakkında Kanun Hükmünde Kararnameye göre beş ayrı tipte tescil edilen monogramlardır.

TS işareti ve yanında yer alan sayı tek başına iken (TS 2383 gibi), mamulün Türk Standardına uygun üretildiğine dair üreticinin beyanını ifade eder.

Türk Standardları Enstitüsü bisküviyi, TS 2383 numaralı standardında tanımlamıştır.

Bu belgelerin alınması için başvuru işlemleri sırasında Ürün Belgelendirme Başvuru Formu ile birlikte Belgelendirme Öncesi Üretim Yeri İncelemesi İçin Bilgi Formu düzenlenmesi gerekmekte olup bu belgelerde personel sayıları bilgilerine yer verildiği görülmektedir.

Belgelendirme Öncesi Üretim Yeri İncelemesi İçin Bilgi Formunun B.3. Personel Durumu başlığı altında B.3.1 Kuruluşta çalışan personel sayısı (Birden fazla tesis adresi varsa toplamını yazınız), B.3.2 Üretim / Hizmet bölümlerinde çalışanlar, B.3.3 Tasarım ile ilgili bölümde çalışanlar, B.3.4 Kalite kontrolde ilgili çalışanlar, B.3.5 Diğer (Muhasebe, Satınalma, Satış…v.b.) B.4. Fabrikada çalışan kişi sayısı, Belgelendirilmiş ürünlerin üretiminde görevli çalışan sayısı tasnifine

gidildiği de gözlenmektedir. Yine bu belgeden kullanılan teknoloji ve üretim aşamalarına ilişkin bilgilerde temin edilebilmektedir.

Ürün Belgelendirme Merkezleri, belgelendirilmiş ürünlerin, belgelendirme için gerekli şartlara uygunluğunun sürekliliğini kontrol etmek amacıyla; ürün özelliklerine, belgelendirmeye esas teşkil eden şartlara, üründe veya üretim yerinde tespit edilen uygunsuzluklara veya belgelendirilmiş ürünlerle ilgili şikâyetlere bağlı olarak, belgelendirmeye esas standardın ve/veya belgelendirme kriterinin öngördüğü şartlar dikkate alınmak kaydıyla gerekli gördüğü sıklıkta ara kontrol yapar. Ara kontrol amacıyla, üretim yeri incelemesi yapılması ve ürün güvenliğini doğrudan etkileyen uygunsuzluk tespit edilmesi halinde numune alınmaz.

Gerçekleştirilen ara kontrollerle ilgili olarak düzenlenen üretim yeri inceleme raporları ve/veya muayene ve deney raporları Belgelendirme Komitesi/Komisyonu'na sunulur ve Belgelendirme Komitesi/Komisyonu kararına göre işlem yapılır.

Ara kontrol; üretim yerinden ve/veya piyasadan ve/veya Gümrüklerden alınan numuneler üzerinde, Ürün Belgelendirme Merkezi tarafından gerekli görülen muayene ve deneylerin yapılması ve/veya sadece üretim yeri incelemesi yapılarak gerçekleştirilebilir.

Ancak; hem üretim yeri incelemesi hem de üretim yerinden alınan numuneler üzerinde Ürün Belgelendirme Merkezi tarafından gerekli görülen muayene ve deneylerin yapılması şeklinde gerçekleştirilecek ara kontrol, en az üç yılda bir defa üretim yeri incelemesi şeklinde gerçekleştirilir.

Ara kontrol talepleri sadece Belgelendirme Birimleri tarafından yapılabilir. Belgelendirme Birimleri tarafından talep edilmeden başka kurum veya TSE birimleri tarafından yapılan muayene ve kontrollerde Ürün Belgelendirme Birimlerine intikal eden olumsuzluklar

Belgelendirme Komitesi/Komisyonları tarafından ara kontrol olarak değerlendirilebilir.

Belge Sahibinin belge kapsamının genişletilmesini aynı standart veya kritere göre belgelendirilecek bir ürün için talep etmesi durumunda, kapsama ilave edilecek yeni ürünler için gerekli belgelendirme işlemleri sonucuna bağlı olarak Belgelendirme Komitesi/ Komisyonu kararına göre uygulama yapılır. Üretim yeri değişmemek kaydı ile kapsam genişletme talebi olması halinde, son üretim yeri incelemesi üzerinden bir yıldan fazla süre geçmemiş ise, kuruluşta üretim yeri incelemesi yapılmayabilir.

Belge Sahibinin belge kapsamının daraltılmasını talep etmesi durumunda veya Belgelendirme Biriminin ara kontrol sonucuna bağlı olarak kapsam daraltma tekliflerinde, Belgelendirme Komitesi / Komisyonları kararına göre işlem yapılır.

Belgelerin geçerlilik süreleri farklı bir şekilde belirtilmedikçe bir yıldır. Belgenin son geçerlilik tarihinden en erken bir ay önce, en geç altı ay sonra yapılan başvurularda, belge sahibi kuruluşa ve belgeli ürüne ait son değerlendirme raporlarının sonucuna ve belgelendirmeye esas standart veya belgelendirme kriterinin yürürlük durumuna bağlı olarak belge yenilenir.

Belgenin son geçerlilik tarihinden altı aydan daha sonra belge yenileme talebinde bulunulması halinde, belge veriliş tarihinden itibaren üç yıl geçmemiş olmak kaydıyla, üretim yerinde yapılacak ara kontrol sonucuna göre işlem yapılır. Belge veriliş tarihinden itibaren üç yıl geçtiği halde belge yenilenmesi yapılmaması halinde sözleşme fesh edilir.

Belge Sahibinin mevcut ürün belgesine esas teşkil eden temel belgelendirme şartlarında bir değişiklik söz konusu olduğunda, Belge Sahibinin talebi halinde, eski şartların yürürlükten kalkış süresi içinde

olmak kaydıyla belge yenilenir. Bu durumda belgenin geçerlilik süresi, eski şartların yürürlükten kalkış süresi ile sınırlıdır.

Ürün Belgelendirme Merkezleri tarafından üretim yeri incelemesine yönelik olarak yapılan kontroller sırasında üretim yeri, Ürün Belgelendirme Merkezinin görevlendirdiği Uzman veya Uzmanlar tarafından personel, üretim donanımı ve kalite kontrol imkânlarının yeterliliği açısından yerinde değerlendirilir, Üretim Yeri İnceleme Raporu düzenlenip bir örneği üreticiye bırakılır.

Bu Raporun III. Üretim Yeri Bilgileri başlıklı bölümünde çalışan personele ilişkin veriler tablo halinde bulunmaktadır. Bu tabloda üniversite mezunu teknik ve idari personel ile teknisyen, diğer ve toplam personel sayıları üretim, kalite kontrol ve toplam arasında tasnif edilerek yer almaktadır.

Raporun VII. Özel şartlar başlıklı bölümünün 1.4.1 bölümünde personel yönüyle yeterlik şartları belirtilmektedir. Denetim kurumunca tespit edilip raporun "III. Üretim Yeri Bilgileri" başlıklı bölümünde gösterilen personel sayısının veya niteliğinin ilgili ürün standardına göre imalat için yeterli görülüp görülmediği bu bölümde tespit edilebilir.

Yine bu rapordan, kontrol noktaları ve kontrol noktalarında tutulan kayıtların tespiti de mümkün olabilmektedir.

Ürün Belgelendirme Merkezleri, Sözleşmenin gereği olarak vermesi gerekli olanlar ve ürünü ilgilendiren konularda yürürlükteki hukuk hükümleri çerçevesinde yetkili otoritelerin veya adli makamların bilgi ve doküman talepleri ile yasal olarak gerekli diğer haller hariç olmak üzere üçüncü taraflara bilgi vermemektedir.[18]

3.1.6.2. Kalite Yönetim Sistem Belgeleri;

Türk Standardları Enstitüsü 132 sayılı kuruluş yasası ile kendisine verilen "Standartlara uygun ve kaliteli üretimi teşvik edecek her türlü

[18] TSE Ürün Belgelendirme Yönergesi, Madde 7.4

çalışmayı yapmak ve bunlarla ilgili belgeleri düzenlemek "görevini yerine getirirken standardizasyonun yanı sıra kalite konusuna da çalışmalar yürütmektedir. Günümüz ekonomik ve teknolojik gelişmeleri ve Avrupa Birliği'ne uyum süreci kapsamında Türk Standardları Enstitüsü TS-EN-ISO 9001:2000 Kalite Yönetim ve TS-EN-ISO 14000 Çevre Yönetimi Belgelendirme hizmetlerine ilaveten "İş Sağlığı ve Güvenliği (OHSAS- TS 18001)-ile Tehlike Analizi ve Kritik Kontrol Noktaları (HACCP- TS 13001) Yönetim Sistemlerinin Belgelendirme hizmetlerini de yürütmektedir.

TSE Sistem Belgelendirme Başvuru Formlarında Belgelendirmeye esas faaliyetlerde, varsa tesis/şube/bölge dahil toplam çalışan sayısı ile düzenli olarak vardiyalı çalışma var ise vardiya sayısı ve vardiyalarda çalışan sayısı bilgilerine yer verildiği görülmektedir.

Ayrıca başvuru formu ile birlikte; Müracaat Talep Yazısı, Kuruluşun Sistem Dokümanları (Örn. El Kitabı, Prosedürler, İlişkili Dokümanlar v.b.), Kuruluşun Çalıştığı Bankalar ve Hesap Numaraları, Ticaret Sicil Gazetesinin Kopyası (Kamu kuruluşları ve Yurt Dışı hariç), Kayıtlı Oldukları Oda Sicil Kayıt Belgesi kopyası (Kamu kuruluşları ve Yurt Dışı hariç), İmza Sirküleri kopyası (Kamu kuruluşları, Yurt Dışı hariç), Varsa Tanıtıcı Dokümanlar.(Broşür, Katalog v.b), Çalışan sayısına esas olmak üzere son sigorta bildirgesi (Kamu Kuruluşları, Yurt Dışı ve TSE Sistem Belgelendirme Ücret Talimatında yer alan Ücret Çizelgesinin üst sınırında bulunan kuruluşlar için gerekli değildir), KOSGEB destekli müracaatlar için KOSGEB Destek Sözleşmesi fotokopisi ve Müracaat Talep Yazısında KOSGEB Destek Projesine katıldığının belirtilmesi istenilmektedir.

Kalite Yönetim Sistem Belgesinin alınabilmesi ve devamı için TSE tarafından belirli dokümanların düzenlenmesi, dağıtılması ve muhafazası zorunluluğu vardır. Kalite Yönetim Sistem dokümantasyonunda kullanılan Kalite El Kitabı, Organizasyon El Kitabı, süreç akış şemaları,

prosedür, plan, talimat, liste, form, dış kaynaklı doküman listeleri vb. dokümanlar aracılığıyla müfettiş tarafından gerekli görülmesi halinde işletmede üretilen ürünlerin, bu ürünlerin üretim aşamalarının, işyerinde çalışan personellerin görev tanımlarının, üretilen ve satışa sunulan ürün miktarlarının tespiti de mümkün olabilecektir. Ayrıca, her bir eğitimin, toplantının, evrak dağıtımının ve gerek firma tarafından yapılan iç tetkiklerin gerekse TSE tarafından yapılan tüm tetkiklerin kayıt altına alındığı düşünülürse dağıtım ve katılım formlarından isim tespiti de mümkün olabilecektir.

Ayrıca, yapılan tetkikler esnasında açılış ve kapanış toplantıları yapıldığı ve bu toplantı tutanaklarının alt kısımları toplantıya katılanlar tarafından da imzalandığı için personel ismi ve unvanını da tespit etmek mümkün olabilecektir.

3.1.6.3. TS EN ISO 22000 Gıda Güvenliği Yönetim Sistemleri Belgeleri;

TS EN ISO 22000 Gıda Güvenliği Yönetim Sistemleri Belgesini almak isteyen işyerleri tarafından aşağıdaki müracaat formları doldurulmalı ve kuruluş yetkilileri tarafından imzalanarak müracaat aşamasında TSE Kalite Müdürlüklerinden birine talimatlarda belirtilen belgelerle birlikte teslim edilmelidir.

Müracaat ile ilgili dokümanlar;

- ✓ TSE Sistem Belgelendirme Müracaat Formu,
- ✓ TSE Sistem Belgelendirme Talimatı,
- ✓ TSE Sistem Belgelendirme Ücret Talimatı,
- ✓ TSE Sistem Belgelendirme Ücret Çizelgesi,
- ✓ Logo Kullanma Talimatı,
- ✓ Müşteri Şikayet ve Önerilerinin Değerlendirilmesi Prosedürü,
- ✓ Müracaatta Gerekli Evraklar Listesi,

Ayrıca, TSE Kalite Müdürlükleri tarafından Belgelendirme tetkiki öncesinde talep edildiğinde Gıda Güvenliği Yönetim Sistemi ile ilgili ön tetkik hizmeti de sunulmaktadır.

Doldurulan ve firma yetkilisi tarafından imzalanan Müracaat Formu, Firma Bilgi Formu ve Müracaat Kontrol Formu, Firmanın Gıda Güvenliği Yönetim Sistem dokümantasyonu (Gıda Güvenliği El Kitabı, Gıda Güvenliği Sistem Prosedürleri, Gıda Güvenliği Etki Envanteri, Ticaret Sicil Gazetesi, Ticaret veya Sanayi Odası Sicil Belgesi, GSM Raporu, İmza Sirküleri) ile birlikte TSE Kalite Müdürlüklerine teslim edilir. Böylece, başvuru tamamlanmış olur.

Başvuru belgelerini, Merkezde Sistem Belgelendirme ve Eğitim Müdürlüğü, Bölgelerde TSE Kalite Müdürlükleri ön değerlendirmeden geçirir. Söz konusu değerlendirme sonunda bir eksiklik tespit edilir ise Müracaat formlarında belirtilen kuruluş yetkilileri ile irtibata geçirilerek düzeltilmesi sağlanır. Kuruluşun Gıda Güvenliği Yönetim Sistemi dokümanları yeterli bulunur ise belgelendirme için bir hafta belirlenerek teyit için kuruluşa bildirilir. Hafta kesinleşince TSE'ce ilgili "TSE Tetkik Ekibi" belirlenir. Belirlenen ekipteki Tetkik Görevlileri kuruluşa gerçek tetkik programı ve özgeçmişlerini bildirir. Gerekiyorsa tetkikten önce firma ziyareti gerçekleştirilebilir.

Kuruluşça teyit edilen tetkik görevlileri Gıda Güvenliği Yönetim Sistemini belirlenen tarihlerde yerinde inceler. Kuruluşun ilgili Standard şartlarını karşılaması durumunda, TSE Sistem Belgelendirme Yürütme Komitesi Söz konusu kuruluş adına belge düzenlemesine karar verir. Eğer bu incelemede kuruluşa belge verilmesine engel teşkil edecek uygunsuzluk söz konusu olursa, eksikliğin giderilmesi için süre tanınarak Takip Tetkiki yapılmasına karar verilebilir.

3.1.7. Çevre İzin Belgesi;

29 Nisan 2009 tarihli ve 27214 numaraları resmi gazetede yayınlanan "Çevre Kanununca Alınması Gereken İzin ve Lisanslar Hakkında Yönetmelik" gereğince;

İlk olarak Kuruluşun bu yönetmeliğin ekinde yayınlanmış olan EK-1 veya EK-2 listelerinden hangisinde olduğunun belirlenmesi gerekmektedir.

Çevre Denetim Yönetmeliği ve Çevre Kanununca Alınması Gereken İzin ve Lisanslar Hakkında Yönetmelik Eki Ek-1' in 8 numaralı maddesinde Gıda Endüstrisi 8.2'de gıda üretmeye ilişkin her türlü işlem ve proses, 8.2.2.de de günlük nihai ürün üretim kapasitesi 300 tondan fazla (3 aylık ortalama değer bazında) olan bitkisel hammadde işleyen işletmeler,

Ek-2'nin 8.13. maddesinde gıda ürünlerinin üretimine yönelik her türlü işlem ve prosesler, 8.13.2. nolu maddesinde de günlük 300 tonu aşmayan nihai üretim kapasitesine sahip (üç aylık ortalama değer bazında) bitkisel hammadde işleyen işletmeler,

Sayılmıştır.

EK-1'de olan kuruluşlar Bakanlıktan,

EK-2'de olan kurulular da İl Çevre ve Orman Müdürlüklerinden

1 Nisan 2010 tarihi itibarı ile Çevre İzin Belgesi Almakla yükümlüdürler. Çevre İzin Belgesi 10 yıllık süre ile kuruluşlara verilmektedir.

Ek-1 ve Ek-2 listelerinde yer almayan işletmelerin emisyonlarının sınır değerlerin üzerinde olması halinde, yetkili merci, bu işletmelerin de çevre izni almasını ister. Ancak hem bu listelerde yer almayan hem de emisyonlarının sınır değerlerin altında olan kuruluşlar, Çevre İznine Tabi Değildir.

III. BÖLÜM

BİSKÜVİ, DAYANIKLI PASTANE ÜRÜNLERİ VE KEK İMALİ İŞYERLERİNDE ÇALIŞTIRILMASI GEREKEN PERSONELLER

1. Bisküvi, Dayanıklı Pastane Ürünleri ve Kek İmali İşyerlerinde Çalıştırılması Gereken Personeller;

Bisküvi, Dayanıklı Pastane Ürünleri ve Kek İmali işyerlerinde, işyerinin üretim kapasitesi ve kapasitenin fiili kullanım durumu ile yasal zorunluluklara göre değişik görevleri yapmak üzere belirli sayıda ve nitelikte personel çalıştırılması gerekmektedir.

Gıda ve gıda ile temas eden madde ve malzemelerin üretiminde çalışacak personel resmi bir kurumdan sağlık raporu almadan çalıştırılamaz. Çalışanların periyodik sağlık kontrollerinin 3 ayda bir yapılarak sağlık karnelerine işlenmesi zorunludur. Gıda işletmecisi/ sorumlu yöneticisi üretimin hijyen kurallarına uygun biçimde yapılması ve kişisel hijyen konusunda sürekli eğitim sağlamakla yükümlüdür.[19]

Bisküvi, dayanıklı pastane ürünleri ve kek imali işyerlerinde; Sorumlu Yönetici, Çevre Görevlisi, İşletme Müdürü, Fabrika Müdürü,

[19] Gıda ve Gıda ile Temas Eden Madde ve Malzemeleri Üreten İş Yerlerinin Çalışma izni ve Gıda Sicili ve Üretim İzni İşlemleri ile Sorumlu Yönetici istihdamı Hakkında Yönetmelik, Madde 18, 19 – Gıda Üretim ve Satış Yerleri Hakkındaki Yönetmelik, Madde 21

Satınalma Sorumlusu, Pazarlama Sorumlusu, Depo Sorumlusu, Laboratuar Hizmetlerinde Çalışan Mühendis, Tekniker veya Teknisyen, Üretim Sorumlusu, Usta /Ustabaşı, İşçi, Temizlik Elemanı, Arıza, Bakım Onarım Sorumlusu, Şoför ve Yardımcı Personel vb. gibi görevleri yapmak üzere personel çalıştırılmaktadır.

İhtiyaca ve işletmenin büyüklüğüne göre Personel, Muhasebe, Hukuk, Satınalma, Pazarlama ve Satış, ARGE Müdürleri ve bunlara bağlı olarak çalışan departman personelleri de söz konusu olabilmektedir.

1.1. Sorumlu Yönetici;

Gıda ve gıda ile temas eden madde ve malzemeleri üreten iş yerlerinde, sorumlu yönetici aşağıdaki esaslara göre istihdam edilir.

Gıda üreten ve 60 beygir gücünün üzerinde motor gücü bulunan veya 10 ve üzerinde işçi çalıştıran veya et ve et ürünlerini üreten veya su ürünlerini işleyen veya hazır yemek üreten iş yerleri veya yemek fabrikaları veya her türlü gıda katkı karışımları üreten iş yerlerinde; en az 4 yıllık lisans eğitimi almış ziraat, gıda, kimya mühendisleri, veteriner hekimler, kimyagerler, su ürünleri mühendisleri ve biyologlar ile gıda bilimi konusunda en az yüksek lisans yapmış diğer meslek gruplarına mensup kişilerin eğitim dallarına ve üretimin niteliğine göre sorumlu yönetici olarak istihdam edilmeleri her bir iş yeri için zorunludur.[20]

Yukarıda tasnif edilenler dışında kalan iş yerleri; yine yukarıdaki meslek gruplarına uygun olarak azamî 5 iş yeri için tek sorumlu yönetici istihdam edebilecekleri gibi gıda bilimi konusunda eğitim görmüş tekniker ve teknisyen seviyesindeki elemanlar üretimin niteliğine göre en fazla iki iş yerinden sorumlu olacak şekilde istihdam edilebilirler.

Sorumlu yöneticinin atanması, kayıtlı bulunulan meslek odasından alınacak belge üzerine noter onaylı sözleşme ile yapılır.

[20] Gıda ve Gıda ile Temas Eden Madde ve Malzemeleri Üreten İş Yerlerinin Çalışma İzni ve Gıda Sicili ve Üretim İzni İşlemleri ile Sorumlu Yönetici İstihdamı Hakkında Yönetmelikte Değişiklik Yapılmasına Dair Yönetmelik Madde-3

İşyeri ile sorumlu yönetici arasında yapılacak noter onaylı sözleşmede, sözleşme süresi ile çalışma gün ve saatleri belirtilmelidir.

Sorumlu yöneticiler sadece aynı il sınırları içerisinde sorumlu yöneticilik yapabilirler ve başka bir iş ile iştigal edemezler.

Sorumlu yöneticiler EK-7/A ve EK-7/B'de belirtilen iş kollarına göre istihdam edilirler.[21]

EK: 7/A'da Gıda İşletmelerinde Üretimin Niteliğine Göre Sorumlu Yönetici Olarak İstihdam Edilecek Meslek Mensupları;

✓ Şekerli Ürünler (bisküvi-çikolata-kokolin-gofret-helva-lokum-şekerleme...vb) Üreten İş Yerleri İçin; Gıda Mühendisi, Ziraat Mühendisi [Gıda+Süt+Bahçe Bitkileri (sadece şeker fabrikası)], Kimya Mühendisi ve Kimyager,

✓ Unlu Mamuller (simit-yufka-kadayıf-galeta...vb.) Ekmek ve Ekmek Çeşitleri Pastacılık Ürünleri - Un- Bulgur - Makarna - Hububat -Bakliyat Ambalâjlama işyerleri için de Ziraat Mühendisi (tüm bölümler), Gıda Mühendisi, Kimya Mühendisi, Kimyager ve Biyolog

EK: 7/B' de de Gıda İşletmelerinde Üretimin Niteliğine Göre Sorumlu Yönetici Olarak İstihdam Edilecek Meslek Mensupları;

✓ Unlu Mamuller Üreten İş Yerleri (simit, yufka, galeta vb.) için; Gıda Teknikeri, Tarım Teknikeri, Süt Teknikeri, Gıda Teknisyeni, Ziraat Teknisyeni, Çevre Sağlık Teknisyeni, Ev Ekonomisi Teknisyeni, Tarım Meslek Lisesi Mezunu Laborant, gıda bilimi konusunda eğitim almış diğer teknikerler,

✓ Ekmek ve Ekmek Çeşitleri-Pastacılık Ürünleri Üre-ten İş Yerleri için: Gıda Teknikeri, Tarım Teknikeri, Gıda Teknisyeni, Ziraat Teknisyeni, Çevre Sağlık Teknisyeni, Ev Ekonomisi Teknisyeni, Tarım

---

[21] Gıda ve Gıda ile Temas Eden Madde ve Malzemeleri Üreten İş Yerlerinin çalışma İzni ve Gıda Sicili ve Üretim İzni İşlemleri ile Sorumlu Yönetici istihdamı Hakkında Yönetmelik, Madde 29

Meslek Lisesi Mezunu Laborant, gıda bilimi konusunda eğitim almış diğer teknikerler,

✓ Yukarıda Sayılanlar Dışındaki Diğer Gıda Madde-lerini Ambalâjlayan İş Yerleri için; Gıda Teknikeri, Tarım Teknikeri, Et Teknikeri, Gıda Teknisyeni, Ziraat Teknisyeni, Çevre Sağlık Teknisyeni, Ev Ekonomisi Teknisyeni, Veteriner Sağlık Teknikeri, Veteriner Sağlık Teknisyeni, Tarım Meslek Lisesi Mezunu Laborant,

Olarak sayılmıştır.

Gıda ve gıda ile temas eden madde ve malzemeleri üreten iş yerlerinde istihdam edilecek sorumlu yöneticilerin yetki ve sorumlulukları şunlardır:

✓ Gıda ve gıda ile temas eden madde ve malzemeleri üreten işyerlerindeki üretim zincirinden tüzel kişiliğin yasal temsilcisi sorumlu yöneticisi ile birlikte sorumludur.

✓ İşyerinin bu Yönetmelik hükümlerine uygunluğunu sağlamak ve tespit ettiği eksiklikleri bir rapor hâlinde tüzel kişiliğin yasal temsilcisine bildirerek giderilmesini temin etmek,

✓ Üretim ile ilgili tüm kayıtların düzenli olarak tutul-masını sağlamak,

✓ Yetkili makam tarafından işyeri denetiminde görev-lendirilen denetçilere, işverenle birlikte gerekli kolaylığı sağlamak ve istenen bilgi ve belgeleri sunmak,

✓ Çalışan personelin sağlık ile ilgili kontrollerini yap-tırmak, meslekî bir hastalığın veya iş ile ilgili bir hastalığın tespiti hâlinde koruyucu tedbirlerin acilen alınması ve bununla ilgili işlemlerin yürütülmesini sağlamak,

✓ İşyerinde hijyenik bir ortamın oluşturulması, çalışan personelin sağlığının korunması ve eğitimi ile yan ürünlerin uygun

şekilde tahliyesi ve oluşan atık ve artıkların çevre ve toplum sağlığına zarar vermeden izole, bertaraf ve tahliye edilmesinden işverenle birlikte sağlamaktır.

Sorumlu yönetici işten ayrılmak istediği takdirde bir ay önceden çalıştığı iş yeri idaresine ve iş yerinin bulunduğu yerdeki ilgili mercie yazılı olarak bildirmek zorundadır. Sorumlu yöneticinin işten çıkartılmak istenmesi hâlinde aynı işlemlerin iş yeri idaresince yapılması ve bu sure zarfında yeni bir sorumlu yönetici istihdamının yapılması zorunludur.[22]

1.2. Çevre Görevlisi;

21 Kasım 2008 tarihli ve 27061 numaraları resmi gazetede yayınlanan "Çevre Denetim Yönetmeliği" gereğince;

İlk olarak Kuruluşun yönetmeliğin ekinde yayınlanmış olan EK-1 veya EK-2 listelerinden hangisinde olduğunu belirlenmesi gerekmektedir.

Çevre Denetim Yönetmeliği ve Çevre Kanununca Alınması Gereken İzin ve Lisanslar Hakkında Yönetmelik Eki Ek-1' in 8 numaralı maddesinde Gıda Endüstrisi 8.2'de gıda üretmeye ilişkin her türlü işlem ve proses, 8.2.2.de de günlük nihai ürün üretim kapasitesi 300 tondan fazla (3 aylık ortalama değer bazında) olan bitkisel hammadde işleyen işletmeler,

Ek-2'nin 8.13. maddesinde gıda ürünlerinin üretimine yönelik her türlü işlem ve prosesler, 8.13.2. nolu maddesinde de günlük 300 tonu aşmayan nihai üretim kapasitesine sahip (üç aylık ortalama değer bazında) bitkisel hammadde işleyen işletmeler,

Sayılmıştır.

---

[22] Gıda ve Gıda ile Temas Eden Madde ve Malzemeleri Üreten İş Yerlerinin çalışma İzni ve Gıda Sicili ve Üretim İzni İşlemleri ile Sorumlu Yönetici istihdamı Hakkında Yönetmelik, Madde 30

22.10.2009 tarih ve 27384 sayı ile değişik Çevre Denetim Yönetmeliğinin Geçici 1. maddesinde;

(1) Bu Yönetmeliğin yürürlük tarihinden (01.01.2009 dan) itibaren;

a) Ek-1 listesinde yer alan tesis veya faaliyetler en geç 18 ay içerisinde; Ek-2 listesinde yer alan tesis veya faaliyetler ise en geç 24 ay içerisinde,

b) Altyapı çalışmalarına başlayan Organize Sanayi Bölgeleri, 11 inci maddede belirtilen tesislere sahip belediyeler ve mahalli idare birlikleri, 12 nci maddede belirtilen sağlık kuruluşları veya hastaneler, 24 ay içerisinde,

Çevre yönetim birimlerini kurar veya çevre görevlisi istihdam eder ya da çevre yönetimi hizmeti alırlar.

12.11.2010 tarih ve 27757 sayılı resmi gazetede yayımlanan Çevre Görevlisi ve Çevre Danışmanlık Firmaları Hakkında Yönetmelik Hükümlerine göre Tesis veya faaliyetlerin çevre yönetim birimlerinde çalışacak çevre görevlisinin en az dört yıllık yükseköğretim kurumlarının mühendislik, fizik, kimya veya biyoloji bölümlerinden mezun olması ve Bakanlıkça açılacak sınavda başarılı olması zorunludur. Sınavda başarılı olanlara Çevre Görevlisi Sertifikası verilir. Üniversitelerin Çevre Mühendisliği bölümlerinden mezun olanlar veya çevre mühendisliği alanında yüksek lisans ve/veya doktora eğitimi almış olanlar sınav şartı aranmaksızın Çevre Görevlisi Sertifikasını alırlar. Bakanlık merkez ve taşra teşkilatının çevre yönetimi ve çevresel etki değerlendirmesi ile ilgili teknik birimlerinde çevre ve orman uzmanı, şube müdürü veya en az 4 yıllık üniversitelerin teknik bölümlerinden mezun olup teknik personel olarak en az beş yıl görev yapmış olanlarla, İl müdür yardımcısı ve üstü görevlerde en ay üç yıl görev yapmış olanlara istekleri halinde çevre görevlisi belgesi verilir.

Çevre yönetim biriminde en az bir tane çevre mühendisi veya çevre mühendisliği alanında yüksek lisans ve/veya doktora eğitimi almış personel olmak üzere en az iki çevre görevlisinin sürekli olarak istihdam edilmesi zorunludur.

1.3. İşletme Müdürü

✓ Finansal konularda kaynak temin etmek ve mevcut kaynakların etkin bir şekilde kullanılmasını sağlamak,

✓ İşletme temsilcisi olarak yasal gerekliliklerin karşılanmasında ve müşterilerle olan tüm sözleşmelerden sorumlu olmak,

✓ İşletmenin yıllık hedeflerin tespit edilmesini sağlamak, aylık bazda izleyerek sapmaların önlenmesi için gerekli tedbirleri almak,

✓ İşletmenin pazardaki rakiplerini izlemek ve dönemsel hedefleri tayin ederken rakip firmalara göre stratejiler belirlemek,

✓ Temizlik konularına yönelik teknolojik gelişmeleri izlemek ve bu gelişmelerin işletmeye adaptasyonu ile ilgili faaliyetlerde bulunmak,

✓ İşletme Bilgi Akışının işlerliğini sağlamak ve kontrol etmek,

✓ Müşteri ilişkilerinde gerek teklif ve gerekse hizmet aşamalarında olabilecek her türlü anlaşmazlıkları giderici faaliyetlerde yönlendirici görevler üstlenmek,

✓ İş güvenliği ve işçi sağlığı ile ilgili her türlü tedbiri almak / aldırmak,

✓ İşletme faaliyetlerini yürütecek personel sayısını belirlemek,

✓ İşletmeye alınacak personelin nitelikleri ile ilgili kriterleri belirlemek ve seçimini yapmak,

✓ İşletmede çalışacak personelin ücret durumunu belirlemek,

✓ Personelin yıllık izin tarihlerini belirlemek,

✓ Personelin işletme şartlarına uyum sağlaması, üretimleri hakkında bilgi sahibi olması ve teknolojik gelişmeleri izleyebilmesi için gerekli eğitimleri almasını sağlamak,

✓ Personelin performans değerlendirme kriterlerini belirlemek, bu kriterlere göre personele verilecek ödül ve teşvik sistemini oluşturmak,

Görevlerini yerine getirir.

1.4. Fabrika Müdürü,

✓ İşletmenin genel üretim planlamasını yapmak,

✓ Fabrikanın üretim programının kontrolünü ve takibini yapmak,

✓ Üretimin verimli çalışmasını takip ve kontrol etmek, bu konuda sorumluluk yüklenmek,

✓ Üretim sipariş hedeflerinin doğru ve zamanında ve eksiksiz yapılmasını sağlamak,

✓ Verimlilik ve iş gücü planlarını oluşturmak, gerçekleştirilmesini organize etmek,

✓ İstenen kalitede ürünün istenen zamanda çıkmasını sağlamak,

✓ İşletmesinin performansını ve verimliliğini sürekli yükseltebilmek için önerilerde bulunmak,

✓ Tüm faaliyet alanlarında is ve işyeri güvenliğine, isçi sağlığına ve yangın emniyetine ilişkin talimatların uygulanmasını sağlamak ve kontrol etmek,

✓ Fabrikanın iletişim, bilgi işlem, güvenlik ve malzeme ikmal gibi idari işlevlerini kendisine bağlı kadrolar vasıtasıyla yürütmek,

Görevlerini yerine getirir.

1.5. Satınalma Sorumlusu

✓ Satın alınacak hammadde, yarı mamul ve mamul malzemeleri belirlemek,

✓ Siparişlere onay vermek,

✓ Girdi kontrol sonucuna göre hammadde ya da ambalaj idaresini yapmak,

✓ Tedarikçi değerlendirmesi yapmak,

✓ Şartnamelere uygun satın alma yapıldığının kontrolünü yapmak,

✓ Fiyat araştırması yapmak,

✓ İşletmeye ait tesis ve ekipmanların bakım, onarım işlerinin gerektiğinde işletme dışında yaptırılmasını sağlamak,

Gibi görevleri yerine getirmek üzere işletme büyüklüğüne göre bir Satınalma Departmanının, küçük işletmeler için bir Satınalma sorumlusunun bulunması gerektiği ortadadır.

1.6. Pazarlama Sorumlusu

Üretilen Bisküvi, Dayanıklı Pastane Ürünleri ve Kek, genel olarak doğrudan fabrikalarda satılmamakta, bayiler, marketler veya bakkallar aracılığıyla satışa sunulmaktadır. Satılamayan ürünlerin ise iadesi söz konusu olmaktadır.

✓ İşletmenin satışlarını en iyi fiyatlarla en üst düzeyde tutmak için yurt içinde ve yurt dışındaki pazarlarda en etkili iletişim kanallarını kullanarak müşteriye ve bayilere ulaşmak konusunda faaliyetlerde bulunmak,

✓ İşletmede uygulanacak fiyatlar konusunda periyodik toplantılar yapmak, çevre işletmelerin fiyatlarını da inceleyerek

uygulanacak fiyatları saptamak, onaya sunmak ve onayı takiben yeni fiyatların duyurulması konusunda çalışma yapmak,

✓ İşletmenin pazarlama faaliyetlerini organize etmek resmi ve özel kuruluşlar, basın ve çevre ilişkilerini düzenlemek,

✓ İşletmenin ve işletmede üretilen ürünlerin tanıtım çalışmalarını yapmak,

✓ Mevcut müşteri portföyünü korumak ve sürekliliğini sağlamak, yeni müşteri potansiyelleri yaratmak,

✓ Direkt satış kanallarıyla gerektiğinde müşteriye ulaşmak,

✓ Departman aylık faaliyetleri konusunda işverene bilgi vermek ve aylık satış durumunu gösterir raporlar hazırlamak,

✓ Siparişlere göre günlük, haftalık veya aylık üretim miktarlarını belirlemek,

✓ Müşteri ilişkilerinde gerek teklif ve gerekse hizmet aşamalarında olabilecek her türlü anlaşmazlıkları giderici faaliyetlerde bulunmak,

Gibi görevleri yerine getirmek üzere işletme büyüklüğüne göre bir Pazarlama ve Satış Departmanının, küçük işletmeler için bir pazarlama sorumlusunun bulunması gerektiği ortadadır.

1.7. Depo Sorumlusu;

Bisküvi, Dayanıklı Pastane Ürünleri ve Kek İmali sonucunda ortaya çıkan tüm ürünlerin satış öncesi ürünlerin niteliğine göre uygun şartlarda depolarda muhafazası ve giriş çıkışın kontrolü için depo sayısına, depoların büyüklüğüne ve depolarda bulunan ürünlerin çokluğu ve çeşitliliğine göre uygun sayıda depo sorumlusunun çalıştırılması zorunludur.

Depo Sorumlusu;

✓ Depo giriş işlemlerinin öngörülen sisteme uygun olarak zamanında yerine getirmek,

✓ Depoda maksimum ve minimum stoka göre eksilen girdi malzemesi varsa Satınalma birimine raporlamak,

✓ Aylık sayım ve değerlendirme sonuçlarının muhasebe bölümüne raporlamak,

✓ Depo giriş ve çıkışlarının düzenli olarak stok sistemine yansıtılmasını sağlamak,

✓ Depo kayıtlarının düzenli olarak oluşturulmasını sağlamak,

✓ Soğuk depoların derecelerinin uygunluğunun kontrolünü sağlamak,

✓ İlk giren malzeme ilk çıkar sistemine (FİFO) uyulmasına özen göstermek,

✓ Depoya giren malzemelerin ürünün niteliğine ve üretim tarihine uygun olarak istiflenmesini sağlamak,

✓ Temizlik ve hijyen kontrollünü sağlamak,

✓ Ay sonu kapanış envanterini, sayım ekibi ile birlikte yapmak,

✓ Uygunsuz mamullerin imhasını sağlamak, Satınalma ve pazarlama sorumlusuna konu hakkında bilgi vermek,

✓ Depodan ürün çıkışı sonrası, deponun temizliğini ve düzenini sağlamak,

Görevlerini yürütür.

1.8. Laboratuar Hizmetlerinde Çalışan Mühendis, Tekniker veya Teknisyen

Bisküvi, Dayanıklı Pastane Ürünleri ve Kek İmali sırasında üretimin her aşamasında gerek kullanılan hammadde, ara mamul ve mamul ile her türlü katkı maddeleri, üretimde kullanılan tüm makine ve cihazlar kimyasal, fiziksel ve mikrobiyal analizlere tabi tutulmaktadır.

Laboratuarda sedimantasyon, rutubet, un gluten, kül, fiziksel özellikler, pH, yağ miktar, peroksit sayısı, etil alkolde çözünürlük, kuru madde (brix), yağ asidi, toplam şeker, tuz, çeşni maddeleri miktarı, çıkan mamul son muayene tayini, organoloptik (duyusal analiz) ve toplam bakteri, koliform, E. coli, Salmonella ve Staph. testleri vb.yapılmaktadır.

Tüm bu analiz işlemlerinin yani testlerin yürütülebilmesi için işletmede işletmenin büyüklüğüne göre bir veya birkaç tane Mühendis, Tekniker, Teknisyen veya diğer personelin çalıştırılması gerekliliği bulunmaktadır.

16 Kasım 1997 tarihi itibarı ile Türk Gıda Kodeksi ile gıda sanayinde HACCP (Tehlike Analizi ve Kritik Kontrol Noktaları) uygulamaları zorunlu hale getirilmiştir. 09.06.1998 tarihli resmi gazetede yayınlanan "Gıdaların Üretimi ve Denetlenmesine Dair Yönetmelik" de HACCP sisteminin uygulama gerekliliği belirtilmiştir. Yine aynı yönetmelikte 15.11.2002 tarihinden geçerli olmak üzere; başta et, süt ve su ürünleri işleyen işletmeler olmak üzere, gıda üreten diğer işletmelerin de kademeli olarak HACCP sistemini uygulamaları zorunlu hale getirilmiştir.

Bu zorunluluktan hareketle;

- ✓ Tehlike analizinin yapılması,
- ✓ Kritik kontrol noktalarının belirlenmesi,,
- ✓ Kritik limitlerin oluşturulması,
- ✓ Kritik kontrol noktalarının izlenmesi için sistemin kurulması,

✓ Kontrol altında olmayan noktaların izlenmesi ve varsa düzeltici faaliyetlerin oluşturulması,

✓ Sistemin etkili bir şekilde işlemesinin denetlenmesi için kontrol prosedürlerinin oluşturulması,

✓ Bu ilkelerin uygulanması için prosedür ve kayıtları kapsayan dokümantasyon sisteminin oluşturulması,

✓ Her bir kontrol noktasında elde edilen sonuçların Laboratuar kayıt defterine veya ilgili formlara kaydedilmesi,

İşlemleri genelde laboratuar personelleri tarafından yerine getirilmektedir.

1.9. Üretim / Bölüm Sorumlusu;

Bisküvi, Dayanıklı Pastane Ürünleri ve Kek İmali İşyerlerinde her bir ürünün elde edilme süreci farklılıklar arzettiğinden işletmeninin üretim kapasitesine göre her bir ürün için ayrı ayrı üretim sorumluları görevlendirilebileceği gibi (Örneğin; Bisküvi Ünitesi Üretim Sorumlusu, Gofret Ünitesi Üretim Sorumlusu, Kek Ünitesi Üretim Sorumlusu, Çikolata Ünitesi Üretim Sorumlusu vb.) küçük işletmelerde tek bir üretim sorumlusu ile de işler yürütülebilmektedir. Genellikle Mühendisler tarafından yürütülen bu görev, bisküvi, dayanıklı pastane ürünleri ve kek imali konusunda bilgili ve tecrübeli gıda teknikerleri veya diğer kişiler tarafından da yürütülebilmektedir.

Bu kişiler;

✓ Personel organizasyonunu sağlamak,

✓ Üretim emrinin faaliyette olmasını sağlamak,

✓ Üretim programına uyumu sağlamak,

✓ Ar-ge çalışmalarını yürütmek,

✓ Temizlik ve hijyeni sağlamak,

✓ Gıda güvenliğini sağlamak,

✓ Ünitesinde gerçekleşen tüm üretim aşamalarını kontrol etmek,

✓ Üretimde kullanılacak malzemelerin miktar ve cinsine karar vermek,

✓ Makinelerin bakım ve temizlik kontrollerinin yapılmasını sağlamak,

✓ Üretim alanlarında iş ve işyeri güvenliğine, isçi sağlığına ve yangın emniyetine ilişkin talimatların uygulanmasını sağlamak ve kontrol etmek,

✓ Personel ihtiyacını belirleyerek önerilerde bulunmak,

✓ Fazla mesai yapılmasına karar vermek veya bu kararın verilmesini sağlamak,

Görevlerini yerine getirmektedirler.

1.10. Usta/Ustabaşı

Bir mesleğin gerektirdiği bilgi, beceri ve iş alışkanlıklarını kazanmış ve bunları mal ve hizmet üretiminde uygulayabilen, yetkili makamlardan ustalık belgesi almış kişilerdir.

Usta / Ustabaşı, işletmenin genel çalışma prensipleri doğrultusunda, araç, gereç ve ekipmanları etkin bir şekilde kullanarak işçi sağlığı, iş güvenliği ve çevre koruma düzenlemelerine ve mesleğin verimlilik ve kalite gerekliliklerine uygun olarak:

✓ Bisküvi, Dayanıklı Pastane Ürünleri ve Kek üretiminde kullanılan girdilerin gerekli miktarlarda karışımını sağlamak,

✓ Üretim sürecinin birebir başında bulunarak kontrolünü yapmak,

✓ İşçilerin ve diğer personellerin çalışmalarını kontrol etmek,

vb. görev ve işlemlerini yerine getirmektedirler.

1.11. İşçi

İşveren tarafından bisküvi, hazır kek, dayanıklı tatlı tuzlu kuru pasta üretiminin aksamadan yerine getirilebilmesi için kendilerine verilen eğitim ve talimatlar doğrultusunda iş görme edimini yerine getiren işçiler,

✓ Üretim sürecine uygun olarak yan mamul veya mamulün elde edilebilmesi için talimatlara uygun olarak görevini zamanında yapmak,

✓ İşyerinde uygulanan güvenlik ve sağlık kurallarına uymak,

✓ Tehlike yaratabilecek davranışlardan kaçınmak,

✓ Çalışma esnasında gerekli dikkat ve özeni göstermek,

✓ Makine ve tezgâhları ve diğer ekipmanları kullanma talimatına göre çalıştırmak, kullanmak ve kapatmak,

✓ Makine ve tezgâhlarla ilgili koruyucularla, kişisel korunma malzemelerini kullanmada ihmalkâr davranmamak,

✓ İkazlara uymak,

✓ Tehlike yaratabilecek durumları derhal en yakın amirine bildirmek,

✓ İşverenin bu konuda verdiği emirlere ve talimatlara uymak zorundadırlar

1.12. Temizlik Elemanı

Güvenli Gıda, raf ömrü süresince fiziksel, kimyasal ve biyolojik riskleri taşımayan gıdaları,

Gıda Güvenliği ise, gıdalarda olabilecek fiziksel, kimyasal, biyolojik ve her türlü zararların bertaraf edilmesi için alınan tedbirler bütününü,

İfade etmektedir.

Gıda üretimine ilişkin tüm mevzuatlar, bisküvi, hazır kek, dayanıklı tatlı tuzlu kuru pasta vb. ürünlerin güvenli olarak üretilmesini zorunlu kılmaktadır. Bir ürünün raf ömrü süresince fiziksel, kimyasal ve biyolojik riskleri taşımaması için üretim yerlerinin ve araçlarının da sürekli olarak temizliğinin sağlanması gerekliliği, bu nedenle işletmenin büyüklüğüne ve vardiya sayısına göre temizlik elemanlarının çalıştırılması zorunluluğu ortadadır.

1.13. Arıza, Bakım Onarım Sorumlusu,

Bisküvi, dayanıklı pastane ürünleri ve kek imali sırasında sürecin hiçbir aksamaya yer vermeksizin devamı gerekmektedir. Bazı makineler için birkaç saniyelik aksama dahi hammaddenin, yan ürünün veya ürünün bozulmasına neden olmaktadır. Bu nedenle bisküvi, dayanıklı pastane ürünleri ve kek imali işyerlerinde kullanılan her türlü makinenin bakım ve onarımının sağlanması için işletmenin büyüklüğüne, işletmede kullanılan teknolojinin büyüklüğüne, vardiya sayısına göre uygun sayıda arıza, bakım onarım personelinin çalıştırılması, bu personelin elektrik işlerinden de anlaması, anlamıyorsa yine uygun sayıda elektrikçinin de çalıştırılması zorunludur.

Bu kişiler;

✓ Elektrik, mekanik, inşaat bölümlerine ait cihaz makinelerin bakımını ve çalıştırılmasını organize etmek,

✓ Fabrikanın ısıtma, soğutma, enerji sistemlerinin düzgün şekilde çalışmasını sağlamak,

✓ Tüm departmanlara zamanında destek sağlanması için ekibini koordine etmek, iletilen arızaları anında gidermek,

✓ Yapılacak arıza, bakım, onarım işlemleri için gerekli malzemelerin siparişini sağlamak,

✓ Enerji tasarrufunun en üst seviyede gerçekleşmesi için ayarlamaları yapmak veya yaptırmak,

✓ Elektrik panolarının bakımlarının düzenli olarak yapılmasını sağlamak,

✓ Trafo ve jeneratörlerin kontrollerinin yapılarak, kontrol formlarının doldurulmasını sağlamak,

✓ Cihazların elektrik bağlantı ve sistemlerinin kontrolünü yapmak,

✓ Bakım hizmetlerinin dışarıdan satın alınması gerektiği hallerde, bakım için gelen elektrik ile ilgili makine ve cihaz firmalarına refakat etmek,

✓ Fabrika içinde zemin döşeme, duvar, tavan, konstrüksiyon ve ahşap ile ilgili birimlerin bakımının yapılmasını sağlamak, kontrol etmek,

✓ Atık su alt yapısıyla ilgili rapor ve kanalların kontrolünü yapmak,

✓ Fabrika içi ve dışında su tesisatı ve armatürleri ile ilgili aksamaları gidermek,

✓ Kazan dairesi içinde bulunan pompa, hidrofor, brülör, su yumuşatma cihazları, filtre, vana kontrolünü yapmak, aksamaları zamanında gidermek,

✓ Mekanik cihaz ve makinelerin bağlantılarının yapılmasını sağlamak,

✓ Su depolarının temizliği ve seviye kontrollerini yapmak,

✓ Su vana, çek valf, pislik tutucu, filtrelerin kontrollerini yapmak,

✓ Su yumuşatma cihazı tuz seviyesi ve sertlik değerlerini kontrol etmek,

✓ Soğutma cihazlarının bakımlarını periyodik olarak yapmak,

Görevlerini yürütürler.

1.14. Şoför ve Yardımcı Personel

Büyük işletmeler bayiler aracılığıyla satış işlemini gerçekleştirmektedir. Bu bayiler ürünleri hiper veya süper marketlere bakkallara ulaştırmaktadır.

Orta ölçekli işletmeler, ürettikleri ürünün piyasada tanınmasına göre hiper veya süper marketlere ürününü sokabilmekte, çoğu zaman bakkallara satış yapabilmektedir.

Küçük ölçekli işletmeler ise ancak bakkallara veya pazarda satış imkânı bulabilmektedir.

Büyük ölçekli işletmelerde sevkiyat işlemleri genelde bayiler veya taşeronlar aracılığıyla yerine getirilirken, orta ölçekli işletmelerde bazen taşeronlar, bazen kendileri, küçük işletmelerde ise kendileri tarafından yerine getirmektedir.

Bayii, market, bakkal veya pazarlara sevkiyat işlemleri işletmenin kendisi tarafından gerçekleştiriliyorsa dağıtım yapılan bayii, market, bakkal, pazar sayısı, buraların uzaklıkları, teslimat sayısı ve aralığı, teslimat miktarı, araç sayısı, araçların kapasiteleri gibi unsurlar dikkate alınarak şoför ile depolama, yükleme ve boşaltma işlemleri için gerekli ise yardımcı personel sayısının belirlenmesi gerekecektir.

Şoför, işletmenin genel çalışma prensipleri doğrultusunda araç, gereç ve ekipmanları etkin bir şekilde kullanarak, işçi/iş güvenliği ve Türk Gıda Kodeksi Yönetmeliği 32. madde de belirtilen düzenlemelerine, mesleğin verimlilik ve kalite gereklerine uygun olarak;

- ✓ Taşıma araçlarını kullanmak,
- ✓ Perakendecilere bisküvi, hazır kek, dayanıklı tatlı tuzlu kuru pasta ürünlerinin teslimini yapmak,

✓ Perakendeciler tarafından satılamayan ve son kullanma tarihi dolmak üzere veya dolmuş olan bisküvi, hazır kek, dayanıklı tatlı tuzlu kuru pasta ürünlerini iade almak,

✓ Bisküvi, hazır kek, dayanıklı tatlı tuzlu kuru pasta ürünlerini taşıma esnasında her türlü dış etkenden zarar görmeyecek, bozulmayacak şekilde korumak, taşımak ve depolamak,

✓ Taşıma aracında havalandırma, sıcaklık ve rutubetin taşınan ürünün özelliklerine uygun olmasını sağlamak,

✓ Taşıma araç ve gereçlerinde kullanılan alet, ekipman ve malzemelerin temiz, sağlam ve hijyenik olmasını sağlamak,

✓ Gerekli iş güvenliği önlemlerini almakla yükümlüdür.

Taşıma araçlarının denetim ve kontrolü Türk Gıda Kodeksi Yönetmeliği 32. maddesi uyarınca Tarım ve Köyişleri Bakanlığı (Gıda, Tarım ve Hayvancılık Bakanlığı) nca yürütülmektedir.

IV. BÖLÜM

BİSKÜVİ, DAYANIKLI PASTANE ÜRÜNLERİ VE KEK İMALİ İŞYERLERİNDE İMALAT SIRASINDA KULLANILAN MAKİNE, ARAÇ VE GEREÇLER

1. Bisküvi, Hazır Kek, Dayanıklı Tatlı Tuzlu Kuru Pasta İmali İşyerlerinde İmalat Sırasında Kullanılan Makine, Araç ve Gereçler

Bisküvi, dayanıklı pastane ürünleri ve kek imali işyerlerinde üretim teknolojisine göre değişik makineler kullanılmaktadır. Emek yoğun üretim yapan yani manuel sistemle çalışan ve üretim kapasitesi düşük olan işletmelerde genel olarak her bir makine ayrı ayrı faaliyetini sürdürürken, makine yoğun üretim yapan işletmelerde, makineler akuple edilmiş yani birbirine bağlanmıştır ve üretim seri olarak devam etmektedir.

Aşağıda, bisküvi, hazır kek, dayanıklı tatlı tuzlu kuru pasta imalatı sırasında emek veya makine yoğun üretim yapan işletmelerde kullanılan bazı makine, araç ve gereçlere örnekler verilmiştir.

1.1. Manüel bisküvi üretim hattı;

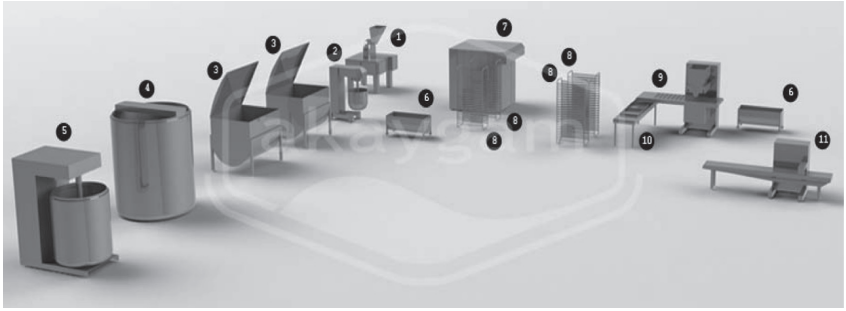

Pudra şeker değirmeni (№ 1)
Planet mikser (№ 2)
Yağ eritme tankı (№ 3)
Stok tankı (№ 4)
Bilyalı değirmen (№ 5)
Hamur taşıma arabası (№ 6)
Döner fırın (№ 7)
Tavalı arabalar (№ 8)
Ekstrüder ve şekillendirme (№ 9)
Tavaya alma konveyörü (№ 10)
Paketleme makinesi (№ 11)

250 kg/h altındaki kapasitelerde kullanılabilecek bisküvi üretim tesisidir. Eklenecek aparatlar sayesinde kek üretiminde (muffin, layer kek, rulo kek) de kullanılabilir. Hazırlama grubu makineleri, depozitör ve döner fırın sayısı arttırılarak kapasite yükseltilebilir.

1.1.1. Pudra Şekeri Değirmeni;

Pudra şeker değirmeni, toz şekeri 50 mikrona kadar incelterek pudra şekeri haline getirmede kullanılır. Toz şeker, hava vakumu aracılığıyla çubuklu öğütme grubuna taşınır. Öğütücü çubuklar tarafından öğütülen toz şeker, pudra şekeri haline getirilir. Bu çubuklar etrafına eklenen elekler sayesinde pudra şekerinin kalınlığı istenilen mikron kalınlığına ayarlanabilir. Tozun etrafa dağılmasını önlemek için toz tutucu filtreler kullanılır. Elde edilen pudra şekeri helezon aracılığıyla dışarı alınır.

1.1.2. Planet Mikser;

Planet mikser; (hamur karıştırma ve yoğurma kazanı) sert, yumuşak veya mayalanmış hamur içeriğini karıştırarak bisküvi, kraker, kek hamuru veya krem oluşturmak için kullanılır. Karıştırıcı paslanmaz malzemedendir, çeşidine göre dikey veya yataydır ve hazne içinde tek veya iki adettir. Makinelerin çalışma süreleri zaman sayaçlarıyla otomatik olarak kumanda edilmektedir.

1.1.3. Yağ Eritme Tankı;

Yağ eritme tankı komple paslanmaz (CRN) malzemedendir, çift cidarlıdır ve ısı kontrolü termostatlıdır. Üzerinde bulunan sıcak su devridaimli ızgara sayesinde blok halindeki yağ erir ve kazan içinde sıvı halde üretime hazır bekletilir. Kazan yüksekliği tenekelerin rahat boşaltılabilmesi için insan boyuna uygun yapılır.

1.1.4. Stok Tankı;

Stok tankı komple paslanmaz malzemedendir, tek veya çift cidarlıdır. Isı kontrolü termostatlıdır. Bisküvi hamurun dinlendirilmesini, elde edilen uygun hamur sıcaklığının ve kıvamının korunmasını sağlar. Hamur bileşenlerinin yani hammaddelerin üretime hazır halde bekletilmesinde de kullanılmaktadır.

1.1.5. Bilyalı Değirmen - Iskarta (Geri Dönüşüm) Değirmeni;

Iskarta değirmeni, üretim esnasında oluşan kırık ve hatalı bisküvi parçalarının öğütülmesinde ve geri dönüşümünde kullanılır. Iskarta değirmeni aynı zamanda gofret ıskartalarının öğütülmesinde de kullanılabilir. Gıda ile temas eden bütün yüzeyler paslanmaz malzemeden imal edilir. Kırıcıların etrafına konulan elek sistemi ile öğütülmüş olan mamulün (ıskarta) parça kalınlığı ayarlanmaktadır.

1.1.6. Hamur Taşıma Arabaları;

Mikserlerde hazırlanan hamur, teknelere aktarılarak ilk fermantasyon işlemi gerçekleştirilir. Hamur, taşıyıcı araba yardımı ile şekil verme grubuna taşınır. Paslanmaz malzemeden imal edilir. Hamur taşıma arabaları değişik kapasitelerde yapılabilir. İsteğe bağlı olarak arabalar manuel ya da otomatik olarak hareket edebilmektedir.

1.1.7. Döner Fırın;

Üretim kapasitesi saatte 250 kg.dan az olan imalatlar için uygun olan fırın türüdür. Isı kaynağı isteğe bağlı olarak doğalgaz, mazot veya elektrik olabilir. Pişirme sıcaklığı 200-300°C'dir. Şekillendirilen ürünler, tavalı arabalar yardımı ile pişirme bölümüne taşınır.

1.1.8. Tavalı Arabalar;

Şekillendirilen ürünler iki şekilde fırına beslenir biri otomatik (fırın tünelleri) diğeri ise manüeldir (rotatif fırınlar). Manüel beslemede ürün, teflon kaplı tepsilere alınır. Taşıma arabasına dizilen bu tepsiler fırına taşınır. Rotatif fırın ile pişirme yapan işletmelerde kullanılır.

1.1.9. Ekstrüder ve Şekillendirme Makineleri;

Bu gruptaki makineler ile yumuşak ve sert bisküvi hamuruna şekil verilir.

Drop depozitörler, geleneksel olarak elle basılan kuru pastalar, kurabiyeler üretmek için kullanılır. Değişik tipte ve şekilde ürün basma kalıpları makineye yerleştirilebilir. Kalıplar döner duylu veya sabit duylu olabilir. Makinede standart olarak tel kesme grubu bulunur. İstenildiği anda makine drop konumunda veya tel kesme konumunda çalıştırılabilir. Drop depozitörler aynı zamanda manüel kek üretim hatlarında kek hamurunu tavaya beslenmesinde de kullanılabilir. Yumuşak ve sert hamuru ekstrüd edebilme özelliğine sahiptir

Çubuk kraker ekstrüderi; çubuk kraker şekil verilmesinde kullanılır. Çubuk kraker ekstrüzyon makinesinin kapasitesi ve genişliği fırın genişliğine göre tasarlanır. Opsiyonlu aparatlar ve nozüller ile çubuk kraker dışında dolgulu çubuk kraker, tek renk hamur ve dolgudan oluşan, farklı şekillerde ürün üretilebilir

Pavo makinesi, Rotari keski makinesi ve Dolgulu bisküvi ekstrüderi de şekillendirme makineleri olup makine yoğun bisküvi üretim hattında bu makinelerle ilgili açıklama yapılacağından burada ayrıca açıklama yapılmamıştır.

1.1.10. Tavaya Alma Konveyörü;

Şekillendirilen bisküvi hamurunun fırınlanabilmesi için tavalara alınmasını kolaylaştıran dönerli mekanizma ile çalışan taşıma sistemidir.

1.1.11. Paketleme Makinesi;

Sıcak ve soğuk selefon yapıştırma ve kolay ayarlanabilme özelliğine sahiptir. Paketlenecek ürün ölçüleri ve yapıştırma şekline göre yapılan ayarlamalar sonucunda kapasite değişebilmektedir. Ürün besleme aparatının bulunmaması halinde manuel olarak besleme yapılırken, aparatın bulunması halinde otomatik sistemle besleme yapılabilmektedir. Sıcak yapıştırma ile çalışma yapılan ambalajlarda sıcaklık kontrolü ısı göstergeleriyle ayarlanmaktadır. Etiket bilgilerinin ambalaj üzerinde bulunmaması halinde ürün etiketleme işlemi etiketleme makinesi aracılığıyla yapılır.

Paketlenen ürün makine çıkışında manuel ya da otomatik olarak kutulanır. Kutular üzerinde üretime yönelik yer alması gereken bilgiler (üretim tarihi, barkot numarası vb) genellikle manuel sistemle beslenen makineler aracılığıyla baskı sistemi ile yazılmaktadır.

1.2. Makine Yoğun Bisküvi Üretim Hattı;

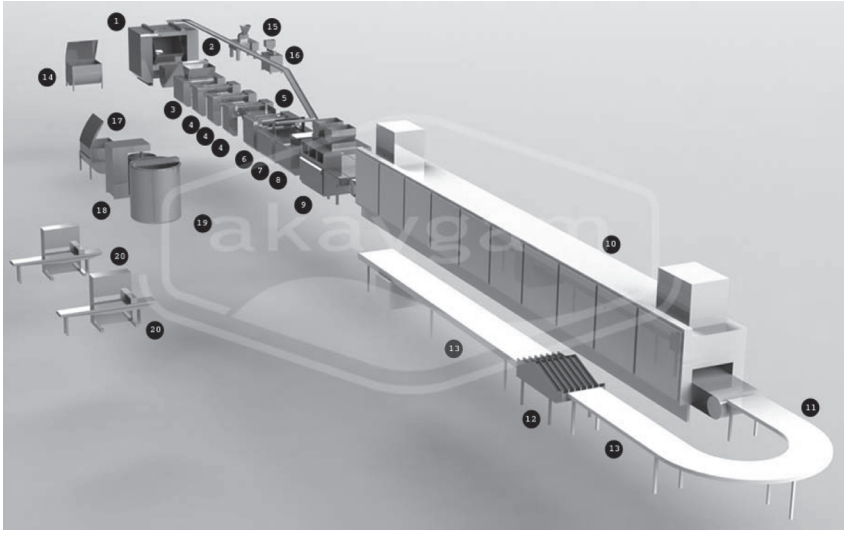

Z tipi mikser (№ 1)
Iskarta hamuru geri besleme konveyörü (№ 2)
Sheeter (№ 3)
Hamur inceltici (№ 4)
Hamur rahatlatma (№ 5)
Keski makinesi (№ 6)
Iskarta ayırma ve geri besleme (№ 7)
Pavo makinesi (№ 8)

Dolgulu bisküvi ekstrüderi (№ 9)
Fırın tüneli (№ 10)
180° dönüş konveyörü (№ 11)
Bisküvi soğutma bandı (№ 13)
Bisküvi dizici (№ 12)
Yağ eritme tankı (№ 14)
Pudra şeker değirmeni (№ 15)
Iskarta değirmeni (№ 16)
Yağ eritme tankı (№ 17)
Bilyalı değirmen (№ 18)
Stok tankı (№ 19)
Paketleme makinesi (№ 20)

Saatte 500 kg. üstü üretimlerde kullanılabilecek bisküvi üretim tesisidir. Aynı hat üzerinde sert, yumuşak ve dolgulu bisküvi üretimi gerçekleştirilebilir. Tesisin en baş kısmına eklenebilecek olan çubuk kraker ekstrüderi sayesinde çubuk kraker üretiminde de kullanılabilir.

1.2.1. Z Tipi Mikser (Hamur Karıştırma ve Yoğurma Kazanı);

Çift veya tek çapalı çeşitleri vardır.

Çift çapalı Z tipi mikser; yumuşak bisküvi hamuru, kek hamuru, kremler/dolguların karıştırılmasında kullanılır. Karıştırıcı ve ürünün temas ettiği yüzeyler krom nikel paslanmaz malzemedendir, yataydır ve hazne içinde iki adettir.

Tek çapalı Z tipi mikser; sert bisküvi hamuru, kraker hamuru karıştırılmasında kullanılır. Karıştırıcı ve ürünün temas ettiği yüzeyler krom nikel paslanmaz malzemedendir, yataydır ve hazne içinde tektir.

Makine de hammaddelerin karıştırılma süreleri zaman sayaçları sayesinde ayarlanmaktadır. Ayrıca mikserler hamur sıcaklığını kontrol altında tutabilmek için çift cidarlı yapılabilmektedir.

1.2.2. Iskarta hamuru geri besleme konveyörü;

Şekillendirme işlemi sonrasında ortaya çıkan ıskarta hamurunu miksere geri gönderen taşıma sistemidir.

1.2.3. Sheeter;

Sert (keski) bisküvi hamuru mikserlerde karıştırıldıktan sonra sheeterin haznesine gelir. Sheeterdaki hamur, silindirler yardımıyla 10 mm. kalınlığına kadar inceltilerek poliüretan banda aktarılır.

1.2.4. Hamur İnceltici;

Sert (keski) bisküvi hamuru yani 10 mm kalınlığındaki sheeterden çıkan hamur 3 adet incelticiden (silindirden) geçirilerek kademeli bir şekilde kalınlığı 1-2 mm.ye kadar inceltilir ve böylece bisküvi hamuru keski makinesinde şekillendirilmeye hazır duruma getirilmiş olur. Ortam sıcaklığına göre silindirlere ısıtma ve soğutma uygulanır.

1.2.5. Hamur Rahatlatma;

Hamurun dinlendirildiği bölümdür.

1.2.6. Keski Makinesi;

Keski makinesi sert bisküvi hamuru şekillendirilmesinde kullanılır. Sheeter ve incelticilerde oluşturulan ve inceltilen hamur keski makinesine film halinde beslenir. Keski makinelerinde şekillendirme işlemi keski kalıpları ile yapılmaktadır. Keski makinesinde şekillendirilen sert bisküvi hamuru, ıskarta hamuru geri besleme konveyörü ile ıskartadan ayrılır ve bantlar aracılığıyla fırın tünele beslenir.

1.2.7. Iskarta Ayırma ve Geri Besleme;

Şekillendirme işlemi sonrasında özellikle sert bisküvi hamurlarına kesilerek şekil verilmesi sonucunda ortaya çıkan ıskarta hamuru burada toplanır. Iskarta hamuru geri besleme konveyörü aracılığıyla sheetere geri gönderilerek yeniden değerlendirilir.

1.2.8. Pavo (Rotari Kalıplama) Makinesi;

Şekillendirme makineleridir. Tıkıcı ve kalıplama tamburlarından oluşur. Tambur boyları bisküvi üretim hattı bant genişliği ile aynı boydadır. Kalıplama tamburu üzerindeki formlar sayesinde yumuşak bisküvi hamuruna şekil verilir. Bisküvi şekillendirmede pavo makinesi, keski makinesine göre bazı avantajlara sahiptir; şekillendirilen hamurda ıskarta oluşmaz ve bu nedenle ıskartanın tekrar işlenmesi ve şekillendirilmesi gibi bir durum yoktur, ayrıca pavo makinesinde çok daha değişik formlarda bisküvilere şekil verilebilir, isteğe göre ortası boş veya üstü susamlı bisküvi üretilebilir. Ancak rotari kalıplamada çok ince hamurun kalıp yuvalarından çıkarılmasında zorluklar yaşanır. Bisküviler daha sonra direkt veya indirekt ısıtmalı fırın tünellerde pişirilir.

1.2.9. Dolgulu Bisküvi Ekstrüderi;

Dolgulu bisküvi ekstrüderi serilerinde ana amaç üç farklı ürünü birleştirmektir, ikisi dış kabuk üçüncüsü ise dolgudur. Dolgulu bisküvi üretiminde kullanılabildiği gibi şekerleme endüstrisinde de kullanılabilir.

1.2.10. Fırın Tüneli;

Bisküvi fırınları sıcaklık dağılımı düzenleyen üst alt yan orta klepler ve buhar bacaları ile donatılmış tipik fırınlardır. Fırınlar başlıca ikiye ayrılır.

1. Bu tipte fırınlarda ürünün alevle teması vardır, pişirme yel bantlar üzerinde sağlanır. Pişirme yöntemi direkt pişirmedir.

2. Ürünün yanma gazları veya alevle temas etmediği fırınlardır. Pişirmeyi brülör önünde ısınan hava sağlar. Pişirme yöntemi bir en direkt yöntemdir.

Brülörler LPG, mazot veya doğalgaz brülörleri olabilir. Direkt alevli, indirekt ısıtmalı veya kombine olabilir. Isıtma işlemi brülörler yardımı ile gerçekleştirilir.

Sıcaklıklar termokopilli ısı göstergeleri ile kontrol edilmektedir.

Fırın tüneli otomatik üretimde kullanılır. İzolasyon malzemesi kullanılarak, ısı kaybı en düşük tutulacak şekilde tasarlanır. Homojen pişirme özelliği vardır. Taşıyıcı konveyör örgülü tel bant veya çelik sac bant olabilir. Değişik bant genişliklerinde ve boylarda fırınlar mevcuttur.

1.2.11. 180° dönüş konveyörü;

Yer tasarrufu sağlamak için kullanılan taşıma bantlarıdır.

1.2.12. Bisküvi Soğutma Bandı;

Fırından çıkan bisküvilerin soğutulmaksızın ambalajlanması halinde bozulma ve kırılma olacağından, fırınlama sonrası bisküvilerin ambalajlanacak dereceye kadar soğutulması işleminin gerçekleştirildiği bantlardır. Soğutma işleminin yetersiz kaldığı yerlerde hava fanları kullanılmaktadır. Soğutma bant uzunlukları pişirme fırınlarına ve fırından çıkan ürünün sıcaklığına bağlı olarak değişmektedir.

1.2.13. Bisküvi Dizici;

Bisküvi soğutma bandında soğuyan bisküvilerin paketlemeye hazır hale getirilebilmesi için dizilmesini sağlayan ve bant üzerine yerleştirilmiş aparatlardır.

Yağ eritme tankı, Pudra şeker değirmeni, Iskarta değirmeni, Bilyalı değirmen, Stok Tankı ve Paketleme Makinesine ilişkin açıklamalara manuel bisküvi üretim hattında yer verildiği için burada bir kez daha yer verilmemiştir.

1.3. Diğer Ekipmanlar;

1.3.1. Ürün besleme aparatları ve besleme üniteleri;

Ürün besleme aparatları veya üniteleri, komplike bisküvi üretim şekillendirme hatlarında ve paketleme besleme konveyörü giriş kısmında kullanılır. Komplike bisküvi üretim tesislerinde kullanılan ürün besleme üniteleri genellikle tuz, şeker, susam v.s. besleme aparatları, sandviç bisküvi makineleri, sıra çoğaltma bantları, bisküvi dizicileri, sert bisküvi hamuru besleme makineleridir. (sheeter, inceltici) Paketleme makinelerinde kullanılan üniteler genelde ürün besleme tablası ve aynı ambalaj içinde paketlenmesi istenen ürün adedini itici paletler arasına besleyen aparatlar (oluklu, vargelli veya dikey konveyörlü bisküvi besleme) olabilir.

1.3.2. Tane serpme depozitörü;

Kek, bisküvi, kraker üzerine damla çikolata, şeker, fındık veya fıstık kırıntıları ve meyve parçacıkları gibi ürünleri gramajı ayarlı şekilde serpme yapar. Soğutucu grubu sayesinde sıcak ortamlarda tanelerin birbirine yapışması, yukarı aşağı hareketi sayesinde de tanelerin kapların dışına serpme yapması engellenmiş olur. Ürünlerin temas ettiği yüzeyler paslanmaz malzemeden yapılmıştır.

1.3.3. Sandviçleme makineleri;

Bisküviler arasına krema, reçel veya marshmallow sürerek sandviç bisküvi oluşturmak için kullanılır. Sürme haznesi otomatik ısı kontrollüdür. Bisküvi kreması, bisküvi ve marshmallowun temas ettiği bütün yüzeyler paslanmaz malzemedendir.

Krema hazırlama bölümü; Krema pompalama, sürme, bisküvi besleme, kremalı bisküvi soğutma ve kremalı bisküvi toplama bandından oluşur. Krema sürme tankından gelen krema pompa yardımıyla bisküvi üzerine pürüzsüz ve muntazam şekilde sürülür.

Bisküvi Besleme bölümü üretim kapasitesine göre tek, çift, üç yada dört kanallı olarak değişmektedir.

Oks makinası; Marshmallowlu bisküvi ürünlerinin hazırlandığı bölümdür. Dinlenme tankından gelen marshmallow pompa yardımıyla depozitöre aktarılır. Depozitörde yoğunluğu hava ile ayarlanmış olan marshmallow oks makinasının manifortuna gelir. Manuel veya otomatik olarak besleme aparatlarından gelen bisküvilerin arasına maniforttaki marshmallow piston yardımıyla sürülür. Marshmallow sürülmüş ürünler vakumla birbirine yapıştırılır.

1.3.4. Kek dolum ve enjeksiyon makineleri;

Bu gruptaki makineler ile kek hamurunun tavalara veya tepsilere dolum ve enjeksiyon (akıtma) işlemi gerçekleştirilir.

Volümetrik kek dolum makineleri konveyörlü veya konveyörsüz olabilir. Akıtma nozülleri adedi isteğe göre değişir ve bu nozüller sayesinde tek veya çift renk kek hamuru tepsiye veya tavaya dökülür. Dolum haznesi, iki bölmeli ve komple paslanmazdır. Gramaj ayarı hızlı ve kolay bir şekilde gerçekleştirilir. Kek dolum olarak kullanılabildiği gibi benzer viskoziteye sahip çikolata, puding, krem karamel, sütlaç, tahin türü ürünlerin dolumunda da kullanılabilir

Lob pompalı kek dolum depozitörlerinde de akıtma nozülleri adedi isteğe göre değişir ve bu nozüller sayesinde kek hamuru tepsiye veya tavaya dökülür. Dolum haznesi komple paslanmazdır. Gramaj ayarı hızlı ve kolay bir şekilde gerçekleştirilir.

1.3.5. Ambalaj Ürünleri;

Ambalaj ürünleri, ürünü dış etkenlerden koruyan, onları bir arada tutarak taşıma, depolama, dağıtım, tanıtım pazarlama işlemlerini kolaylaştıran, metal, kâğıt, karton, cam, plastik vb. malzemelerden yapılmış dış örtülerdir. Türk Gıda Kodeksi'nde yer alan bilgilere göre tüm gıda maddelerinin ambalajlanması zorunludur. Ambalaj kaplarında

yer alması gereken bilgiler Türk Gıda Kodeksi Yönetmeliği'nin Ambalajlama ve Etiketleme-İşaretleme bölümünde yer alan genel kurallara uygunluk göstermelidir.

1.3.6. Taşımada Kullanılan Araçlar;

Bir yüke destek vermek ve mekanik donanım muamelesine imkân sağlamak için yapılmış düz, taşınabilir platformlara palet denilmektedir. Bindirme ve indirme yapan mekanik ekipmanlar ise fork-lift ya da palet taşıyıcıları olarak tanımlanmaktadır.

V. BÖLÜM

BİSKÜVİ, DAYANIKLI PASTANE ÜRÜNLERİ VE KEK ÜRETİM AŞAMALARI

1. Bisküvinin Tanımı ve Gelişimi;

Bisküvi kelimesi Latince'de "bis coctus" veya eski Fransızca'da "bescoit" kelimelerinden türetilmiştir. İki kez pişirilmiş (önce sıcak fırında pişirilip, sonra kurumayı tamamlaması için daha soğuk bir fırında bekletilmiş) ürün anlamına gelmektedir.

Türk Standartları Enstitüsü (TSE), TS 2383 numaralı standardında bisküviyi; tahıl unu veya unları içine kabarmayı sağlayıcı maddeler beyaz şeker, yemeklik tuz ve yemeklik nebati yağ gerektiğinde glikoz, invert şeker, süt tozu, yumurta, peynir altı suyu tozu, nişasta gibi yenilebilir maddeler, katkı ve çeşni maddeleri katıldıktan sonra içilebilir nitelikte su ile yoğrularak ve tekniğine uygun olarak işlenip, şekil verilip pişirilerek hazırlanan bir ürün olarak tanımlamıştır.

Son yıllarda ülkemizde bisküvi sanayi ve bisküvi üretiminde kullanılan teknolojilerin gelişmesi, standart ürünler yanında özel tip katkılı ürünlerinde yapılması, kalitenin arttırılması ve tüketicilerin eskiye göre bisküvinin beslenme yararlarını bilerek dala bilinçli tüketimleri bu sanayi kolunu büyük bir sektör haline getirmiştir.

2. Bisküvinin Besin Durumu;

Un, şeker, yağ, glikoz, süt veya süt tozu esas maddeleri olmasına karşılık bisküvi bunların dışında pek çok aroma ve tat maddelerini de içermektedir. Bu nedenle her yaştaki insan beslenmesi için önemli bir besin maddesidir.

Bazı bisküvi çeşitlerinin kimyasal özellikleriyle mineral ve vitamin içerikleri üzerine yapılan bir araştırmada, ortalama protein miktarı % 6,9, ortalama selüloz miktarı % 0,93, ortalama yağ miktarı % 16,1, ortalama tuz miktarı % 1,10 ve ortalama rutubet miktarı % 4,3 olarak tespit edilmiştir. Ortalama tiamin ve riboflavin miktarı ise 0,92 mik. g/g, 0,77 mik.g/g olarak çıkmıştır.

3. Bisküvinin Sınıflandırılması;

Bisküviler yapım şekline, tüketim amacına, içerdiği maddelere göre değişik şekilde sınıflandırılırlar. Bisküviler bileşimindeki maddeler açısından; tuzlu veya şekerli ile tuz ve şekerli olmak üzere 3 tipe ve genel anlamda ihtiva ettiği çeşni maddesine göre sade ve çeşnili olarak 2 çeşide, daha detaylı ayrılacak olursa Şekil 1'deki çeşitlere ayrılırlar.

Sade	**Çeşnili**	**Kraker**	**Özel**	**Kaplamalı**	**Marshmallowlu**	**Gofret**
Yuvarlak (Marie) Kare (Petit Beure) Uzun (Finger) Şale Bebek Piknik	Kremalı Çikolatalı (muz,jöle) Pasta Kakaolu Bademli H.Cevizli Fındıklı Fıstıklı Üzümlü Peynirli Susamlı Baharatlı	Badem Çubuk Katmer Balık Pizza	Kepekli Vitaminli Diyet Yulaflı Proteinli	Çikolatalı	Marshmallowlu sandviç bisküviler Marshmallowlu bisküviler	Çikolatalı Muzlu Fındıklı Çilekli Portakallı Vanilyalı Karamelli

Şekil 1. Bisküvi Çeşitleri

Sade bisküvi çeşni maddelerini ihtiva etmez.

Çeşnili bisküvi ise, çeşni maddelerinden bir veya birkaçını ihtiva etmelidir. Çeşni maddelerinden bisküviden ayrılabilen ve parça halindeki fındık, fıstık, üzüm ve susamın toplam miktarı en az % 5, jöle, marmelat, bisküvi kreması, çikolata vb. madde miktarı en az % 10 olmalıdır. Baharatlılarda ise belirtilen baharatın tat ve aroması hissedilmelidir. Kül (tuz hariç, kuru madde) en çok % 3 (m/m) olmalıdır.

4. Bisküvi Üretiminde Kullanılan Hammaddeler;

Bisküvi üretiminde kullanılan ana hammaddeler; un, bitkisel hidrojene veya sıvı yağ, şeker, su, süt ve kabartıcı maddelerdir. Katılan diğer maddeler çeşidine göre; invert şeker (fruktoz şurubu, glikoz şurubu), süt tozu, esanslar, tuz, karamel, lesitin, kakao, kakao likörü, yumurta, yumurta akı tozu, badem, fındık, fıstık, peynir, çeşitli baharatlar, krema, damla çikolata parçaları, peyniraltı suyu tozu, nişasta, sığır jelâtini, sorbitol, limon tuzu ve sağlığa zararsız gıda renklendiricileridir.

4.1. Un;

Unun tane inceliği oldukça önemli bir özelliktir. Gevrek ve lezzetli bir bisküvi için ince un kullanılmalıdır. Bisküvinin ağızda erimesi un taneciklerinin inceliğine bağlıdır. Un ince olduğunda daha çok su emer. Un gluteninin (gliadin+glutenin kompleksi) miktar ve özelliği, yapısı ise unun kullanılacağı ürünü belirleyen en önemli faktördür. Bisküvi için genel olarak düşük glutenli zayıf un kullanılır. Ancak bisküvi üretiminde kullanılan katkı maddeleri artıp çeşitlendikçe değişik miktarda ve yapıda glutene sahip un kullanımı da mümkün olabilmektedir. Yine bisküvinin çeşidine göre de gluten miktar ve kalitesinin değişik tutulması söz konusudur. Miktar olarak % 7,5-12 arasında gluten içeriğine sahip unlar çeşitli bisküviler için kullanılmaktadır. Yüksek yağ ve şeker içeriğine sahip bisküvi formüllerinde daha yüksek ve güçlü

glutenli un kullanılırken, fermantasyon işlemi uygulanan çeşitlerde de yine aynı un kullanılabilmektedir. Bunun tersine daha az kabarma daha fazla yayılma istenen çeşitlerde, düşük ve zayıf glutenli un uygun olmaktadır.

Unda gluten dışında önemli bir nokta; buğdaydaki nişastanın öğütülme sırasındaki zedelenme derecesidir. Bu özellikle unun işlenme özelliğini etkiler ve hamurların sert ve yumuşak olmasında etkilidir.

Buğday tanesinde mineral maddeler kabuk kısmında yoğunlaşmıştır. Öğütmeden önce kabuk (kepek) ne kadar iyi ayrılmışsa unun kül miktarı o kadar düşük olur külün düşük olması özellikle istenir. Kül oranı yüksek olan unlar bisküvi yapımına uygun değildir. Külü yüksek olan unların randımanı daha düşüktür.

Unların olgunlaşmış olması da önemlidir. Eğer un taze buğdaydan çekilmişse hemen kullanılmamalıdır. Bir süre bekletilip olgunlaşmasında fayda vardır. Rutubet dengesi tam kurulmadığından pişme özelliği iyi olmayabilir. Unda nem maksimum %14,5 istenir.

Bisküvi yapımında kullanılan un, genellikle topbaş (Tr. compactum) buğdayların 70-72 randımanla öğütülmesiyle elde edilen, kalitesi düşük ve protein miktarı % 7,5-12 arasında, düşük kül oranına sahip ince unlardır.

Bisküvilik Unları çeşitlerine göre şu şekilde sınıflandırabiliriz;

1. Rotatif bisküviler için % 7-8,5 glutenli zayıf unlar.

2. Keski bisküviler için % 8,5-10 glutenli orta kuvvette unlar.

3. Keski krakerler için % 10-12 glutenli kuvvetli unlar.

4.2. Yağ;

Bisküvilerin yapı ve lezzetini büyük oranda etkileyen bileşendir. Bisküvi üretiminde kullanılacak yağ, yağlama özelliğinin fazla olmasını sağlayacak ölçüde yumuşak, bozulmaya direnç gösterebilecek kadar

katı olmalıdır. Hamurun kabarcıklı olmasında yağın rolü çok büyüktür. Yağ, gluten ve nişastanın kitle oluşumunu parçalar, ürünü yumuşak ve hazmedilir hale getirir. Az su kullanılan hamurlarda gluten ve nişastanın topaklanmamaları için fazla yağ kullanılır. Yağın unlu mamuller üzerine etkisi fizikseldir. Yağ bisküvi içyapısının gevşekliğini sağlar. Kaydırıcı olarak görev yapıp hamur yapısını zayıflatır.

Yağ zerrecikleri yoğurma sırasında içlerine aldıkları hava kabarcıkları ile hamura yayılırlar. Böylece hamurun kabarmasına yardımcı olur ve böylece kabartıcı maddelerin miktarı azaltılabilir. Bazı formüllerde yüksek yağ kullanılması pişirme süresini kısaltır ve güzel bir kızarma sağlar.

Yağ üretilecek ürünün özelliklerine göre sıvı veya çoğunlukla % 100 hidrojene olarak kullanılmaktadır. Hidrojene katı yağların hamur içinde homojen dağılımını sağlamak için hamur karıştırma cihazında veya özel hazırlanmış bir cihazda krem haline getirilerek kullanılmalıdır. Yağ eritme tankları bu amaçla kullanılan makinelerdir.

Pişmiş ürünün gevrekliği yağın miktar ve dağılmasına bağlıdır.

4.3. Şeker;

Şeker bisküvinin tadını vermekten başka yüzeyine güzel bir renk ve bisküviye gevreklik verir. Bisküvicilik sektöründe kullanılan başlıca tatlandırıcılar; kristal şeker, invert şeker ve pudra şekeri şeklindedir. Şeker genellikle öğütülmüş, ince pudra şeker denilen formda kullanılır. Bu form, pudra şekeri değirmenleri aracılığıyla elde edilmektedir. Çok özel çeşitlerde yapının açılması, yayılması istendiğinde veya yüzey süslemesinde iri kristal şeker, kuru halin dışında bir takım özelliklerin daha iyi hale getirilmesi için ise çözünmüş şeker (yani şuruplar) kullanılmaktadır.

Çözelti halindeki şekerlerden en çok kullanılanlar glikoz ve invert şekerdir. Ürüne rutubet tutma özelliği, yumuşaklık, ılımlı hoş bir renk vermede yardımcı olurlar. Özellikle rutubetin düşük olduğu bölgelerde

ürünlerin sertleşmelerine ve kurumalarına yani kılcal çatlamalara engel olur. Yumuşak kalması istenen ürünlerde daha fazla çözünmüş şeker kullanılması önerilirken, diğer çeşitlerde oran düşürülebilmektedir.

Hamurda kullanılacak sıvı şeker miktarı sıvı maddelerle orantılı olmalıdır. Şeker miktarı hiçbir zaman yumurta ve su (süt) miktarının %85-95'ini aşmamalıdır.

4.4. Süt ve Süt Ürünleri;

Bisküvi sektöründe, muhafaza kolaylığı ve pratik olmasından dolayı süt tozu, son zamanlarda da peynir altı suyu tozu daha çok kullanılmaktadır. Ancak taze süt kullanımı lezzet, aroma, yoğrulabilme açısından daha iyi sonuçlar verebilmektedir.

Süt birçok formülde yoğurma işlemi sırasında suyun yerini tutar. Süt tozu özellikle mayalı hamurlarda bir tampon görevi yapar, hamurda pH'yı arttırarak hacim artışında olumlu etki yapar.

Süt ve süt ürünleri kullanımı, ürüne hoş bir koku yani aroma, güzel bir renk ve yapı oluşumu sağlar. Ürünün yumuşak kalmasında önemli bir rolü vardır.

4.5. Su;

Su, hamurda diğer bileşenlerin karışmasını sağlayan, hamura arzu edilen visko-elastik yapıyı kazandıran, fermantasyonunun cereyanını sağlayan ve son ürün kalitesi üzerinde etkili olan temel bir bileşendir. Su olmaksızın hamur oluşumu mümkün değildir. Birçok organik ve inorganik madde için çözücü olan su, hamurda, tuz, şeker ve çözünür proteinler gibi hidrofilik bileşenleri çözen ve suda çözünmeyen proteinleri hidrote ederek gluten oluşturan bir maddedir.

Bisküvi üretiminde kullanılacak suyun normal pH limitleri 6,5-6,8 ve çözünebilir katı miktarı limitleri ise 150-500 ppm'dir.

4.6. Kabartıcılar;

Hamur fırın içindeyken gaz meydana getiren böylece kabarmayı sağlayan kimyasal maddelerdir.

Bisküvi üretiminde kimyasal kabartıcı olarak genellikle amonyum bikarbonat ve sodyum bikarbonat ile asit dengesini sağlamak için bir fosfat bileşiği kullanılırken biyolojik kabartıcı olarak da mayalar kullanılmaktadır. Sodyum bikarbonatın tek başına kullanılması genellikle bisküvileri sertleştirir, renklerini sarartır, acı bir tat verir. Kabartıcılar doğrudan hamura katılmalı, kullanılmadan önce hiçbir bileşenle karıştırılmamalıdır. Aksi halde bir miktar gazını kaybeder. Amonyum bikarbonat, fırın ısısıyla amonyak ve CO2 gazı çıkarır, gaz çıkışı olması için yüksek ısıya gerek vardır. Amonyum bikarbonat ve sodyum bikarbonat asit bir maddeyle genellikle sodyum alüminyum pirifosfat birlikte kullanıldığında ürünün kabarma özelliği daha düzgün ve fazla olmaktadır. Bisküvide asit ve alkali kabartıcılar dengeli olmalıdır. Alkali fazlalığı renk sararmasına ve sabun lezzetine sebep olurken, asit fazlalığı ürüne ekşi, asidik bir tat verir.

Biyolojik kabartıcı olarak kullanılan mayalar fermantasyon (mayalanma) olayı sonucunda ürünü kabartırlar. Bunun için mayanın ön hazırlığı, önemlidir, yani uygun sıcaklıkta (40-45 ºC'de) maya gıdası içeren sıvı bir ortamda maya aktive edildikten sonra, hamura eklenir ve hamurunda aynı sıcaklıkta olması sağlanarak kısa bir yoğurma ve bekletme süresinden sonra hamur işlenir.

4.7. Aroma Maddeleri;

Ürüne hoş bir koku kazandırılması için çeşitli aromalar kullanılmaktadır. Aromalar daha çok üretim yerini kokulandırır, çok küçük miktarları üründe kalır. Bunun için aromayı tutucu maddeler çok önemli rol oynamaktadır. Formüle girecek toz halindeki bir bileşenle önceden karıştırılarak kullanılması daha başarılı sonuç verecektir. Kakao tozu, vanilya ve Hindistan cevizi aroması örnek olarak verilebilir.

4.8. Diğer Maddeler;

Bisküvi üretiminde kullanılan diğer bazı maddeler ve kısaca işlevleri şöyledir.

4.8.1. Yumurta; Gevrekleştirici ve sertleştirici etki yapar, genellikle pasta bisküvilerinde kullanılır.

4.8.2. Nişasta; Fazla sıkı hamurların sertliğini azaltmak, kremayı bağlamak için kullanılır. Nişasta miktarının, Un miktarının % 6 sını geçmesi halinde ürünü sertleştirip, koku, tat ve kabuk teşekkülünü değiştirir.

4.8.3. Tuz; Üründe lezzeti belirler, tuzlu bisküviler üzerinde olması üretim tekniği bakımından gereklidir. Fazla kullanılması halinde gluteni sertleştirerek hacmin azalmasına neden olur. Taze maya aktivitesini de olumsuz yönde etkiler ve hamurun lipitleri bağlama kapasitesini önemli oranda azaltır. Bu nedenle tuzlu bisküvilerde tuzun üzerinde olması tercih edilir.

4.8.4. Karamel ve melas; Bisküvi sanayinde tat değil, renk ve koku veren maddeler olarak kullanılır.

4.8.5. Baharatlar; Çeşnili bisküvilerde kullanılan baharatlar hamura yağlı maddelerle karıştırılarak verilmelidir.

4.8.6. Emülgatörler; Emülsiyon, birbiri içinde çözünmeyen (dağılmayan) iki sıvının üçüncü bir bileşik (emülsifier) aracılığıyla bir arada tutulmasıdır. Genellikle su ve yağ gibi iki faz birbiri içerisinde çözünmez, fakat bir emülgatör varlığında karıştırılırsa bir kolloidal süspansiyon olarak bilinen sağlam bir karışım oluşturulur. Ayrıca dokusunu ve duyusal özelliklerini iyileştirir. En yaygın kullanılan lesitindir.

4.8.7. Antimikrobiyaller / Koruyucular; Ekmek ve unlu mamullerde görülen sünme ve küflenmenin önlenmesinde kimyasal koruyucu ve laktik starter kullanımı oldukça yaygındır. Uygulanan kimyasal koruyucular; propiyonik asit , sorbik asit , benzoik asit, asetik asit ve tuzları ile laktik asit ve fosfat tuzlarıdır.

Mikrobiyel gelişmeyi ve bozulmayı engelleyen koruyucularda bisküvi üretiminde yaygın olarak kullanılanları sodyum metabisülfit ve sorbatlardır.

4.8.8. Enzimler; Protein miktarı ve kalitesi yüksek unların zayıflatılmasında kullanılır. Yaygın kullanılanlar proteazlardır. (papain, bromelin ve fisindir).

4.8.9. Stabilizörler; "Hidrokolloit", "zamk" (sakız) gibi isimlerle de bilinen stabilizörler, gıdalara çok çeşitli fonksiyonu olan maddelerdir. Bunlar, gıda maddelerinin üretiminde arzu edilen yapıyı oluşturmak, belli bir yapıyı korumak veya iyileştirmek amacıyla kullanılan katkı maddeleridir. Stabilizörler, bu fonksiyonlarını, gıdanın farklı fazları arasına homojen bir şekilde girerek ve ortama stabil (dengeli, kararlı, sağlam, değişmez) bir yapı kazandırarak yerine getirirler. Molekül yapılarındaki farlılıktan dolayı stabilizörlerin yüzey aktiviteleri emülgatörlerden genellikle daha düşüktür. Bu maddelerin çeşitli fonksiyonları arasında jelleştirici, süspanse edici, emülsiyon yapıcı (emülgatör), stabilize edici, koyulaştırıcı (kıvam arttırıcı), bağlayıcı, berraklaştırıcı, kapsülleyici, kaplayıcı ve köpük tutucu özellikleri sayılabilir. Gıda Katkı Maddeleri Yönetmeliğine göre ancak kullanılmasına izin verilen miktarlarda kullanılabilirler.

4.8.10. Diğerleri; Diyet lifi kaynağı olarak yulaf ezmesi ve dirençli nişasta ile Türk Gıda Kodeksinde izin verilen renklendiriciler vb. dir.

5. Bisküvi, Dayanıklı Pastane Ürünleri Üretim Aşamaları;

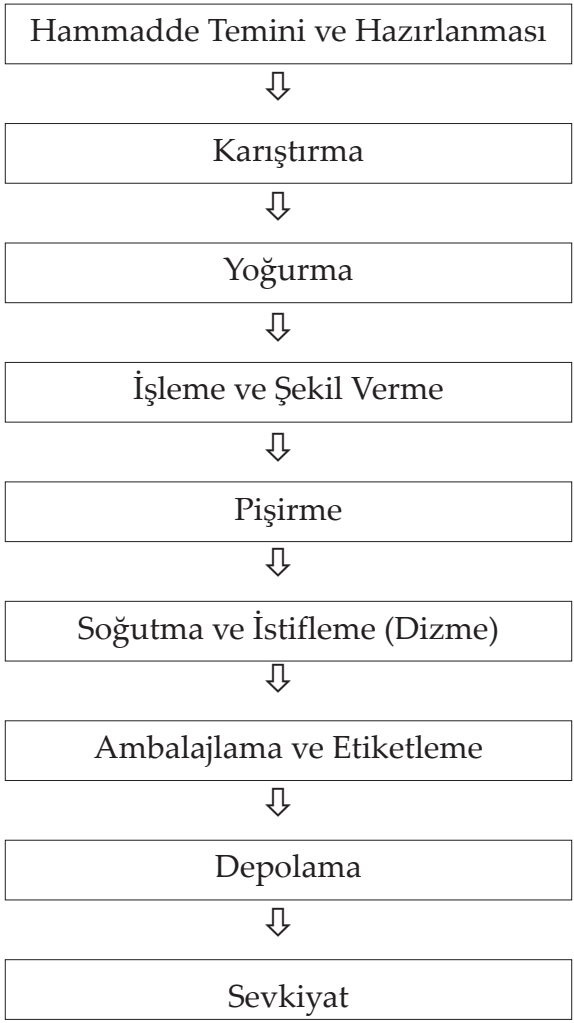

Şekil 2. Bisküvi, Dayanıklı Pastane Ürünleri Üretim Aşamaları

5.1. Hammadde Temini ve Hazırlanması;

Öncelikle Satınalma Bölümü tarafından piyasadan temin edilen hammaddelerin kalite kontrol laboratuarlarında spesifikasyonlara uygunluk bakımından rutin olarak test edilmesi gerekir. Laboratuar çalışmaları bisküvi üretim fabrikalarında verimliliğin artmasına yardımcı olur.

Bileşenlerin çoğu karıştırma öncesi bir ön işleme tabi tutulur.

Un, şeker ve diğer bileşenler elek ve filtrelerden geçirilerek yabancı materyallerin kullanma kaplarına gitmesi önlenir.

Bisküvicilik sektöründe şeker, genellikle öğütülmüş, ince pudra şeker denilen formda kullanılır. Pudra şekeri değirmeni aracılığıyla öğütülen ve toz haline getirilen şeker temel bileşen olarak prosese ilave edilir.

Yağ üretilecek ürünün özelliklerine göre sıvı veya çoğunlukla % 100 hidrojene olarak kullanılır. Hidrojene katı yağların hamur içinde homojen dağılımını sağlamak için yağlar, hamur karıştırma cihazında veya yağ eritme tankında krem haline getirilir.

Temel bileşenler, pnömatik veya vidalı taşıyıcılar yardımıyla veya da manuel olarak kullanma kaplarına veya stok tanklarına transfer edilir ve burada 3-8 saatlik üretimi karşılamak için genellikle hazır halde bekletilir.

Ağırlık ayarlanması ve ölçümler genellikle mikser üzerindeki skala veya pompalar yardımıyla yapılır. Ölçümler, proses kontrolün en önemli alanlarından biridir. Burada yapılan bir hata fabrikanın diğer bölümlerini de etkiler.

5.2. Karıştırma ve Yoğurma;

Bu aşamada bisküvi yapımında kullanılan maddeler bir mikser içine alınarak karıştırılır. Hamurun kalitesi, bileşenlerin kalitesi ve ne

oranda birbirleri ile karıştırılacağını yani formülasyonunu, bileşim miktarını belirten reçeteler kullanılır.

Bisküvi üretiminde kullanılan mikserler 3 gruba ayrılmaktadır.

a) Dik milli kesikli mikserler: Bu mikserlerde karıştırma kabı hareketlidir. Tuzlu kraker hamurunun karıştırılması için uygun bir karıştırıcı tipidir.

b) Yüksek hızlı kesikli mikserler; Geniş bir aralıkta değişen boyutlarının mevcut olması nedeniyle tercih edilmektedir. Milli mikserden farklı olarak kapalı bir sistemdir ve belli bir dönme hızına sahip karıştırma kollarına sahiptir. Birçok yüksek hızlı karıştırıcı su soğutma ceketine sahip bulunmaktadır ve bu nedenle bileşen sıcaklığının doğru olarak kontrolünde etkilidir.

c) Sürekli mikserler; Bir veya iki vida içeren kapalı, silindir şeklinde ceketli karıştırıcılardır. Bileşenler, silindirin çeşitli oluklar içeren bir tarafından beslenir ve diğer taraftan sürekli olarak bir karışım halinde alınır.

Karıştırma sonunda iki tip hamur elde edilir. Birincisi, un proteini olan glutenin ağ yapısının sağlamlığından meydana gelen katı hamurlardır. İkincisi ise gluten ağ yapısının hamurda tüm meydana gelmemiş olduğu yumuşak hamurlardır. Karıştırma sonucu hamur sıcaklığında artmalar olur. Yumuşak hamurlarda hem sıcaklık artışı, hem de karıştırıcılarda harcanan güç daha azdır.

5.3. Hamurun Yayılması ve Fermantasyonu;

Karıştırma ardından hamur belirli bir süre için yayılmaya veya fermantasyona (mayalanmaya) bırakılır. Bu süre bisküvi hamuru için 30-45 dakika, kimyasal ajan katılmış kraker hamuru için 2-3 saat, maya katılan krakerler için 23 saattir.

5.4. Hamurun İşlenmesi ve Şekil Verilmesi;

Yayılmış ve fermantasyonu tamamlanmış hamur, işleyici ve şekil verici kısma gönderilir. İnceltme ve tabakalandırma işlemlerinin ilk adımı hamurun ön inceltilmesi olmaktadır. Burada hamur bir birine zıt yönde dönen bir dizi dişli çelik silindirler arasından geçer. Daha sonra bu ince fakat pürüzlü olan yapı, yatay düz pamuk bezinden yapılmış olan taşıyıcı beze aktarılır. Ayrıca bu kısımda kesme ünitesinden arta kalan artıklar elenerek değerlendirilir. Ön inceltme ünitesi aynı zamanda pişirme ünitesinin ihtiyacı oranında hamur besleyen bir ölçü aleti gibidir. Hızı ve aralıkları bu nedenle ayarlanabilir özelliktedir.

Sheeter, hamur inceltici, keski makinesi, pavo (rotari) makinesi, dolgulu bisküvi ekstrüderi, drop depozitörler, çubuk kraker ekstrüderi vb. makineler bisküvi çeşidine göre bu aşamada kullanılan işleme ve şekil verme makineleridir. Iskarta hamurun yeniden işlenebilir hale getirilmesinde de ıskarta ayırma ve geri besleme aparatları, ıskarta bisküvinin öğütülmesinde de bilyalı değirmenler kullanılmaktadır.

Bisküvi sanayinde 4 ana tip hamur vardır. Bileşimleri, kullanılan alet-ekipman ve işleme şekilleri bakımından birbirinden oldukça farklıdır.

1. Rotatif hamur
2. Keski hamur
3. Tel kesme hamur
4. Gofret hamuru

5.4.1. Rotatif Hamur;

Üretiminde kullanılan ekipmanlar gereği rotatif hamurun katı ve ufalanan cinsten, su miktarı az, yağ miktarı çok olması gerekir. Bu hamur tipinde su, süt, şurup gibi yumuşaklık ve rutubet veren maddelerin sınırlı tutulması gerekir. Bu hamurdan elde edilen bisküvilerde iç yapı sıkı, yüzey genellikle incedir.

Kullanılan un 72 den az randımanlı, proteini % 8-9 arasındadır. Ürün şekillendirme sistemlerine göre farklı hamur tipleri (formülasyonları) kullanılmakla birlikte, aşağıdaki bileşim oranları rotatif hamur tipine bir örnektir.

Bileşen	**%**
Un	60-70
Su	3-7
Yağ	6-28
Şeker	12-32
İnvert Şeker	0-14

Hamur makineye mekanik yollarla veya elle, uçlarda birikip kurumasını engelleyecek şekilde muntazam verilir. Rotatif makinelerinde verimli bir çalışma için kuru hamurla çalışıldığı ve makine üzerinde baskıların fazla olacağı göz önünde tutulduğunda iyi ve sürekli bakım şarttır. Tıkıcı kanallı silindir, kalıp, bıçak ve kauçuk silindir bir birine her eksende paraleldir. Kalıp silindirinin kauçuk silindire yaptığı baskı bisküvileri beze yapıştıracak kadar olmalıdır. Aksi durumda kalıp ve kauçuk silindirdeki aşınmalar yanında bisküvide şekil bozuklukları da oluşur.

Sistem, hamur besleme kısmının hemen altında üçken bir şekilde yerleştirilmiş üç silindirden oluşur. Üstteki iki silindirden biri hamuru besleme kısmından alır ve üzerinde kalıplar bulunan diğer silindire doğru iter. İki silindirinin en dar kısmında bulunan bir bıçak üzerinde kalıp bulunan silindirin yüzeyinden geçerek fazla hamurları alır. Kalıp silindirinin altında üçüncü ekstrakt silindir bulunur. Elastik olması için üzeri kalın bir tabaka lastik ile kaplıdır. Bu silindir etrafına sarılı olan konveyör bandını döndürür. Kalıp silindirin üzerine ekstrakt silindir ile basınç uygulanır ve kalıplardaki hamurlar bant üzerine düşer. Pişirme

sırasında boyutta çok az değişiklik meydana gelir, bu nedenle kompleks kalıplar son ürüne kadar taşınabilir.

Rotatif kalıplama, genellikle sert bisküvi üretiminde kullanılmakla birlikte yumuşak ve klasik bisküvi üretiminde de kısa hamurları işlemede etkili basit ve kullanışlı bir yöntem olmaktadır. Ülkemizde oldukça tercih edilmektedir. Daha ekonomiktir ve daha fazla çeşit bisküvi üretimini sağlamaktadır.

5.4.2. Keski Hamuru;

Rotatif hamura göre yağ, şeker oranı daha az, su oranı ve nemi daha fazla ve yumuşak bir hamurdur. Üretimde kullanılan ekipmanlar gereği incelticilerden geçip yaprak hale getirilen bir hamur cinsidir. Yaprak halinde istenilen kalınlıktaki hamur, kalıp ve kauçuk silindir arasında istenilen şekli almaktadır. Artan kalıntı mekanik olarak tıkıcı silindire geri getirilmektedir. Kırıntı hamurun eşit şekilde verilmesine dikkat edilmesi gerekmektedir. Bazı tesislerde pres kalıplarda şekillendirme yapılmaktaysa da bu yöntem giderek ortadan kalkmaktadır.

Keski hamurlarında maya kullanılması halinde (kraker hamurları) işlem iki şekilde yapılmaktadır:

a) Direkt mayalama: Maya hamura katılır ve belirlenen şartlarda bekletilip, işlenir.

b) İndirekt mayalama: Maya ile hazırlanıp fermantasyonu tamamlamış hamur belirli oranlarda yeni hazırlanan hamura katılır ve oluşan karışım işlenir.

Keski hamurunun işlenmesinde en önemli aşama incelticilerdir. İnceltici silindirlerin birden fazla olması gerekir. Büyük işletmelerde hamur tıkıcı silindirlerden geçtikten sonra 2-3 inceltici silindirden yaprak hale getirilip katlayıcılarda 2-6 kat yapılıp tekrar 2-3 inceltici silindirden geçer. Hamurun az sayıda incelticiden geçmesi kıvamında sertleşmeye ve hatalı ürüne neden olur.

Aşağıda keski hamur tipine örnek bir bileşim verilmiştir.

Bileşen	**%**
Un	65-70
Su	7-18
Yağ	0-14
Şeker	10-35
İnvert Şeker	0-14

5.4.3. Tel Keski Hamuru;

Tel Kesme hamuru, yumuşak, akışkan, yağlı bir hamur cinsidir. Telin kestiği yerden itibaren düzgün bir şekilde ayrılmalıdır. Hamurun düzgün, homojen bir şekilde akması istenir. Standart bir kesme sağlanabilmesi için hamurun viskozitesinin (akışkanlığa karşı direncinin) normal olması gerekir.

Aşağıda tel kesme hamuruna örnek bir bileşim verilmiştir.

Bileşen	**%**
Un	60-70
Su	6-28
Yağ	3-32
Şeker	18-60
İnvert Şeker	0-10

Tel kesme hamurunun işlenmesi için özel sistemler (tıkıcı silindirler, fışkırtma kanalları ve kesici bıçak) gerekir. İki adet zıt dönüşlü yivli silindirler aracılığıyla kalıp boyunca ekstrüde hamur (kesit biçimi değişmeyen sürekli parçalar) elde edilir. Bu hamur titreşen ince ve çelik bir tel yardımıyla kesilir ve bant üzerinden doğrudan düşer.

5.4.4. Gofret Hamuru;

Boza kıvamında su miktarı yüksek bir hamurdur. Yüksek devirli özel bir hızlı karıştırıcıda hazırlanır. Düzgün, gevrek ve iyi kalitede yapraklar hazırlanabilmesi için un kalitesi ile una göre katılacak yağ, su (süt) ve diğer katkı maddelerinin oranlarının dikkatle seçilmesi gerekir. Ayrıca ısı da önemlidir. Su ısısı 20ºC'nin üstünde olduğunda, yaprağın hafifliği ve nemlenme özelliği azalacaktır. Gofret üretim aşamaları ayrıca irdeleneceğinden burada daha fazla açıklamaya yer verilmeyecektir.

5.5. Pişirme;

Bisküvi fırınları genel olarak sıcaklık dağılımını düzenleyen üst, alt, yan, orta klepler ve buhar bacaları ile donatılmış tipik tünel fırınlardır. Üretim kapasitesi düşük olan işletmelerde döner fırınlar kullanılmaktadır. Tünel Fırınlarda yakıt olarak fuel-oil, mazot, LPG (lipid gaz), doğalgaz kullanılır. Başlıca iki tipe ayrılabilir:

a) Kondüksiyon / Direct; Bu pişirmede ürün plakalar üzerine konur. Plakalar ısıtılarak pişme sağlanır. Genelde yakıt olarak LPG kullanılır.

b) Konveksiyon /İndirect; Isıtılan havanın fırın içerisinde dolaştırılarak ürünün pişmesi sağlanır. Pişirmeyi brülör önünde ısınan hava sağlar. Yakıt olarak genelde mazot veya doğalgaz kullanılır.

Fırın Bölmeleri: Pişme tünelleri üründe meydana gelen değişiklikler nedeniyle başlıca üç bölmeye ayrılır

1) Kabartma Bölümü; Bu bölümde, hamurda bulunan kabartıcılar (amonyum-bikarbonat, sodyum bikarbonat vb.) sıcaklığın etkisiyle reaksiyona girerek hamur içinde oluşturulan gazlarla kabarmayı sağlarlar.

2) Pişme Bölümü; Bisküvide bulunan su yüksek sıcaklıkla uzaklaşır.

3) Renk Verme Bölümü; Bu bölümde ürünün istenilen rengi alması sağlanır.

Fırınlar genelde 1-1,5 metre genişliğinde ve 20-50 m. uzunluğu arasında değişir. Bölme sayısı ise 2-5 arasında değişir. Fırında sıcaklık önce düşer, sonra yükselir ve tekrar düşer. Fırındaki cehennemliklerde sıcaklık 550 ºC civarında olup, fırın ortalama sıcaklığı 300-350 ºC arasındadır. Bisküvi bu sıcaklıkta çelik bantlar üzerinde 4-15 dk. arasında genellikle 4 dk. civarında pişer.

Hazırlanan hamur miktarı ile fırından çıkan bisküvi miktarı, ağırlık cinsinden aynı değildir. Hamurun pişmesi sonucunda oluşan su kaybı nedeniyle ürünün ağırlığında da kayıplar meydana gelmektedir. Bu kayıp oranı, ürünün formülasyonuna yani hammadde bileşenlerine göre değişmekle birlikte genelde % 10-12 civarındadır.

5.6. Soğutma ve İstifleme;

Ürünün soğutulmasının nedenleri;

a) Şurup ve yüksek içerikli bisküviler fırından sonra hala yumuşaktır ve ambalajlamadan önce soğutulması gerekir.

b) Ambalajlama materyali (plastik film) ısıdan etkilenerek gevşeyebilir.

c) Sıcak olarak paketlenirse, ambalaj materyali iç sıcaklığından dolayı bisküvi kahverengileşebilir, şekli bozulabilir, nemini atamayacağından yapışma problemi ortaya çıkabilir.

Bisküvide soğutma şekli çok önem taşımaktadır. Doğal soğutma sistemi bisküviyi çatlatmamaktadır ancak, doğal soğutmanın yanında hava akımı da kullanılırsa bisküvilerde çatlama meydana gelebilmektedir. Çatlamanın önüne geçmek için yeterli yoğurma, invert şeker katkısı, tedrici soğutma ve ılık ortamda muhafaza etme gibi önlemlere başvurulmalıdır. Ayrıca soğutma bandının uzunluğu

da önemli olup bant uzunluğunun yeterli olmadığı hallerde zorunlu olarak vantilatör vb. malzeme kullanılması durumu ortaya çıkmaktadır.

Bisküviler fırından çıktıktan sonra uzun bez bantlar üzerinde tabii bir şekilde soğutulurken aynı zamanda istiflenmesi yani dik duruma getirilerek dizilmesi işlemi de bisküvi dizici makine aracılığıyla yapılır. Tepsili fırınlarda pişirilen bisküviler, tepsilerin raflara dizilmesiyle soğutulur ve üzerinden el ile toplanarak istiflenilirler.

5.7. Ambalajlama ve Etiketleme;

Bisküvilerin ambalajlanması iki şekilde yapılır.

a) Modern ambalaj makineleri ile küçük gramajlarda el değmeden paketlenerek kolilere doldurulur.

b) Kilo ile satılmak üzere ağırlığı 1-7 kg arasında olan teneke veya karton kutulara yerleştirilir. Bu işlem dökme olarak tanımlanır ve genelde manuel olarak yapılır. Bisküvilerin doğrudan teneke veya karton ambalaj malzemesine değmemesi için uygun ara malzemesi kullanılır.

Bisküvi ambalajında kullanılan materyali; taşıma ve saklama süresince kırılmadan iyi bir durumda tutacak, yağ emmeyen, nem çekmeyen nitelikle selofan kâğıt, polietilen, polivinilklorür, alüminyum folyo, karton, teneke gibi uygun malzemeden yapılmalıdır. Ambalaj yapımında kullanılan her çeşit malzeme kuru, temiz, kokusuz, insan sağlığına zararsız ve sağlam olmalıdır.

Ambalajlar küçük veya büyük ambalajlar şeklinde olabilir. Küçük ambalajlar ayrıca büyük ambalajlar içine konulabilir.

Bisküvi ambalajları üzerine aşağıdaki bilgiler okunaklı olarak silinmeyecek ve bozulmayacak bir şekilde yazılmalı veya basılmalıdır. Küçük ambalajlarda bu bilgiler ambalaj içine konulacak bir etikete yazılabilir.

Etiket;

1. Firmanın tescilli markası veya kısa adı ve adresi,

2. Standardın işareti ve numarası,

3. Parti ve seri numarası,

4. Malın adı,

5. Çeşidi ve tipi,

6. Üretim tarihi,

7. Net ağırlığı,

8. Son kullanma tarihi,

9.İçindekiler,

Bilgilerini ihtiva etmelidir.

5.8. Depolama;

İçinde bisküvi bulunan ambalajlar kuru zemin ve ızgara üzerinde etrafından serbestçe geçebilecek ve aynı zamanda iyi hava alabilecek durumda istiflenmelidir. Ürünün korunmasında ısı ve nem faktörlerine dikkat edilmelidir. Paketleme malzemesinin direnci dikkate alınmadan yapılan istifler, kırılmalara veya gereksiz yer kaybına neden olabilir.

Depolama ve sevkiyat sırasında genel kabul gören fire oranları % 1 ila 3,5 arasında değişmektedir. İstiflemelerin yanlış yapılması halinde bu oranlar daha da artacaktır.

5.9. Sevkiyat;

Büyük ölçekli işletmelerde sevkiyat işlemleri bayiler veya taşeronlar aracılığıyla yerine getirilirken, orta ölçekli işletmelerde bazen taşeronlar, bazen kendileri, küçük işletmelerde ise kendileri tarafından yerine getirilmektedir.

Bayii, market, bakkal veya pazarlara sevkiyat işlemleri işletmenin kendisi tarafından gerçekleştiriliyorsa dağıtım yapılan bayii, market, bakkal, pazar sayısı, buraların uzaklıkları, teslimat sayısı ve aralığı, teslimat miktarı, araç sayısı, araçların kapasiteleri gibi unsurlar, şoför ile depolama, yükleme ve boşaltma işlemleri için gerekli personel sayısını etkilemektedir.

5.10. Kalite Kontrol;

Bisküvilerde Kalite Kontrol, Türk Standartları Enstitüsünce hazırlanan TS 2383 standardına göre üretimin her aşamasında yapılmaktadır. Standartta eksik olan konular için Gıda Maddeleri Tüzüğü ve Tebliğler uygulanır.

Türk Standartları Enstitüsünün (TSE) hazırladığı 2383 sayılı bisküvi standardında bisküvilerin rutubet değerlerinin en çok %6, Serbest yağ asitliğinin %1,5, Peroksit değerinin 10 meq /kg olması gerektiği bildirilmiştir.

Bisküvi, Dayanıklı Pastane Ürünleri ve Kek İmali sırasında üretimin her aşamasında gerek kullanılan hammadde, ara mamul ve mamul ile her türlü katkı maddeleri, üretimde kullanılan tüm makine ve cihazlar kimyasal, fiziksel ve mikrobiyal analizlere tabi tutulmaktadır.

6. Gofret Üretimi;

6.1. Gofretin Tanımı;

Oldukça yavan yağ ve şeker oranı çok az yada yok, su oranı çok yüksek olan yumuşak akıcı hamurdan yapılan dolgulu (kremalı) özel bir bisküvi olarak tanımlanır.

Gevrek, hafif, gözenekli ve kırılgan yapılıdır. Dolgu kısmında çok farklı aroma maddeleri kullanılabildiği için ürün çeşitliliği fazladır.

6.2. Gofret Çeşitleri;

Sade, aromalı (çilek, fındık, limon, kakao vb.) ve kaplamalı gofretler olmak üzere üçe ayrılır.

6.3. Gofret Bileşenleri;

Ürün formülasyonuna göre değişmekle birlikte genelde tipik bir gofret hamuru ile gofret kreması aşağıdaki bileşenlerden oluşur.

Gofret Hamuru	
Bileşen	**%**
Un	37
Su	58
Yağ	2
Lesitin	1,2
Tuz	1
Sodyum Bikarbonat	2

Gofret Kreması	
Bileşen	**%**
Pudra Şekeri	15
Yağ	80
Lesitin	0,03
Tuz	0,11
Sodyum Bikarbonat	0,003

Gofret kremasında yağ oranı azaldıkça, şeker oranı artar örneğin yağ oranı % 40-45 civarına çekilirse, şeker oranı da % 40-45 civarına kadar artar.

6.4. Gofret Üretim Aşamaları;

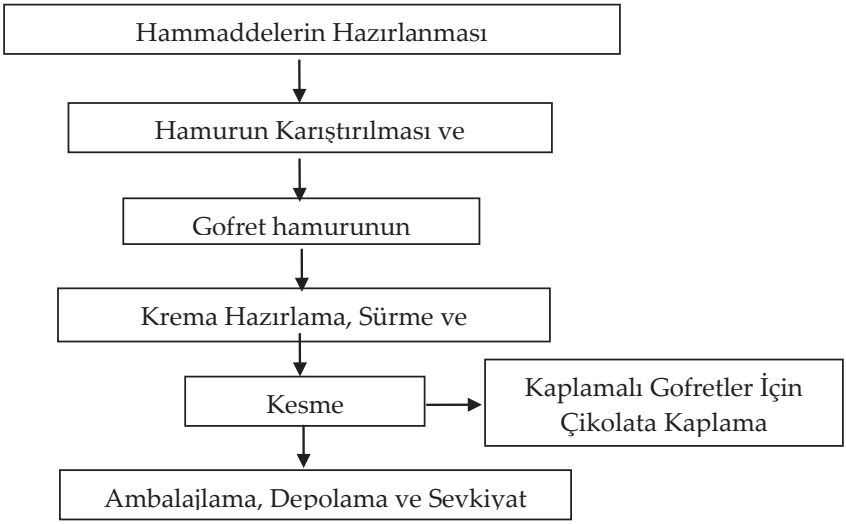

6.4.1. Hammaddelerin Hazırlanması, Gofret Hamuru Karıştırma ve Yoğurma;

Piyasadan temin edilen ve ön işlemlerden (eleme, öğütme, eritme vb.) geçirilen hammaddeler, yağ ve şeker oranı düşük su oranı yüksek bir hamur halinde getirilebilmek için hızlı devirde çalışan karıştırma ve yoğurma kazanında (mikserde) tamamen homojenize olana kadar karıştırılır. Karıştırma sonucunda elde edilen hamur akıcı bir hamurdur ve boza kıvamındadır.

Tipik bir gofret hamuru %40 un, %60 su ve çok az miktarda bitkisel yağ, tuz, lesitin, kabartma tozu gerekirse şeker ve renklendiricilerden oluşur. Yüksek su oranı karışımın ince ve pompalanabilir olmasını sağlar. Glutenden kaynaklanan topaklanmayı önlemek için karıştırma düşük sıcaklıkta ve hızlı yapılmalıdır. Hamur hazırlandıktan sonra 10-30 dakika içinde kullanılmalıdır.

6.4.2. Gofret Hamurunun Pişirilmesi;

Gofret fırınları, gofret yapraklarının pişirildiği genellikle 47x29 cm. boyutlarında 30 veya 40 plakadan (kalıptan) oluşan, gaz ile ısıtılan fırınlardır.

Plakalar demir veya çelikten yapılmıştır. İki farklı yüzeye ve paralel ve çapraz olarak açılan kanallara sahiptir. Bu kanallar gofret yaprağının tipik görüntüsünü oluşturur ve sandviç tabakasının yapraklara yapışmasını sağlar. Kullanılan bu plakalar bir kitaba benzemektedir. Kapaklar açılıp dik konuma geldiğinde gofret hamuru plaka içine akıtılır.

Fırın gövdesinde gofret hamurunun bulunduğu bir depo vardır. Hamur buradan kullanılır ve plakaya akıtılacak miktar otomatik olarak ayarlanır. Hamur, plakaya akıtıldıktan sonra plakanın kapağı kapanır yani üst plaka alt plaka üzerine kapanır ve ısıtılan tünel boyunca hareket eder.

Fırın içindeki ısı direkt olarak yanıcılardan gelir. Yanıcılar plakaları alttan ve üstten ısıtacak şekilde yerleştirilmişlerdir. Yaklaşık 180 °C'de 3 dakika pişirilir.

Plaka tekrar dolum noktasına geldiğinde plaka kapağı açılır yani üst plaka alt plakadan ayrılır ve gofret yaprağı eğimle kendiliğinden veya manuel sistemde elde tutulan maşa yardımı ile kalıptan ayrılır ve soğumaya bırakılır.

6.4.3. Krema Hazırlama, Sürme ve Sandviçleme;

Gofret yaprakları kremalanmak üzere sürekli bir bant üzerine yan yana dizilirler. Kremalama makinesinin küvetine daha önce krema hazırlama kazanında yani mikserde hazırlanan krema doldurulur. Küvetin altındaki silindir harekete başladığında, sıyırıcı bıçak yardımıyla krema ince kalıp halinde hareketli bant üzerindeki gofret yaprağına sürülür. Kremalı yapraklar görevli tarafından veya otomatik sistemde makine tarafından üst üste konarak sandviç haline getirilir.

Katmanların iyice birbirine yapışması için sandviçler bir silindir tarafından hafifçe sıkıştırılır. Bu basınç, kesme ve diğer işlemler sırasında olabilecek ayrımları da önler. Kesiciye girecek gofret sandviçlerinin katılığını sağlamak için sıcaklığı 7-10˚C arasında değişen soğutma tünellerine girer.

6.4.4. Kesme;

Sandviç gofretler tokatlama veya ambalajlama makinesine girmeden önce tel kesicilerle yatay ve dikey olarak kesilirler.

6.4.5. Kaplamalı Gofretler İçin Çikolata Kaplama; Kaplama işleminde çikolata kaplama makinesi kullanılır.

Gofretler önce bir bant üzerine yerleştirilir, alt kaplayıcının üzerinden geçirilir. Sonra erimiş çikolata akan bir perdenin altından geçerek belli miktarda çikolata ile kaplanır.

Çikolata kaplanmış gofretler soğutma tünelinden geçirilerek soğutulur ve ambalajlama makinesine gider.

6.4.6. Dizme, Ambalajlama, Depolama ve Sevkiyat;

Kesilen gofretler bantlar üzerinden ya otomatik olarak tokatlama makinesine (belirlenmiş ölçüde kesilmiş gofretleri -ambalaj makinesini otomatik olarak beslemek için- sıraya dizen gıdaya uygun poliüretan banttan oluşan makineye) ve oradan da ambalaj makinesine gider veya kesilen gofretler ambalajlama ebadına göre manuel olarak dizilerek ambalajlama makinesine konur.

Ürün beslemesinin manuel olarak yapıldığı ambalajlama makinelerinde kapasite genelde daha düşüktür.

Ambalajlama makinesinde yapılacak ayar ile gofretler istenilen ölçülere göre ambalajlara konularak, kutulanır, istiflenir, depolanır ve sevkiyata hazır halde depolarda bekletilir.

7. Kek Üretimi;

7.1. Kekin Tanımı;

Genel bir ifadeyle kek; un, şeker, yağ, yumurta, kabartma tozu, su (bazen süt) ve tatlandırıcı kullanarak hazırlanan hamurun pişirilmesiyle elde edilen unlu mamul olarak tanımlanabilir.

Bir başka tanıma göre kek, orta kuvvette, % 8-9 proteinli ince çekilmiş yumuşak buğday unundan şeker, yağ ve yumurta ilavesiyle hazırlanmış yumuşak hamurdan, usulüne göre pişirilmiş hazır gıda maddesidir.

7.2. Kekin Sınıflandırılması;

Keklerin sınıflandırılması genel olarak formülünde yer alan bileşenlere veya şekillerine göre yapılmaktadır.

Bileşenlerine göre kekler; yağ kullanımı ve yağ miktarına göre köpük tipi kekler, çok kabaran kekler, sulu hamur kekleri, yağ tipine göre normal veya yüksek absorbsiyonlu kekler, yumurta kullanımına göre sarı veya beyaz kekler, un, şeker ve sıvı oranlarına göre yüksek şeker içeren kekler, sıvı oranı yüksek kekler ve şeker ve sıvı oranı yüksek kekler olarak ayrılabilir, Ayrıca kekler; hindistan cevizi, zencefil ve tarçın gibi baharatların kullanımıyla yapılan baharatlı kekler, peynir veya krem peynir kullanılarak yapılan kekler ve kakao (ya da çikolata çözeltisi) kullanılarak yapılan çikolatalı kekler, aroma kullanılarak yapılan portakallı, limonlu kekler vb. olarak da sınıflandırılabilir.

Şekillerine göre kekler ise dilim, top, baton, kalıp, pasta altı, bar kek olmak üzere altı sınıfa ayrılır.

Diğer bir sınıflandırma şekli de üretim tiplerine göre sınıflandırmadır.

Kekler üretim tiplerine göre 4 sınıfa ayrılmıştır.

1. Maya ile kabartılmış kekler; Meyveli ekmek, Danish Pastry, Savarin, Sponge,

2. Kimyasallarla kabartılmış kekler; Pişirme tozu, karbonat amonyum, aseton, ve etanol ile oluşacak gazı artırmak suretiyle, göz oluşumu ısıtma ile veya asit baz reaksiyonu sonucu oluşan kekler,

3. Hava ile kabartılmış kekler; Sponge kek, Food kek, Paund kek, Chiffon kek,

4. Kabartılmış kekler; Gofret, Puffy Pastry

7.3. Kekin Bileşenleri;

Kek üretiminde yaygın olarak kullanılan bileşenler; un, şeker, yumurta, su, süt, yağ, kabartma tozu, yüzey aktif madde, vanilya ve tuzdur. Kek hamurunda; un ve yumurta yapı düzenleyici, şeker tatlandırıcı ve gevrekleştirici, su ve/ya da süt nemlendirici, kabartma tozu gaz üretici ve yüzey aktif maddeler ise kek hamur bileşenlerinin birbirleriyle homojen bir biçimde karışmasını sağlayıcı olarak kullanılmaktadır. Belirtilen maddelerin emülsiyonu son üründe istenilen tadın, dokunun ve hacmin oluşmasını sağlamaktadır.

7.4. Kek Üretim Aşamaları;

Şekil 3. Kek Üretim Aşamaları

7.4.1. Hammaddelerin Hazırlanması;

Kek üretiminde kullanılan bazı formüllerin 13 - 14 farklı bileşenden oluşması ve karmaşık olmasından dolayı hammaddelerin rotasyonunu garantilemek için düzenli ve kontrollü bir depolama sisteminin uygulanması gerekmektedir. Kaliteye önem verildiği ve karıştırma tekniği seçenekleri bu işlem aşamasıyla ilgili olduğu sürece yukarıdaki süreç önemlidir.

1. Unun tamamı, kabartma tozu, süt tozu ve yağ ile karışım pürüzsüz bir görüntü alıncaya kadar karıştırılır.

2. Şeker, tuz ile süt veya su (un miktarının yaklaşık %40'ı kadar) başka bir yerde karıştırılır, 1. aşamadaki karışıma ilave edilir ve 1-2 dakika düşük hızda karıştırmaya devam edilir.

3. Son olarak yumurta ve kalan süt veya su ilave edilir ve hamur istenilen kıvama ulaşıncaya kadar (kek formülüne göre) düşük veya orta hızda bir müddet daha karıştırmaya devam edilir.

7.4.2. Karıştırma;

Kek üretiminde karıştırma işleminin amacı; kek formülünde yer alan tüm bileşenlerin karışımın içinde tamamen ve tekdüze olarak dağılmasını, karışımın içinde homojen, stabil hava kabarcıklarının oluşmasını ve en son üründe arzu edilen yapının oluşmasını sağlamak olarak belirtilir.

Hava kabarcıklarının oluşumu iki aşamada gerçekleşmektedir: Karışımın içinde hızla büyük hava kabarcıklarının oluşum periyodu ve oluşan bu büyük hava kabarcıklarının küçük, homojen ve stabil hale dönüştükleri stabil duruma geçme periyodudur.

Yumurta ve şeker tam beyazlaşıncaya kadar yaklaşık 4-5 dakika karıştırılır.

Yağ ve süt karışımı tam homojen oluncaya kadar yaklaşık 3-4 dakika karıştırılır. Hazırlanan kek unu miksi ilave edilerek 5-6 dakika hamur tam kıvamına gelinceye kadar karıştırılır.

Ancak kek türüne göre karıştırma yöntemleri değişebilmekte olup aşağıda her bir kek türüne göre karıştırma yöntemleri verilmiştir.

7.4.2.1. Karıştırma yöntemleri;

7.4.2.1.1. Sulu Kek Hamuru Hazırlama Yöntemi;

Sulu kek hamuru (batter) bir yağ-su emülsiyonu olup bu emülsiyonda yağ fazının içinde hava kabarcıkları ve su fazının içinde de diğer bileşenler homojen bir şekilde dağılmıştır.

Sulu kek hamuru yapımında uygulanan genel yöntem üç aşamadan oluşmaktadır.

1. Un, yağ ve varsa tereyağını krem haline getirmek,

2. Şekeri, tuzu ve sıvı maddeleri ilave edip iyice karıştırmak,

3. Son olarak yumurtaları ilave etmek ve yaklaşık 5 dakika çırpmak.

Sulu kek hamurunun hazırlanmasında beş farklı yöntem kullanılmaktadır.

Bunlar;

1. Şeker-yağ yöntemi

2. Un-yağ yöntemi

3. Paçal yapma “Blending” yöntemi

4. Sürekli karıştırma yöntemi

5. Yüksek hızda tek aşamalı karıştırma yöntemi

7.4.2.1.2.Köpük tipi kek hamuru hazırlama yöntemi;

Köpük tipi kek hamuru yapımı sulu hamur keklerine göre daha zordur. Bunun nedeni kekin hacmi ve dokusunun oluşmasının havanın hamurda homojen olarak dağılımına bağlı olmasıdır. Sulu hamur tipi keklerde bunu formülasyondaki yağ bileşenleri sağlamaktadır.

Bu yöntemde köpüklü bir kütle oluşturmak için yumurtalar bir miktar şeker ve tuz ile çırpılır, eğer formülasyonda sıvı bileşen varsa, çırpılmış yumurta-şeker-tuz karışımına eklenir. Daha sonra un, eğer varsa, nişasta ve kabartma tozu ayrı bir yerde harmanlanır ve son olarak bu karışım çırpılmış karışıma ilave edilir.

7.4.2.1.3. Çok kabaran kekler için hamur hazırlama yöntemi;

Bu tip kekler köpük tipi keklerin bir çeşididir. Her iki tipinde ortak temel bileşenler yumurta akı, un ve şekerdir. Değişik tiplerdeki çok kabaran kekler köpük tipi keklerden farklı olarak yumurta sarısı ve çok az miktarda yağ içermektedir.

Bu yöntemde ilk olarak yumurta akı ve tuz çırpılır, çırpılmış yumurta akı ve tuz karışımına krem tartar ve granül şeker ilave edilir ve karıştırmaya devam edilir. İkinci bir kapta ise, yumurta sarıları yavaş yavaş yağ ilave edilerek çırpılır, yağ ile çırpılmış olan bu yumurta sarıları bir önceki karışımın üzerine yavaşça dökülür. Daha sonra toz şeker ve un bir yanda harmanlanarak karıştırılır ve karışımın üzerine ilave edilir.

7.4.3. Kalıplara Doldurma ve Pişirme;

Hazırlanan hamur bekletilmeden kek kaplarına doldurulur.

Karışımın transferi, karışımın özenle aktarılmasına uygun pompalarla yapılmaktadır.

Pişirme işlemi, ürünün kalitesini etkileyen en önemli faktörlerden birisi olup doğru uygulanmayan bir pişirme işlemi iyi bir kek hamuru hazırlamak için harcanmış olan çabaları boşa çıkaracaktır.

Sade kekler yağlanmamış kek tavalarında pişirilirken, diğer kek çeşitleri için kullanılacak olan tavalar, kek hamuru tavalara alınmadan önce kekleri tavalardan çıkartırken yapışmasını önlemek amacıyla yağlanır. Kek hamurları hiç zaman kaybetmeden tartılarak tavalara alınır ve bu tavalar fırınlara transfer edilir.

Silikon kaplı tavaların kullanımı kekler tavadan çıkarılırken karşılaşılan yapışma problemini minimuma indirmektir.

Optimum kek pişirme koşulları; kek formülündeki şeker-sıvı miktarları, hamurun viskozitesi ve pişirme tavalarının büyüklükleri göz önüne alınarak belirlenir. Genel bir kural olarak, yüksek oranda şeker içeren kek hamurları düşük pişirme sıcaklıklarında pişirilir. Büyük tavalarda pişirilen kekler ise pişirme sıcaklığını düşürür, fakat pişirme süresini uzatır. Pişirme süresi pişirme sıcaklığıyla ilgili olup, pişirme sıcaklığı ne kadar yüksek ise pişirme süresi o kadar kısalmaktadır. Aşağıda çeşitli kekler için önerilen pişirme sıcaklıkları ve pişirme süreleri verilmiştir.

Kek Çeşitlerine Göre Pişirme Sıcaklıkları ve Pişirme Süreleri.

Kek çeşidi	**°Sıcaklık (C)**	**Süre (dakika)**
Pound kek	163-185	50-65
Pandispanya	199-216	10-20
Sade kek	177-204	30-45
Çok kabaran kek	177-190	30-45

7.4.4. Soğutma, Ambalajlama, Kutulama, Depolama ve Sevkiyat;

Fırından alınan kek oda sıcaklığında yaklaşık 20-30 dakika soğutulur.

Kekler değişik ölçülerdeki ambalajlara konularak istenilen adette kutulanır ve sevkiyata hazır bir halde kırılmaya veya bozulmaya engel olacak şekilde depolanır.

VI. BÖLÜM

ASGARÎ İŞÇİLİK İNCELEMESİNİN YÖNTEM VE AŞAMALARI

1. Asgarî İşçilik İncelemesinin Yöntem ve Aşamaları;

1.1. Asgarî İşçilik İncelemelerinde Yöntem;

5510 sayılı Sosyal Sigortalar ve Genel Sağlık Sigortası Kanununun 85. maddesinde "İşverenin, işin emsaline, niteliğine, kapsam ve kapasitesine göre işin yürütümü açısından gerekli olan sigortalı sayısının, çalışma süresinin veya prime esas kazanç tutarının altında bildirimde bulunduğunun tespiti halinde, işin yürütümü açısından gerekli olan asgarî işçilik tutarı; yapılan işin niteliği, kullanılan teknoloji, işyerinin büyüklüğü, benzer işletmelerde çalıştırılan sigortalı sayısı, ilgili meslek veya kamu kuruluşlarının görüşü gibi unsurlar dikkate alınarak tespit edilir. Söz konusu tespitler, Kurumun denetim ve kontrolle görevlendirilmiş memurları tarafından yapılır."

Hükmü yer almaktadır.

Yapılan düzenleme ile sigortasız işçi çalıştırma, prime esas kazancın ve prim ödeme gün sayılarının noksan gösterilmesi durumlarında daha etkin bir denetimin gerçekleştirilmesi amacıyla, Müfettişlere "kanunda öngörülen koşullarda" ve "kanununda belirtilen yöntemleri" kullanarak bir işin yürütümü için gerekli olan asgarî işçilik miktarını tespit etme yetkisi verilmiştir.

Kanunda Öngörülen Koşullar; İşveren tarafından işin emsaline, niteliğine, kapsam ve kapasitesine göre işin yürütümü açısından gerekli olan sigortalı sayısının, çalışma süresinin veya prime esas kazanç tutarının altında bildirimde bulunulmasıdır.

Kanunda Belirtilen Yöntemler ise;

✓ Yapılan işin niteliği,

✓ Bünyesinde kullanılan teknoloji,

✓ İşyerinin büyüklüğü,

✓ Benzer işletmelerde çalıştırılan işçi sayısı,

✓ İlgili meslek veya kamu kuruluşlarının görüşünün alınması

Olarak sıralanmış, ancak; bu sıralama gibi unsurlar ibaresi kullanılarak sona erdirilmiştir.

Maddede yer alan "gibi unsurlar" ibaresi ile Müfettişlerin maddede sayılanlarla bağlı kalmayıp, diğer benzer unsurları da göz önünde bulundurabileceği, diğer bir ifade ile dikkate alınacak unsurların sayılı ve sınırlı olmadığını belirtilmiştir.

Müfettişler, görev olarak verilen işle ilgili çalışmaları sırasında, Kurum alacağını doğuran olay ve bu olaya ilişkin olarak asgarî işçilik miktarının tespitinde yemin hariç her türlü delili kullanabilmektedir.

1.2. Asgarî İşçilik İncelemesinin Aşamaları;

✓ Sosyal Güvenlik İl Müdürlüğü / Sosyal Güvenlik Merkez Müdürlüğü Kayıtlarının İncelenmesi,

- İşyeri Dosyasının İncelenmesi,
- Aylık Prim ve Hizmet Belgeleri ile Eklerinin İncelenmesi,

✓ Meslek veya Kamu Kuruluşlarından Bilgi ve Belge İstenilmesi ile Bu Bilgi ve Belgelerin Kurumumuz Mevzuatı Açısından Değerlendirilmesi,

✓ İşyeri Mahallinde Yapılacak İşlemler

- Yerel Denetim Tutanaklarının Düzenlenmesi (Müfettiş tarafından gerek görülmesi halinde),

- Kapasite Kullanım Tutanaklarının Düzenlenmesi,

- İş Etüdüne Yönelik Gözlem Formlarının Oluşturulması (Müfettiş tarafından gerek görülmesi halinde),

- Beyanların Alınması (Müfettiş tarafından gerek görülmesi halinde),

✓ İşyerine Ait Yasal Kayıt ve Belgelerinin İncelenmesi

- Vergi Usul Kanunu ve Türk Ticaret Kanunu Gereği Tutulması Zorunlu Olan Defterlerin İncelenmesi,

- Ücret Ödeme Belgeleri ile İncelenen Sektör Mevzuatı Gereği Düzenlenmesi Zorunlu Bulunan Diğer Belgelerin İncelenmesi,

✓ İşyeri Kayıtlarının İncelenmesi Sonucu Elde Edilen Bilgi ve Belgelerin Kurumumuz Mevzuatı Açısından Değerlendirilmesi,

- İncelenen İşyerinin Kurumumuz Açısından Tescil İşlemleri,

- Çalışanların Sigortalılık Nitelikleri ve Tescil İşlemleri,

- Çalışanlarla İlgili Kuruma Bildirilmesi Gereken Çalışma Gün Sayıları ve Prime Esas Kazanç Tutarlarının Tespitine İlişkin Değerlendirmeler,

✓ Kurumumuza Bildirilmesi Gereken Asgarî İşçiliğin Tespitine Yönelik Yöntemin Belirlenmesi,

- Yapılan İşin Niteliği,

- Bünyesinde Kullanılan Teknoloji,

- İşyerinin Büyüklüğü,

- Benzer - Emsal İşletmeler,

- Meslek veya Kamu Kuruluşlarının Görüşü,

- Veya Müfettiş Tarafından Uygun Görülen Benzer Unsurlar

✓ Belirlenen asgarî işçilik yöntem veya yöntemleri ile tespit edilen, aylık olarak işveren tarafından bildirilmesi gereken sigortalı sayısının, çalışma süresinin veya prime esas kazanç tutarının ortaya konulması,

✓ İşveren tarafından bildirilmesi gereken sigortalı sayısı, çalışma süresi veya prime esas kazanç tutarları ile İşveren tarafından bildirilen sigortalı sayısı, çalışma süresi veya prime esas kazanç tutarlarının fiilen, kayden ve Kamu Kurum ve Kuruluşlarından alınan bilgilerden hareketle hizmet tespitleri sonucunda tespit edilen ve aynı raporda istenecek olan sigortalı sayısı, çalışma süresi veya prime esas kazanç tutarları da dikkate alınarak değerlendirilmesi,

✓ Diğer Tespitler,

✓ Ve Raporlama

Aşamaları yerine getirilecektir.

1.2.1. Sosyal Güvenlik İl / Merkez Müdürlüğü Kayıtlarının İncelenmesi;

Bisküvi, Dayanıklı Pastane Ürünleri ve Kek İmali işyerleriyle ilgili incelemeye başlamadan önce tetkik edilecek işyeri dosyası ve aylık prim ve hizmet belgelerinden;

✓ İşyerinin hangi gerçek veya tüzel kişi adına ve hangi tarihte Kuruma tescilinin sağlandığı, tescil tarihi itibariyle işyerinde çalıştırılan sigortalı sayısı, sigortalılara ödenen asgarî-azami ücretler,

✓ İşyeri sicil numarası, işyerinde yapıldığı beyan edilen işin niteliği ile Kurum tarafından verilen işkolu kodunun uygun olup olmadığı,

✓ İşyerinde son olarak çalıştırılan sigortalı sayısı,

✓ İşyerinden yapılan bildirimler dikkate alınarak sigortalı sayısı, prim ödeme gün sayısı ve prime esas kazanç tutarlarında dikkate değer nitelikte azalıp çoğalma olup olmadığı,

✓ İnceleme dönemi aylarında işveren tarafından Kuruma bildirimi yapılan sigortalı sayısı, prim ödeme gün sayısı, bildirilen S.P.E.K. tutarları,

✓ İşveren tarafından bildirimlere ara verilip verilmediği, ara verilmiş ise ara verilme süresi ve nedenleri,

✓ İşyerinde daha önce yerel denetim yapılıp yapılmadığı, yerel denetim yapılmış ise çalıştırılan sigortalıların ad-soyadları, işe giriş tarihleri, aldıkları ücretlerin brüt tutarları,

✓ İşyerinin nitelik ve niceliği (kapasitesi) hakkında mevcut bilgiler,

✓ İşyerinin adresinde değişiklik olup olmadığı,

✓ İşyeri işverenliğinde değişiklik olup olmadığı,

✓ Eksik gün çalışması bulunan sigortalılar ile ilgili eksik gün bildirim formlarının düzenlenip düzenlenmediği,

✓ İşyerinde daha önce yapılan incelemelerle ilgili düzenlenen Müfettiş raporlarının bulunup bulunmadığı, raporlarının gereğinin yapılıp yapılmadığı,

Gibi hususlar tespit edilmeli ve Müfettiş tarafından gerek görülmesi halinde ilgili belgelerin birer örnekleri alınmalıdır.

İşyeri dosyasından tespit edilen ve yukarıda yer verilen bilgilere "İşyeri Dosyası İnceleme Belgesi"nde (EK:01) yer verilmeli ve düzenlenen inceleme belgesi Asgarî İşçilik İnceleme Raporu ekine alınmalıdır.

1.2.2. Meslek veya Kamu Kuruluşlarından Bilgi ve Belge İstenilmesi ile Bu Belgelerden Tespit Edilebilecek Hususlar;

Bisküvi, dayanıklı pastane ürünleri ve kek imali işyerlerinin açılması, faaliyette bulunulması, kapanması, işyerlerinde çalıştırılması gereken personellerle ilgili birtakım hususlar; bazı kanunlar ve bu kanunlar gereğince yayımlanan yönetmelik ve tebliğlerde düzenlenmiştir. Bisküvi, dayanıklı pastane ürünleri ve kek imali işyerlerinin faaliyette bulundukları sırada uymak zorunda olduğu sektörel yasal mevzuat önceki bölümlerde ayrıntılı bir şekilde ortaya konulmuştur.

Bu bölümde, faaliyetleri kapsamında bisküvi, dayanıklı pastane ürünleri ve kek imali işyerlerinin meslek veya kamu kuruluşlarına vermek zorunda oldukları belgeler ile bu kuruluşların işyerlerinde yaptıkları denetimler sonucunda düzenledikleri belgelerin Müfettiş tarafından istenilmesi ve incelenmesine dair hususlar açıklanmıştır.

Bisküvi, dayanıklı pastane ürünleri ve kek imali işyerlerinde Tarım ve Köyişleri Bakanlığı (Gıda, Tarım ve Hayvancılık Bakanlığı) Tarım İl Müdürlükleri, Çevre ve Orman İl Müdürlükleri, Belediye Başkanlıkları, Sağlık Bakanlığı İl Sağlık Müdürlüğü, Türkiye Odalar ve Borsalar Birliği, Ticaret ve Sanayi Odaları, Yetkili Genel Kolluk Örgütü başta olmak üzere, Vergi Daireleri, Çalışma ve Sosyal Güvenlik Bakanlığı Bölge Müdürlükleri, Türk Standardları Enstitüsü gibi kuruluşlar tarafından denetim ve kontroller yapılmakta; kapasite, üretim ve sertifikasyon için belirli şartlarda izin verilmektedir.

1.2.2.1. Bilgi ve Belge Temin edilecek Meslek veya Kamu Kuruluşları

1.2.2.1.1. Tarım ve Köyişleri Bakanlığı (Gıda, Tarım ve Hayvancılık Bakanlığı) Tarım İl Müdürlüklerinden İstenebilecek Belgeler:

✓ Gıda Üreten İşyerlerine Ait Çalışma İzni ve Gıda Sicili Belgesi ve bu belgenin alınabilmesi için gerekli belgeler;

- Dilekçe,
- Bağlı olduğu meslek kuruluşundan üyelik veya faaliyet belgesi,
- Şirket ana sözleşmesinin yayınlandığı Ticaret Sicil Gazetesi veya noter onaylı nüshası,
- İmza sirküleri sureti,
- Gayrisıhhî Müessese ruhsatı veya noter onaylı nüshası,
- Kapasite raporu,
- Sorumlu yöneticinin noter onaylı sözleşmesi, diploma örneği ve söz konusu iş yerinde sorumlu yönetici olarak çalıştığına dair meslek odasından alacağı belge (meslek odası olmayanlardan istenmeyecektir)

✓ Gıda ile Temas Eden Madde ve Malzemeleri Üreten İşyerlerine Ait Çalışma izni ve Gıda Sicili Belgesi,

✓ Türk Gıda Kodeksinde Tanımı Yapılarak Ürün Tebliği Yayımlanmış Ürünler İçin Üretim İznine Esas Beyanname,

✓ Ürün Kodeksleri (Tebliğleri) Yayımlanmamış Gıdalar İçin Üretim İzni Başvurusu İçin Gerekli Belgeler;

- Dilekçe
- Çalışma İzni ve Gıda Sicili Belgesi Sureti
- Sorumlu Yöneticinin Noter Onaylı Sözleşmesi
- Diploma Örneği
- Söz konusu İşyerinde Sorumlu Yönetici Olarak Çalıştığına Dair Meslek Odasından Alınacak Belge (Meslek Odası Olmayanlardan İstenmez.)
- Marka Tescil Belgesi (Marka adı yazılabilmesi için Türk Patent Enstitüsü' ne Başvurduğuna Dair Belge ve emtia listesi)
- Üretilecek Ürünün Bileşen Listesi ve Bileşenlerin Miktarı

- Üretim Teknolojisi,
- Üretim Akış Şeması
- Türk Gıda Kodeksi'ne Uygun Etiket Örneği

✓ Gıda ile temas eden madde ve malzemeler için üretim izni almak isteyenler,

- Dilekçe,
- Çalışma izni ve gıda sicili belgesi sureti,
- Sorumlu yöneticinin noter onaylı sözleşmesi, diploma örneği ve söz konusu iş yerinde sorumlu yönetici olarak çalıştığına dair meslek odasından alacağı belge (meslek odası olmayanlardan istenmeyecektir),
- Marka tescil belgesi (marka adı yazılabilmesi için Türk Patent Enstitüsü'ne başvurduğuna dair belge ve emtia listesi),
- Üretim teknolojisi,
- Üretim akış şeması,
- Üretilecek maddenin hangi gıda (katı-sıvı-gıda) ile temasta kullanılacağına dair bilgi, Ham maddenin ticarî ve kimyasal adı, Katkı maddesi kullanılacak ise kullanım amacı ve yüzde miktarı, Boyar madde uygulaması yapılacaksa kullanılan boyaların ticarî ve kimyasal adı ile uluslar arası indeks numarası ayrıca, masterback boyada yüzde miktar ve taşıyıcısı bilgileri,

✓ Gıda Kontrolörleri, Gıda Denetçileri tarafından düzenlenen Kontrol ve Denetim Raporları, Tutanakları ve Formları

Tarım ve Köy İşleri Bakanlığı Tarım İl Müdürlüklerine gönderilebilecek yazı örneğine (EK:04)'te yer verilmiştir.

1.2.2.1.2. Belediye Başkanlıklarından İstenebilecek Belgeler;

✓ Gayrisıhhî Müessese Açma Ruhsatı Başvuru/Beyan formu,

✓ İşyeri Açma ve Çalıştırma Ruhsatı / Çevre Sağlığı Ruhsatı ve Gerekli Belgeler (2 ve 3. Sınıf Gayri Sıhhi Müesseseler için)

Faaliyette Bulunan İşyerleri İçin

- Gayrı sıhhî müesseseler açılış ve çalışma ruhsatı beyannamesi,
- İş akım şeması,
- Yerleşim plânı,
- Sıhhi tesisat projesi,
- Kuyu suyu kullanıldığı durumlarda DSİ'den alınacak belge,
- Kanalizasyon şebekesi bulunmayan yerlerde fosseptik çukuru projesi,
- İtfaiyeden alınacak yazı,
- 50'den fazla işçi çalıştırılan yerlerde doktor sözleşmesi,
- Yapı kullanma izin belgesi (İskân ruhsatı),
- Karayoluna geçiş yolu izin belgesi (Karayoluna geçiş yolu ile bağlantı yapılan işyerleri için),
- Çalışma müdürlüğünden alınacak işletme belgesi,
- Kapasite raporu,
- Sorumlu müdür varsa sözleşmesi,
- İşyerinin demiryolu kenarında olması durumunda TCDD'den alınacak izin yazısı,
- Adres belgesi (Fen işleri müdürlüğünden),

Faaliyete başlayacak işyerlerinden, faaliyette bulunan işyerlerinden istenilen belgelere ilâveten aşağıdaki belgeler istenmektedir

- Plandaki durumunu gösterir yazı (imar müdürlüğünden),
- İşyeri karayolu kenarında ise istimlak sahasında olup olmadığına dair yazı,
- Askeri tesisler yanında ise sakınca olmadığına dair yazı,

Belediye Başkanlıklarına gönderilebilecek yazı örneğine (EK:05)'de yer verilmiştir.

1.2.2.1.3. Sağlık Bakanlığı İl Sağlık Müdürlüklerinden İstenebilecek Belgeler;

✓ İşyerinde çalışanlara Ait Periyodik Sağlık Muayeneleriyle İlgili Belgeler,

✓ Sağlık Raporları

✓ Muayene İşlemleriyle İlgili Sağlık Kurumu Kayıtları

Sağlık Bakanlığı İl Sağlık Müdürlüklerine gönderilebilecek yazı örneğine (EK:06)'da yer verilmiştir.

1.2.2.1.4. Ticaret ve Sanayi Odaları ve Esnaf ve Sanatkâr Odalarından İstenebilecek Belgeler:

✓ Kapasite Raporları,

✓ Kapasite İstek Formu,

✓ Makinelere Ait Mülkiyet Belgeleri,

- Makinelere Ait Faturalar,
- Gider Makbuzları,
- Defter Kayıtları,

- Makineler Kiralık İse (Makine Kira Sözleşmesi ve Leasing),

✓ Çalışanlara Ait Belgeler,

- Son İki Aylık SSK Prim Bildirgeleri,
- Taşeron Sözleşmesi,

✓ İşyerine Ait Mülkiyet Belgeleri,

- Tapu,
- İşyeri Kira Kontratı,

✓ Ticaret Sicil Gazetesi,

✓ Vergi Levhası,

✓ Gerektiğinde talep edilen diğer belge ve bilgiler:

- Sanayi Sicil Belgesi,
- Esnaf Sicil Belgesi,
- Marka Tescil Belgesi,
- Patent Kullanım Belgesi,
- Son Bilanço,
- Know-How Sözleşmesi,
- Lisans Sözleşmesi,
- Deşarj İzni,
- Emisyon İzni,
- ISO 14000 Belgesi, (Çevre Yönetimi)

✓ Ekspertiz Raporları

Ticaret ve Sanayi Odaları veya Esnaf ve Sanatkârlar Odası Birliğine gönderilebilecek yazı örneğine (EK:07)'de yer verilmiştir.

1.2.2.1.5. Yetkili Genel Kolluk Örgütünden İstenebilecek Belgeler

✓ Kimlik Belgeleri

Yetkili Polis Karakol Amirliği veya Jandarma Karakol Komutanlığına gönderilebilecek yazı örneğine (EK:08)'de yer verilmiştir

1.2.2.1.6. Sendikal Kuruluşlardan İstenebilecek Belgeler

İşyerinde sendika varsa;

✓ Toplu İş Sözleşmeleri (İşveren veya işçi sendikalarında taraflar arasında belirli bir dönem için imzalanmış)

1.2.2.1.7. Türk Standardları Enstitüsünden İstenebilecek Belgeler;

✓ Ürün Belgesi,

- Ürün Belgesi Başvuru Formu,
- Belgelendirme Öncesi Üretim Yeri İncelemesi İçin Bilgi Formu,
- Ara Kontrollerde Düzenlenen Üretim Yeri İnceleme Raporları,

✓ Sistem Belgesi (Kalite Yönetim Sistemi, Gıda Güveliği Yönetim Sistemi vb.)

- TSE Sistem Belgelendirme Başvuru Formu,
- Müracaat Talep Yazısı,
- Kuruluşun Sistem Dokümanları (Örn. El Kitabı, Prosedürler, İlişkili Dokümanlar v.b.),
- Kuruluşun Çalıştığı Bankalar ve Hesap Numaraları,
- Ticaret Sicil Gazetesinin Kopyası (Kamu kuruluşları ve Yurt Dışı hariç), Kayıtlı Oldukları Oda Sicil Kayıt Belgesi kopyası (Kamu kuruluşları ve Yurt Dışı hariç),

- İmza Sirküleri kopyası (Kamu kuruluşları, Yurt Dışı hariç),
- Varsa Tanıtıcı Dokümanlar.(Broşür, Katalog v.b),
- Çalışan sayısına esas olmak üzere son sigorta bildirgesi (Kamu Kuruluşları, Yurt Dışı ve TSE Sistem Belgelendirme Ücret Talimatında yer alan Ücret Çizelgesinin üst sınırında bulunan kuruluşlar için gerekli değildir),
- KOSGEB destekli müracaatlar için Kosgeb Destek Sözleşmesi fotokopisi ve Müracaat Talep Yazısında Kosgeb Destek Projesine katıldığının belirtilmesi istenilmektedir.
- Belgelendirme Tetkiki veya Ara Tetkiklerde TSE veya firma tarafından düzenlenen diğer belgeler, raporlar,

Türk Standardları Enstitüsü Gıda Sektörü Belgelendirme Müdürlüğü ve/ veya Hizmet Belgelendirme Müdürlüğü'ne gönderilebilecek yazı örneğine (EK:09)'da yer verilmiştir.

1.2.2.1.8. Çevre ve Orman Bakanlığı (Çevre, Orman ve Şehircilik Bakanlığı) ve İl Müdürlüklerinden İstenebilecek Belgeler;

✓ ÇED Olumlu ya da Gerekli Değildir Kararı (ÇED'e tabi tesisler için) veya ÇED'e tabi olmayan tesisler için kapsam dışı olduğunu gösterir yazı,

✓ 3194 Sayılı İmar Kanunun Kapsamında;

12/10/2004 tarihinden sonra yapılmış yapılarla ilgili olarak;

- Yapı kullanma izin belgesi

- İşletmede yapı kullanma izinleri bulunan yapıların dışında 12/10/2004 tarihinden sonra yapılmış bir yapı olmadığına dair tesis yetkilisi tarafından imzalanmış taahhütname,

12/10/2004 tarihinden önce yapılmış yapılarla ilgili olarak;

- İşletmenin bu tarihten önce yapıldığını kanıtlayan resmi bir belge (Belediyeden alınacak resmi yazı, elektrik faturası, su faturası ve benzeri)

-İşletmede 12/10/2004 tarihinden sonra yapılmış bir yapı olmadığına dair tesis yetkilisi tarafından imzalanmış taahhütname,

✓ Ticaret Sicil Gazetesi,

✓ Kapasite Raporu, kapasite raporu yerine geçebilecek yetkili makamlardan alınmış diğer belgeler veya kapasite raporundan muaf olduğuna dair yetkili makamlardan alınmış belge,

✓ İşletme Belgesi veya İşletme Belgesinden muaf olduğuna dair belge,

✓ Vaziyet Planı (İşletme alanındaki tesislerin ve birimlerin yerleşim planları),

✓ İş Akım Şeması ve Proses Özeti (Hammadde kabulünden başlayarak her bir ünitede uygulanacak işlemlerin ayrıntılı açıklaması, gerekli şema, formül ve şekiller, atık kodları)

✓ Ayrıca, emisyon konulu çevre izni için emisyon ölçüm raporu, Gürültü konulu çevre izni için akustik raporu, Atıksu konulu çevre izin raporu için atıksu arıtma tesisi proje onayı, atıksu deşarjı teknik bilgiler listesi, derin deniz deşarjı konulu çevre izin raporu için derin deniz deşarjı proje onayı ile derin deniz deşarjı teknik bilgiler listesi,

✓ Çevre Danışmanlık hizmeti satınalınan firmaya, Çevre Yönetim Birimine veya Çevre Görevlisine ilişkin verilen bilgi ve belgeler,

Çevre, Orman ve Şehircilik Bakanlığı ve İl Müdürlüklerinden Müfettiş tarafından gerek duyulması halinde istenebilecek belgeler olup yazı örneğine (EK:10)' da yer verilmiştir.

1.2.2.2. Meslek veya Kamu Kuruluşlarından Kayıt ve Belgelerin İstenilmesi

İncelemeyi yapacak Müfettiş, gerek işverenler tarafından meslek veya kamu kuruluşlarına verilen ve gerekse de bu kuruluşlarca işyeriyle ilgili olarak düzenlenerek işverenlere verilen kayıt ve belgeleri, bu meslek veya kamu kuruluşları nezdinde bizzat inceleyebileceği gibi, bu kayıt ve belgelerin birer örneklerini çalışma yerine isteyerek de inceleyebilir.

Meslek veya kamu kuruluşlarında bulunan belgeler, Müfettiş tarafından gerek görülmesi halinde rehber ekinde yer alan ve yukarıda her bir başlık altında atıf yapılan yazı şablonu örnekleriyle istenebileceği gibi her bir işletmenin durumuna münhasır farklı yazılarda kullanılabilecektir.

1.2.2.3. Meslek veya Kamu Kuruluşlarından Temin Edilecek Kayıt ve Belgelerden Tespit Edilebilecek Bilgiler;

Meslek veya Kamu Kuruluşlarından Temin Edilecek Kayıt ve Belgeler;

İşyeri sahibinin adı-soyadı, işyerinin unvanı, faaliyet konusu, işyeri adresleri, çalışma izninin veriliş tarihi, sorumlu yöneticinin adı-soyadı, mesleği, noter sözleşmesi başlayış-bitiş tarihleri, üretimi yapılan ürünler ve bu ürünlerin üretim şekli, aşamaları,

İşyerinin oda kayıt bilgileri, adresleri, işyeri kullanım alanı, sermaye ve kıymet durumu, personel durumu, makine ve tesisat durumu, yıllık üretim ve tüketim kapasiteleri,

Çalışanlara işyerindeki görev ve unvanlarına göre yapılacak ücret ve diğer ödemelerle ilgili hususlar (fazla mesai, ücret, kıdem, ihbar, ölüm yardımı vb.), çalışma süreleri, işçilerin ücretleri, tek vardiyada çalıştırılması gereken işçi sayısı,

İşyerinde çalıştırılan kişilerin kimlik bilgileri, işyerindeki görevleri, işyerinde çalışmaya başladıkları tarihlerin,

Tespitine yönelik olarak incelenebilecek belgelerdir.

Kamu Kurum ve Kuruluşlarından istenebilecek bilgi ya da belgelerden tespit edilen bilgiler ile Kurumumuza yapılan bildirimlerin ve de işyeri yasal kayıt ve belgelerinin incelenmesi ve işyeri mahallinde yapılan denetimler sonucunda tespit edilen bilgilerin çapraz kontrolü yapılacaktır. Ancak kamu kurum ya da kuruluşlarına verilen bahse konu bilgi ya da belgeler sosyal sigorta ilişkisinin kurulması ve yürütümü için düzenlenmediğinden, bilgi ya da belgelerin içerikleri irdelenerek, değerlendirilebilecek nitelikte olanlar dikkate alınacaktır.

1.2.2.4. İşyerinde Çalıştırılması Gereken Asgarî Personel Sayısına, Çalışma Süresine ve Ücretin Tespitine Yönelik Meslek veya Kamu Kuruluşlarından Doğrudan Bilgi İstenilmesi;

İşyeri kayıt ve belgeleri, kamu kurum ve kuruluşlarından temin edilen belgeler, işyerinde mahallinde yapılan fiili durumun tespitine yönelik yapılan incelemeler sonucunda, *Müfettiş tarafından gerek görülmesi halinde Meslek veya Kamu Kuruluşlarından işyerinde çalıştırılması gereken asgarî personel sayısı, çalışma süresi ve ücretin tespitine yönelik* ***doğrudan bilgi istenilmesi de mümkündür.***

Ancak, ***doğrudan işyerinde çalıştırılması gereken asgarî personel sayısı, çalışma süresi ve ücretin tespitine yönelik bilgi istem yazılarında, işveren gerçek veya tüzel kişiliğinin ismine veya unvanına yer verilmemesinin*** daha doğru olacağı meslek odaları veya birliklerin genel görüşüdür.

İşyerinde çalıştırılması gereken asgarî personel sayısının, çalışma süresinin ve ücretin tespitine yönelik meslek veya kamu kuruluşlarına yazılacak bilgi isteme yazılarında; yapılan incelemenin yasal dayanağı, inceleme dönemi, yapılan incelemeler sonucu tespit edilen işyerinin

üretim kapasitesi, üretim aşamaları, üretim araçları, araçların kapasitesi, kullanılan teknolojinin büyüklüğü, girdi miktarları, fiili üretim miktarları, işyerinin çalışma sistemi, işyerinde çalışanlara ödenen en az-en çok ücretler, denetim sırasında işyerinde bulunan işçi sayısı, inceleme döneminde üretim faaliyetine ara verilip verilmediği, faaliyetin herhangi bir nedenle durup durmadığı, işyerinin terki, tasfiyesi ve devri gibi bir durumun olup olmadığı, işyerinde grev, lokavt uygulanıp uygulanmadığı, işçilerin ücretsiz izne ayrılıp ayrılmadığı ve sıhhi izin kullanıp kullanmadığı vb. hususların bulunması gereklidir.

Bilgi istem yazılarında yukarıdaki hususlara yer verildikten sonra; inceleme döneminde, aylar itibariyle gerçekleşen fiili üretim için gerekli olan en az işçi sayısı, çalışma süresi (prim ödeme gün sayısı) ve günlük brüt ücret tutarlarının en az ne miktarda olması gerektiği ile ihtiyaç duyulan diğer hususların yazılı olarak bildirilmesi istenilebilecektir.

Asgarî işçilik miktarının tespitine yönelik görüşü alınacak meslek veya kamu kuruluşu, işyerinin kurulu bulunduğu yerde olabileceği gibi, işyerinin kurulu bulunduğu yer ile benzer ekonomik ve sosyal özellikler taşıyan yerler veya ilgili meslek kuruluşlarının merkezleri de olabilir.

1.2.3. İşyeri Mahallinde Yapılacak İşlemler;

1.2.3.1. Yerel Denetim Tutanaklarının Düzenlenmesi;

Yerel denetim; 5510 sayılı Kanunun 4. maddesi 1. fıkrası (a) bendi kapsamındaki sigortalıların çalışma süreleri ve ücretleri ile işyerlerinin mevcut durumlarının tespiti amacıyla Sosyal Güvenlik Kurumunun denetim ve kontrolle görevli memurları tarafından işyerlerinde yapılan denetime denir.

İşin yürütümü için gerekli olan asgarî işçiliğin tespitine ilişkin olarak; işyerinde kayıt dışı sigortalı çalıştırıldığına dair bir bulguya

rastlanılması veya Kuruma bildirilen sigortalıların çalışmalarının fiili çalışma olgusuna dayanmadığı yönünde tereddütlerin hâsıl olması hallerinde işyerinde yerel denetim yapılması gerekmektedir.

Kayıt dışılık, sadece sigortalılık yönünden irdelenmemeli, yasal çalışma sürelerine uyulmaması, gerçek kazanç bildiriminde bulunulmaması gibi uygulamalarla, çalışma gün sayılarının veya kazançlarının da kayıt dışında bırakılmasının söz konusu olabileceği dikkate alınmalıdır.

Vardiya durumunun gerektirdiği hallerde müfettiş tarafından uygun görülecek sayıda yerel denetim yapılarak tutanaklar düzenlenmelidir.

Yapılacak yerel denetimler, 5510 sayılı Kanun ve ilgili mevzuat hükümleri doğrultusunda Başkanlığımız tarafından belirlenen ve bugüne kadar uygulanmakta olan esaslara bağlı kalınmak suretiyle yapılacaktır.

1.2.3.2. Kapasite Kullanım Tutanaklarının Düzenlenmesi;

Bisküvi, dayanıklı pastane ürünleri ve kek imali işyerleri asgarî işçilik incelemesinde göz önünde bulundurulmak üzere üç nüsha halinde "Kapasite Kullanım Tutanağı" (EK:11) düzenlenecek ve rapor ekine konulacaktır.

Kapasite kullanım tutanağının, güncel bilgiler dikkate alınarak ve denetimin yapıldığı gün itibariyle tespit edilerek düzenlenmesi gereklidir.

Bisküvi, dayanıklı pastane ürünleri ve kek imali işyerlerinde yapılacak yerel denetim sonucu, işyerinin faaliyet konusuna göre düzenlenecek kapasite kullanım tutanaklarında aşağıdaki hususların bulunması gerekmektedir.

✓ Bisküvi, dayanıklı pastane ürünleri ve kek imali işyerinin gerçek veya tüzel kişi olan sahibinin adı-soyadı, unvanı işyeri sicil numarası, işyerinin işlem gördüğü sigorta müdürlüğü, adresi,

✓ Bisküvi, dayanıklı pastane ürünleri ve kek imali işyerinin üretim faaliyetiyle, ilgili kurum ve kuruluşlardan alınmış belgelerin alınış yerleri, tarih ve sayıları, sorumlu yönetici belgesi vb.

✓ Bisküvi, dayanıklı pastane ürünleri ve kek imali işyerinin bağlı bulunduğu ticaret veya sanayi odası ve bu kuruluşlar ile ilgili kayıt bilgilerinin tespiti,

✓ Bisküvi, dayanıklı pastane ürünleri ve kek imali işyerinde çalıştırılan personellerin görev dağılımına göre sayıları,

✓ İşyerinde ücretsiz çalışan kişilerin (şirket ortağı, işveren, işverenin 18 yaşından küçük çocuğu, ücretsiz çalışan eşi vb.) olup olmadığı, varsa sayısı,

✓ İşyerindeki vardiya sayısı ve çalışma saatleri,

✓ Günlük / haftalık veya aylık olarak alınan ortalama ana hammadde miktarı,

✓ Bisküvi, dayanıklı pastane ürünleri ve kek imali işyerinde yapılan üretimin cinsi, üretim aşamaları, ortalama günlük olarak üretilebilecek ve üretilen ürün miktarları (ton /kg),

✓ Bisküvi, dayanıklı pastane ürünleri ve kek imali işyerinde bulunan ve faal olan üretim departmanı sayısı ve bu departmanlarda kullanılan makinelerin günlük veya saatlik kapasiteleri,

✓ Bisküvi, dayanıklı pastane ürünleri ve kek imali işyerinde kullanılan yakıt türü (elektrik, doğalgaz, fuel-oil, odun, kömür vb.), günlük yakıt sarf miktarı, (kilovat saat, m3, ton vb.),

✓ Hammadde Alımında Kullanılan Taşıma Araçlarının Sayısı, Cinsi, Kapasitesi,

✓ Ürün Sevkiyatında Kullanılan Taşıma Araçlarının Sayısı, Cinsi, Kapasitesi,

1.2.3.3. İş Etüdüne Yönelik Gözlem Formlarının Oluşturulması

Müfettiş tarafından işin yürütülmesi için gerekli olan asgarî işçiliğin tespitinde iş etüdü yönteminin kullanılmasına karar verilmesi halinde işyeri mahallinde yapılması gereken gözlemler ile bu gözlemlerin kaydedilmesine ve iş etüdü yöntemine ilişkin açıklamalara bu rehberin bir sonraki bölümünde "3.2.1. İş Etüdü" başlığı altında yer verilmiştir.

1.2.3.4. Beyanların Alınması

Bisküvi, dayanıklı pastane ürünleri ve kek imali işyerinde yapılan mahalli kontrol ve yerel denetim neticesi işyeri nitelik/nicelik yapısı ve çalışma esasları tespit edildikten sonra müfettiş tarafından gerekli görülmesi halinde işyeri çalışanları ve işveren yetkilisinin ifadeleri alınabilecektir.

İfade alınmasına gerek görülmesi halinde, inceleme dönemi yılları içinde anılan işyerinde çalışmış olan departman (bölüm) sorumluları ile tecrübeli sigortalıların ifadelerinin alınmasına ve inceleme dönemi yıllarındaki asgarî çalışma düzen bilgilerinin teyit ettirilmesine çalışılmalıdır.

İşveren şirket sahibi ya da yetkilisinin inceleme dönemi ayları/yılları dâhil işyerinde ikmal edilen işin nitelik ve nicelik bilgileri, işlerin ikmal edilmesine yönelik üretim aşamalarında ve kapasitesinde meydana gelen değişiklikler de dâhil gerekli görülen tüm bilgiler hakkında ifadesi alınmalıdır.

Mahalli kontrol ile üretim ve çalışma esasları, sigortalılar ve işveren yetkilisinin alınan ifadeleriyle doğrulanmak suretiyle, açıkça ve yanlış anlamaya mahal verilmeyecek şekilde tutanaklara alınmalıdır.

1.2.4. İşyerine Ait Kayıt ve Belgelerin İncelenmesi;

Bu bölümde, işverenler tarafından düzenlenmesi zorunlu olan kayıt ve belgeler, kayıt ve belgelerin istenilmesi ve incelenmesi hususları açıklanacaktır.

1.2.4.1. Bisküvi, Dayanıklı Pastane Ürünleri ve Kek İmali İşyerlerinin Düzenlemek Zorunda Oldukları Kayıt ve Belgeler;

1.2.4.1.1. Tutulması Zorunlu Defterler;

Bisküvi, dayanıklı pastane ürünleri ve kek imali işyerlerinin düzenlemek zorunda oldukları defterler, kanunî zorunluluk nedenleri ile birlikte aşağıda tablo halinde gösterilmiştir.

Defter Türü	**Kanunî Zorunluluk Nedeni**
Yevmiye Defteri	213 sayılı Vergi Usul Kanunu 182.Madde 6762 sayılı Türk Ticaret Kanunu 66. Madde
Defteri Kebir	
Envanter Defteri	
Karar Defteri	6762 sayılı Türk Ticaret Kanunu 66. Madde (Tüzel Kişi İse)
İmalat Defteri	213 sayılı Vergi Usul Kanunu 203.Madde (7/A seçeneğine göre kayıt ve belge düzenleyenlerin bu defteri tutma zorunluluğu 1996 yılında kaldırılmıştır.)

1.2.4.1.2. Tutulması Zorunlu Belgeler

Bisküvi, dayanıklı pastane ürünleri ve kek imali işyerlerinin düzenlemek zorunda oldukları belgeler kanunî zorunluluk nedenleri ile birlikte aşağıda tablo halinde gösterilmiştir.

Belge Türü	Kanunî Zorunluluk Nedeni
Ücret Ödeme Bordrosu	213 sayılı Vergi Usul Kanunu Madde 238 28.08.2008/ 26981 Resmi Gazetede Yayınlanan Sosyal Sigorta İşlemleri Yönetmeliği (SSİY) Madde 112 12.05.2010/ 27579 tarih sayılı Resmi Gazetede yayınlanan SSİY Madde 105 4857 sayılı İş Kanunu Madde 37
İşçi Özlük Dosyaları (İş Sözleşmesi)	4857 sayılı İş Kanunu Madde 75
Gelir Faturaları ve Sarf Evrakı	213 sayılı Vergi Usul Kanunu 229. ve 232.Madde
Gider Faturaları ve Sarf Evrakı	213 sayılı Vergi Usul Kanunu 229. ve 232.Madde
Gider Pusulaları	213 sayılı Vergi Usul Kanunu 234. Madde
Aylık Prim ve Hizmet Belgeleri	5510 sayılı Sosyal Sigortalar ve Genel Sağlık Sigortası Kanunu 86.Madde
İşyeri ve İşe Giriş Bildirgeleri	5510 sayılı Sosyal Sigortalar ve Genel Sağlık Sigortası Kanunu 8. ve 11.Madde

Muhtasar Beyannameleri	193 sayılı Gelir Vergisi Kanunu 84.Madde
Bölge Çalışma İşçi Bildirim Listeleri	2821 sayılı Sendikalar Kanunu 62. Madde
Çalışma İzni ve Gıda Sicili Belgesi ve Başvuru Belgeleri	Gıda ve Gıda ile Temas Eden Madde ve Malzemeleri Üreten İş Yerlerinin çalışma İzni ve Gıda Sicili ve Üretim İzni İşlemleri ile Sorumlu Yönetici istihdamı Hakkında Yönetmelik Madde 24-25-26-27
Gıda Üretim İzni Belgesi ve Başvuru Belgeleri	Gıda ve Gıda ile Temas Eden Madde ve Malzemeleri Üreten İş Yerlerinin çalışma İzni ve Gıda Sicili ve Üretim İzni İşlemleri ile Sorumlu Yönetici istihdamı Hakkında Yönetmelik Madde 28
Gayrisıhhi Müessese Açılış ve Çalışma Ruhsatı ve ve Başvuru Belgeleri	5272 Sayılı Belediye Kanunu Madde 15 İşyeri Açma ve Çalışma Ruhsatına İlişkin Yönetmelik Madde 17, 18, 19, 21 ve 22

Belge Türü	Kanunî Zorunluluk Nedeni
Sorumlu Yönetici Belgesi	Gıda ve Gıda ile Temas Eden Madde ve Malzemeleri Üreten İş Yerlerinin Çalışma izni ve Gıda Sicili ve Üretim İzni İşlemleri ile Sorumlu Yönetici istihdamı Hakkında Yönetmelik, Madde 18-19, 29, 30 – Gıda ve Gıda ile Temas Eden Madde ve Malzemeleri Üreten İş Yerlerinin Çalışma İzni ve Gıda Sicili ve Üretim İzni İşlemleri ile Sorumlu Yönetici İstihdamı Hakkında Yönetmelikte Değişiklik Yapılmasına Dair Yönetmelik Madde 3- Gıda Üretim ve Satış Yerleri Hakkındaki Yönetmelik, Madde 21
Çevre İzin Belgesi ile Çevre yönetim birimi, çevre görevlisi belgesi veya çevre yeterlilik danışmanlık belgesi	Çevre Kanununca Alınması Gereken İzin ve Lisanslar Hakkında Yönetmelik Çevre Denetim Yönetmeliği Madde- 6, 17, 18, 35, Geçici madde 1 Çevre Görevlisi ve Çevre Danışmanlık Firmaları Hakkındaki Yönetmelik

Kimlik Belgesi	1774 sayılı Kimlik Bildirme Kanunu Madde 6
TESK tarafından düzenlenen Kapasite Raporları veya, TOBB tarafından düzenlenen Kapasite Raporları ve Başvuru Belgeleri	TESK Kapasite Raporu Yönetmeliği, Madde 4, 5, 6 ve 13 5174 sayılı TOBB ile Odalar ve Borsalar Kanunu Madde 9, 12 Oda Muamelat Yönetmeliği Madde 41
Türk Standartlarına Uygunluk Belgesi ve Başvuru Belgeleri, Üretim Yeri İnceleme Raporları (varsa)	TSE Ürün Belgelendirme Yönergesi
Kalite Yönetimi Sistem Belgesi ve Başvuru Belgeleri (varsa),	TS-EN ISO 9001:2000 Kalite Yönetim Sistemi, TS EN ISO 22000 Gıda Güvenliği Yönetim Sistemleri Belgeleri vb.
Periyodik Sağlık Muayeneleriyle İlgili Belgeler ve Sağlık Raporları	Umumi Hıfzıssıhha Kanunu Madde 126
Toplu İş Sözleşmeleri (varsa)	2822 sayılı Toplu İş Sözleşmesi Grev ve Lokavt Kanunu

1.2.4.2. İşverenlerden İstenecek Kayıt ve Belgelerin İbrazı

Bisküvi, dayanıklı pastane ürünleri ve kek imali işyerlerinin asgarî işçilik incelemesi kapsamında, işin yürütüm şartlarını tespit etmek amacıyla inceleme dönemine ait her türlü kayıt ve belgenin incelenmesi esastır.

İşyeri kanunî kayıt ve belgeleri 7201 sayılı Tebligat Kanununa göre düzenlenen "Kayıt ve Belge İncelemesi" konulu kayıt ibraz yazısıyla (EK:02) veya incelemeyi yapacak Sosyal Güvenlik Kurumu Müfettişi ile işveren/işveren vekili arasında karşılıklı imza atılmak suretiyle düzenlenecek "Kayıt ve Belge İsteme Bildirim Tutanağıyla" (EK:03) istenecektir.

1.2.4.3. Kayıt ve Belgelerin İncelenmesi

Bisküvi, dayanıklı pastane ürünleri ve kek imali işyerine ait kayıt ve belgelerin incelenmesi sonucunda saptanan hususlar için, mevzuat hükümleri doğrultusunda Başkanlığımız tarafından belirlenen ve bugüne kadar uygulanmakta olan esaslara ve talimatlarına uygun Kayıt İnceleme Tutanakları ve ekleri düzenlenecektir.

1.2.4.3.1. Defterlerin İncelenmesi

Bisküvi, dayanıklı pastane ürünleri ve kek imali işyeri işvereninin Vergi Usul Kanunu ve Türk Ticaret Kanunu gereği tutmak zorunda oldukları Yevmiye Defteri, Defter-i Kebir, İşletme Defteri, Envanter Defteri, Karar Defteri gibi defterlerin yanı sıra tabi oldukları mevzuat gereği tutulması zorunlu bulunan diğer defterler incelenecektir. Defterler incelenirken;

✓ Defterin türü, ilgili olduğu yıl, onay makamı, onay tarihi ve numarası, defterin kaç sayfa olarak tasdik edildiği, defterin kaç sayfasının muhasebe kayıtları için kullanıldığı,

✓ Defter tutma mükellefiyet durumuna göre yıl sonu kapanış işleminin yapılıp yapılmadığı/ yıl sonu işletme hesap özetinin alınıp alınmadığı, kapanışla ilgili bilgiler,

✓ Defterlere yapılan son muhasebe kayıtlarının tarih ve sıra numaraları,

✓ İşçi ücret giderlerinin defter kayıtlarına tam olarak intikal ettirilip ettirilmediği, defter kayıtlarına intikal eden giderler ile ücret ödeme belgeleri arasında farklılıklar olup olmadığı, farklılıkların nedenleri,

✓ Muhasebe işlemleri defter kayıtlarına intikal ettirilirken Vergi Usul Kanunu ile getirilen usul ve esaslara uyulup uyulmadığı,

✓ Müfettiş tarafından belirlenecek olan asgarî işçilik inceleme yönteminin niteliğine göre; aylık stok miktarları, girdi miktarları, işyerinin üretim safhalarında gerçekleşen fire miktarları, sarfiyat miktarları, üretim miktarları ve satış miktarları ile üretimde kullanılan makine sayıları ve kapasiteleri,

Gibi hususlar müfettiş tarafından gerekli görülmesi halinde tespit edilerek kayıt inceleme tutanağına yazılmalıdır.

1.2.4.3.2. Ücret Ödeme Belgeleri ile İncelenen Sektör Mevzuatı Gereği Düzenlenmesi Zorunlu Bulunan Diğer Belgelerin İncelenmesi,

✓ Ücret ödeme bordrolarının 5510 sayılı Kanunun 102. maddesi 1. fıkrası e bendi 5 numaralı alt bendinde belirtilen hususları içerir şekilde düzenlenip düzenlenmediği,

✓ Ücret ödeme bordrosu dışında ücret ödemelerine yönelik olarak ücret hesap pusulası, gider pusulası, makbuz v.b. bir belgenin düzenlenip düzenlenmediği,

✓ İşyerinde çalıştırılan sigortalılara yapılan brüt ücret ödemeleriyle, bu sigortalılar adına Kurumumuza bildirilen prime esas

kazanç tutarları arasında farklılık olup olmadığı, varsa farklılıkların nedenleri,

✓ İşyeri kayıt ve belgelerinden Bisküvi, dayanıklı pastane ürünleri ve kek imali işyerinde çalıştıkları anlaşılan, ancak; 5510 sayılı Kanunun 4. maddesinin 1 fıkrası (a) bendi hükümlerine göre sigortalılık niteliği bulunmayan kişilerin olup olmadığı, varsa bu kişilerin çalışma şartları, görevleri ve bu kişilere yapılan ücret ödemeleri,

✓ Kurumumuza verilen prim belgelerinde yazılı kişilerle, ücret ödeme belgelerinde yazılı kişilerin, bu kişilere ait çalışma gün sayılarının ve ücretlerinin aynı olup olmadığı,

✓ İşyeri sigortalılarının aylık "30" günden daha az çalıştırılmış gibi Kuruma bildirilmiş olması halinde; sigortalıların ayın geri kalan günlerinde işyerinde çalışıp çalışmadıkları,

✓ Çalışma günleri noksan gösterilen sigortalılarla ilgili olarak 5510 sayılı kanunun 86. maddesi 4. fıkrasında (28.08.2008/ 26981 Resmi Gazetede Yayınlanan Sosyal Sigorta İşlemleri Yönetmeliği Madde 109 fıkra 13 - 12.05.2010/ 27579 tarih sayılı Resmi Gazetede yayınlanan SSİY Madde 102 fıkra 12) belirtilen kayıtlı belgelerin işveren tarafından verilip verilmediği, (sıhhi izinli bulunup bulunmadıkları veya disiplin cezası uygulaması, gözaltına alınması, tutukluluk hali, kısmi istihdama ilişkin hizmet sözleşmesi (kısmi zamanlı), işin gereği düzenlenen puantaj kayıtları, grev, lokavt, genel hayatı etkileyen olaylar, ekonomik kriz, doğal afetler nedeniyle aylık "30" günden daha az çalışıp çalışılmadığı),

✓ Sigortalı olarak bildirilenlerin hizmet akdine dayalı olarak çalışıp çalışmadıkları,

✓ İşveren veya aracılar tarafından işe alınan sigortalıların sigortalı işe giriş bildirgelerinin 5510 sayılı Kanunun 8. maddesinde belirtilen sürelerde Kuruma intikal ettirilip ettirilmediği,

✓ Kurumumuza tescili sağlanan sigortalıların işe giriş bildirgesinde yazılı işe giriş tarihi ile işyerine ait kayıt ve belgelerden tespit edilen işe giriş tarihlerinin mutabık olup olmadığı,

✓ Prim belgelerinin Kurumumuza kanunî süresinde intikal ettirilip ettirilmediği,

✓ Ticaret Sicil Gazetelerinden; İşveren şirketin unvanı, hangi tarihte tüzel kişilik kazandığı, şirket ortaklarının kimler olduğu,

✓ Müfettiş tarafından belirlenecek olan asgarî işçilik inceleme yönteminin niteliğine göre tespit edilebiliyorsa aylık stok miktarları, girdi miktarları, işyerinin üretim safhalarında gerçekleşen fire miktarları, sarfiyat miktarları, üretim miktarları ve satış miktarları ile üretimde kullanılan makine sayıları ve kapasitelerine,

Yönelik vb. tespitlere ilişkin hususlar müfettiş tarafından gerekli görülmesi halinde kayıt inceleme tutanağında yer almalıdır.

İncelenen sektör mevzuatı gereği tutulması zorunlu bulunan defterlerin incelenmesinin temel amacı; işyerinde çalıştırılan kişilerin adı-soyadı, kimlik bilgileri, eğitim durumu, işyerindeki görevi, işe giriş tarihi, işten ayrılma tarihi, ayrılma nedeni, aldığı ücret ve aylık çalışma süresi gibi hususların tespit edilmesidir.

VII. BÖLÜM

ASGARÎ İŞÇİLİK DEĞERLENDİRMESİ

Bu bölümde, bisküvi, dayanıklı pastane ürünleri ve kek imali işyerleri hakkında yapılan inceleme sonucu elde edilen bilgi ve belgelerin sosyal güvenlik mevzuatı açısından değerlendirilmesine dair açıklamalar yer almaktadır.

1. Bisküvi, Dayanıklı Pastane Ürünleri ve Kek İmali İşyerlerinin Kurumumuz Açısından İşyeri Olarak Tescil İşlemleri;

5510 sayılı Kanunun 11. maddesinin birinci fıkrasında sigortalıların işlerini yaptıkları yerler işyeri olarak tanımlanmış, maddenin devamında da işyeri kavramı genişletilerek; İşyerinde üretilen mal veya verilen hizmet ile nitelik yönünden bağlılığı bulunan ve aynı yönetim altında örgütlenen işyerine bağlı yerler, dinlenme, çocuk emzirme, yemek, uyku, yıkanma, muayene ve bakım, beden veya meslek eğitimi yerleri, avlu ve büro gibi diğer eklentiler ile araçlar da işyeri olarak kabul edilmiştir.

5510 sayılı Kanunun 11. maddesinin üçüncü fıkrasına göre işverenler, örneği Kurumca hazırlanacak işyeri bildirgesini en geç sigortalı çalıştırmaya başladığı tarihte Kuruma doğrudan vermek veya iadeli taahhütlü olarak göndermekle yükümlüdürler.

Bisküvi, dayanıklı pastane ürünleri ve kek imali işyerinin; 5510 sayılı Kanunun (4/a) maddesi kapsamında sigortalı çalıştırmaya başlama tarihi itibariyle 11.madde hükümleri doğrultusunda Kurumumuza tescilinin sağlanıp sağlanmadığının tespit edilmesi gerekmektedir.

2. Çalıştığı Anlaşılan Sigortalılara ait Tespitler

5510 sayılı Kanunun 86. maddesi ile 17.04.2008 tarih ve 5754 sayılı Kanunun 50. maddesi ile değişik 7. fıkrasında "Kurumun denetim ve kontrol ile görevlendirilmiş memurlarınca, fiilen yapılan denetimler sonucunda veya işyeri kayıtlarından yapılan tespitlerden ya da kamu idarelerinin denetim elemanlarınca kendi mevzuatı gereğince yapacakları soruşturma, denetim ve incelemeler neticesinde veya kamu kurum ve kuruluşları ile bankalar tarafından düzenlenen belge veya alınan bilgilerden çalıştığı anlaşılan sigortalılara ait olup, bu Kanun uyarınca Kuruma verilmesi gereken belgelerin yapılan tebligata rağmen bir ay içinde verilmemesi veya noksan verilmesi halinde, bu belgelerin Kurumca resen düzenleneceği ve muhteviyatı sigorta primlerinin Kurumca tespit edilerek işverene tebliğ edileceği" hüküm altına alınmıştır.

Bu madde hükmü uyarınca, bisküvi, dayanıklı pastane ürünleri ve kek imali işyerleri asgarî işçilik incelemesi kapsamında, gerek fiilen tespit, gerek işveren tarafından ibraz edilen kayıt ve belgelerin gerekse de çapraz inceleme yoluyla Kamu Kurumlarıyla Meslek Odalarından istenilen belgelerin incelenmesi sonucu Kurumumuza bildirilmediği veya eksik bildirildiği anlaşılan ve kimlik bilgileri tam olarak tespit edilebilen kişilerin çalışmaları karşılığında, aksine bir tespit veya iddia olmadığı sürece 5510 sayılı Kanunun 4. maddesi anlamında sigortalı sayılması, sigortalıların işe başladıkları tarih itibariyle tescillerinin sağlanması ve bu kişilerin çalışma gün sayıları ve kazanç tutarları üzerinden Kuruma verilmesi gereken prim belgelerinin istenilmesi gerekmektedir.

Ancak, uygulamada kimi zaman ilgili mevzuattan kaynaklanan zorunlulukları yerine getirmek adına gerçekte bisküvi, dayanıklı pastane ürünleri ve kek imali işyerinde çalışmadığı halde bazı kişilerle sözleşme yapılması hali de görülebilmektedir.

Bisküvi, dayanıklı pastane ürünleri ve kek imali işyeri yetkilileri veya sözleşme yapılan kişi tarafından bu ve benzeri bir iddianın ileri sürülmesi halinde, kişilerin beyanlarıyla yetinilmeyip beyanların iş sözleşmeleri dışındaki defter ve belgelerle de doğrulanıp doğrulanmadığına bakılmalıdır. Bunun yanında bisküvi, dayanıklı pastane ürünleri ve kek imali işyerinde gerçekte çalışmadığı halde şeklen sözleşme yapıldığı iddia edilen kişinin başka bir işyerinde çalışıp çalışmadığı, sigortalı hizmetlerinin olup olmadığı da göz önünde bulundurulmalıdır.

Yapılacak inceleme sonucu gerçekte bisküvi, dayanıklı pastane ürünleri ve kek imali işyerinde çalışmadığı halde, şeklen sözleşme yapılarak hizmet kazandırıldığı anlaşılan kişilere hizmet kazandırılmamalı, bu gibi kişilerin Kurumumuza tescillerinin sağlanarak adlarına bildirimde bulunulduğunun tespit edilmesi halinde hizmetlerinin iptali sağlanmalıdır.

2.1. Çalışanların Sigortalılık Nitelikleri ve Tescil İşlemleri

İşverenler, 4. maddenin birinci fıkrasının (a) bendi kapsamında sigortalı sayılan kişileri, 7. maddenin birinci fıkrasının (a) bendinde belirtilen sigortalılık başlangıcından önce, sigortalı işe giriş bildirgesi ile Kuruma bildirmekle yükümlüdür. 5510 sayılı Kanunun 4. maddesinin birinci fıkrasının (a) bendinde bağımlı çalışan bir kişinin sigortalı olabilmesi için; bir veya birkaç işverenin yanında çalışması ve çalışmasının hizmet akdine dayalı olması gerektiği, anılan Kanunun 7. maddesinin 1. fıkrasında da sigorta hak ve yükümlülüklerinin bu kişiler için çalışmaya başlanılan tarihten itibaren başlayacağı belirtilmiştir.

Aynı Kanunun 8. maddesi ile de İşverenler, 4. maddenin birinci fıkrasının (a) bendi kapsamında sigortalı sayılan kişileri, 7.maddenin birinci fıkrasının (a) bendinde belirtilen sigortalılık başlangıcından önce, sigortalı işe giriş bildirgesi ile Kuruma bildirmekle yükümlü tutulmuşlardır.

Bisküvi, dayanıklı pastane ürünleri ve kek imali işyerinde çalışanların öncelikli olarak 5510 sayılı Kanunun 4. maddesi birinci fıkrası (a) bendi kapsamında sigortalılık durumlarının ortaya konulması, ayrıca 4. madde birinci fıkra (b) ve (c) bendi kapsamında sigortalı sayılanlar ile 6. madde kapsamında işyerinde çalıştığı halde sigortalı sayılmayanlar varsa bunların durumlarının da irdelenmesi, sigortasız çalıştığı tespit edilen çalışanların tescil işlemlerinin yani sigortalılıklarının sağlanması gerekmektedir.

Çalıştırılan kişilerin sigortalılık durumlarının değerlendirilmesi anlamında üzerinde durulması gereken diğer bir husus, sorumlu yöneticilerin sigortalılığıdır. Gıda maddeleri ve gıda ile temasta bulunan madde ve malzemeleri üreten işyerlerinde, üretimin niteliğine göre sorumlu yönetici istihdamı zorunlu olup; sorumlu yöneticilerin ve istihdam edilecekleri işyerlerinin nitelikleri önceki bölümlerde açıklanmış idi.

İnceleme yapılan işyerinde 60 beygir gücünün üzerinde motor gücü bulunuyorsa veya 10 ve üzerinde işçi çalıştırılıyorsa bu iş yerinde bir sorumlu yönetici istihdam edilmesi zorunludur.

Bu şartları sağlamayan iş yerleri için ise azamî 5 iş yeri için bir sorumlu yönetici istihdam edebilecekleri gibi gıda bilimi konusunda eğitim görmüş tekniker ve teknisyen seviyesindeki elemanlar üretimin niteliğine göre en fazla iki iş yerinden sorumlu olacak şekilde istihdam edilebileceklerdir.

Sorumlu yönetici olan kişinin gerekli şartlara haiz olması halinde, ***görev yaptığı tüm işyerlerinden*** sigortalı tescilinin sağlanması zorunludur.

Sorumlu yönetici olarak çalışacak kişilerin noterden onaylı yazılı sözleşme karşılığı çalışmaları zorunlu olduğundan ve Borçlar Kanununun 4. maddesinin birinci fıkrasında da ifade edildiği üzere, hazırlar arasındaki bu nitelikte bir sözleşmenin kurulması anı, sözleşmenin imzalandığı tarih olduğundan, sözleşmenin imzalandığı tarihte ve kapsadığı dönem içinde geçerliliği söz konusudur. Bir başka deyişle, noterden onaylı yazılı sözleşmenin hüküm ve sonuçlarını doğurmaya başladığı an; sözleşmenin kurulma zamanıdır. Dolayısıyla da, sigortalılığın başlangıç tarihi olarak, sözleşmede yazılı başlama tarihinin esas alınması gerekmektedir.

Hatırlanacağı üzere Çevre Denetim Yönetmeliğinin Geçici 1. maddesi ile bu Yönetmeliğin yürürlük (01.01.2009) tarihinden itibaren;

a) Ek-1 listesinde yer alan tesis veya faaliyetler en geç 18 ay içerisinde; Ek-2 listesinde yer alan tesis veya faaliyetler ise en geç 24 ay içerisinde,

b) Altyapı çalışmalarına başlayan Organize Sanayi Bölgeleri, 11 inci maddede belirtilen tesislere sahip belediyeler ve mahalli idare birlikleri, 12 nci maddede belirtilen sağlık kuruluşları veya hastaneler, 24 ay içerisinde,

Çevre yönetim birimlerini kurma, çevre görevlisi istihdam etme veya çevre yönetimi hizmetini alma zorunlulukları vardır.

İnceleme konusu işyerinin Çevre Danışmanlık Yeterlik Belgesi sahibi bir firmadan fatura karşılığında çevre yönetimi hizmetini satın aldığının ispatı halinde bu konuda yapılacak bir işlem bulunmamaktadır. Ancak bu hizmetin satın alındığının ispat edilmemesi halinde Yönetmelik eki ile Ek:1'de sayılan işletmelerden biri kapsamında ise Çevre Yönetim Birimi bulunup bulunmadığı ve en az iki çevre görevlisinin (Çevre

Görevlisi ve Çevre Danışmanlık Firmaları Hakkında Yönetmelik Madde 8) çalıştırılıp, çalıştırılmadığının, Yine Çevre Denetim Yönetmeliği eki Ek:2'de sayılan işletmelerden ise de en az bir çevre görevlisi çalıştırma zorunluluğunun yönetmeliğin yürürlük tarihi ve öngörülen sürelerde dikkate alınarak değerlendirilmesi gerekmektedir.

2.2. Çalışma Gün Sayılarının Tespitine İlişkin Değerlendirmeler

Çalışma hayatında bir işçinin aylık ücret karşılığı çalışması mümkün olduğu gibi, günün belli saatlerinde saatlik olarak çalışması da mümkündür ve günlük hayatımızda da her zaman bu ve benzeri şekilde adlandırılan çalışma biçimlerine sıkça rastlanmaktadır.

Aylık ücret karşılığı çalışan personelin/işçilerin günde bir saat çalışması halinde dahi Kurumumuza tam gün bildirilmesi, bu çalışmanın bir aylık zaman dilimini kapsaması halinde de; Kurumumuza ay bazında 30 günlük çalışma süresi (prim ödeme gün sayısı) bildirilmesi gereklidir. Esasen, aylık ücret karşılığı çalışan sigortalıların çalışma gün sayılarının hesaplanmasında bir sorun bulunmamaktadır.

Bisküvi, dayanıklı pastane ürünleri ve kek imali işyerlerinde değişik unvan ve görevlerde çalıştırılan sigortalıların görevlerinde çalıştırılan personellerden part-time, kısmi çalışma esasları dışında çalıştırılanların ayda "30 gün" üzerinden Kurumumuza bildirilmesi gerekmektedir.

Kısmi, part-time vb. şekilde çalıştırıldığı belirtilen işçilerin çalışma gün sayıları tespit edilirken; çalıştıkları işyerlerinin açılış-kapanış saatleri, çalışma süreleri, yaptıkları işin niteliği vb. unsurlar dikkate alınmalıdır.

4857 sayılı İş Kanunu ve İş Süreleri Tüzüğü hükümlerinden hareketle; kısmi, part-time (saat ücreti karşılığı) çalıştırılan sigortalıların prim ödeme gün sayılarının hesaplanmasında bir günlük çalışma süresi 7,5 saat olarak kabul edilmeli ve aylık toplam çalışma saati sayısının

7,5 a bölünmesi suretiyle prim ödeme gün sayısının hesaplanması, kesirli rakamların kesirli kısımlarının tama iblağ edilerek 1 gün olarak değerlendirilmesi gerekmektedir.

Prim Ödeme Gün Sayısının(Günlük Çalışma Süresinin Aylık Olarak) hesaplanması

$$\text{Prim Ödeme Gün Sayısı} = \frac{\text{Aylık Toplam Çalışma Saati Sayısı}}{7{,}5}$$

şeklinde formüle edilir.

2.3. Prime Esas Kazanç Tutarlarının Tespitine İlişkin Değerlendirmeler

5510 sayılı Kanunun 80. maddesi ile sigorta primine tabi olan ödemeler ile sigortalıların Kurumumuza bildirilecek günlük kazançlarının nasıl hesaplanacağı açıkça ortaya konulmuştur. Sosyal sigorta primi matrahı, Kurumca alınması gereken priminin miktarını belirlemek için temel alınan değerdir. Sigortalının kazancından anlaşılması gereken, sigortalının bir ay içerisinde sağlamış olduğu kazançlarından, sigorta primine esas kazanç tutarlarının hesaplanmasında tutara dahil edilen/edilmesi gereken ödemelerdir.

Sigortalıların belirli bir zaman ve miktar üzerinden ücret almamaları, prim ödemesi yapılacak ayın belli günlerinde çalışmaması, prim ödenecek ay içindeki bazı günlerde çalışmaması ve ücret almaması, yüzde usulüne göre veya kara katılma ve komisyon ücreti karşılığı çalışması, hem belirli bir zaman ve miktar üzerinden hem de belirli olmayan zaman ve miktar üzerinden ücret alması şeklinde çalışması olasıdır. Bu durumlardan her birine göre sigortalının günlük kazancının hesaplanması değişiklik arz edecektir.

Sigortalı, eğer prim ödenecek ay içindeki bazı günlerde çalışmadığı gibi o günlerde ücret de almamışsa, bu durumda sigortalının prime esas günlük kazancı, sözü edilen aya ait ve prime esas kazanç tutarına tabi olacak nitelikteki kazançlar toplamının yine o ayda ücret aldığı veya hesaplanan çalışma gün sayısına bölünmesi sonucu çıkan meblağdır.

Bisküvi, dayanıklı pastane ürünleri ve kek imali işyerlerinde çalışan sigortalılara yapılan ücret ödemeleri aylık olduğu gibi, haftalık veya günlük olarak da yapılabilmektedir.

Fiiliyatta, bisküvi, dayanıklı pastane ürünleri ve kek imali işyerlerinde vasıfsız işçi olarak çalışanlar haricindekilerin ücretlerinin asgarî ücretin üzerinde olduğu bilinmektedir. Bu nedenle, özellikle bisküvi, dayanıklı pastane ürünleri ve kek imali işyerlerinde Sorumlu Yönetici, Çevre Görevlisi, İşletme Müdürü, Fabrika Müdürü, Satınalma Sorumlusu, Pazarlama Sorumlusu, Depo Sorumlusu, Laboratuar Hizmetlerinde Çalışan Mühendis, Tekniker veya Teknisyen, Üretim Sorumlusu, Usta /Ustabaşı, Arıza ve Bakım Onarım Sorumlusu vb. unvanlarda çalıştırılan kişilerin ücretlerinin ve dolayısıyla adlarına Kurumumuza bildirilmesi gereken SPEK tutarlarının tespitinde kaydi ve fiili tespitlere öncelik verilmelidir.

Gerek vasıflı ve gerekse de vasıfsız personel olarak çalışan kişiler için Kurumumuza bildirilmesi gereken prime esas kazanç tutarlarının tespitinde; yapılacak incelemeler sonucu elde edilen bilgi ve belgelerin göz önünde bulundurulması ve İş Kanununa göre belirlenen ve “16” yaşından büyük işçiler için geçerli olan aylık/günlük asgarî ücret miktarı dikkate alınarak hesaplanması gerekmektedir.

Prime esas günlük kazancın hesaplanması;

$$\text{Prime Esas Günlük Kazanç} = \frac{\text{Brüt Ücretler Toplamı (Sigorta Primine Tabi Olan Ödemeler)}}{\text{Ay İçindeki Çalışma Gün Sayısı (Prim Ödeme Gün Sayısı)}}$$

Şeklinde formüle edilebilir.

Sigortalının günlük kazancının bulunmasından sonra, günlük kazanç tutarı, sigortalının ay içindeki çalışma gün sayısıyla (prim ödeme gün sayısı) çarpılmak suretiyle, işverenin o ay içinde sigortalı için Kurumumuza bildireceği prime esas kazanç tutarı bulunacaktır.

Kuruma bildirilmesi gereken aylık prime esas kazanç tutarının hesaplanması;

Aylık Prime Esas Kazanç Tutarı = Günlük Prime Esas Kazanç Tutarı x İlgili Ay İçindeki Çalışma Gün Sayısı

Şeklinde formüle edilebilir.

Sigortalının bir günlük prime esas tutulacak kazancı, bir ay için prime esas tutulacak kazancının otuzda biridir. Kurumca alınacak primlerin hesabına esas tutulacak günlük kazançların alt ve üst sınırları 5510 sayılı Kanunun 82. maddesiyle sınırlanmıştır.

Bu nedenle de sigortalıların günlük kazançlarının hesaplanmasından sonra Kuruma bildirilmesi gereken aylık kazanç tutarının tespit edilmesi sırasında mutlaka 5510 sayılı kanunun 82. maddesine göre belirlenen prime esas kazanç alt ve üst sınırları da göz önünde bulundurularak işlem yapılmalıdır.

2.4. Bildirimlerin Yeterli Görülmesi Halinde Yapılacak Değerlendirme;

Asgarî işçilik incelemesi kapsamında yapılan incelemeler sonucu, işyerinde çalıştığı 5510 sayılı Kanunun 86. maddesine göre gerek fiilen, gerek işveren tarafından ibraz edilen kayıt ve belgelerden kayden tespit edilen, gerekse de çapraz inceleme yoluyla Kamu Kurumlarıyla Meslek Odalarından istenilen belgelerin incelenmesi sonucu Kurumumuza bildirilmediği veya eksik bildirildiği anlaşılan ve kimlik bilgileri tam olarak tespit edilebilen kişiler adına Kuruma yapılan eksik bildirimlerin tamamlattırılmasını müteakip, ***bildirimlerin işin yürütümü için yeterli görülmesi halinde***, anılan kanunun 85. maddesi hükümlerine göre asgarî işçiliğin tespitine yönelik başkaca bir inceleme yapılmasına gerek bulunmamaktadır.

3. Asgarî İşçiliğin Tespitine İlişkin Değerlendirmeler

3.1. Asgarî İşçilik Uygulaması

Bisküvi, dayanıklı pastane ürünleri ve kek imali işyerlerinden yani üretim işyerlerinden Kurumumuza bildirilmesi gereken asgarî işçiliğin tespitinde; Hizmet sektörlerinden farklı olarak, üretim aşamaları, işyerinin kullanılabilir kapasitesi, fiili kapasitesi, fiili üretim miktarı, kullanılan girdi miktarı, üretimde kullanılan yakıt veya enerji miktarı, meslek veya kamu kuruluşlarının görüşü, emsal işletmelerin üretim ve personel durumları, işyerinde yapılan işlerin etüt edilmesi gibi müfettiş tarafından uygun görülen yöntemin uygulanabilirliğini sağlayacak unsurların tespiti gerekmektedir.

Bu tespitlerden hareketle; işyeri mahallinde yapılan tespitler, işyeri kayıt ve belgelerinin incelenmesi sonucu tespit edilen hususlar, kamu kurum ve kuruluşları ile bankalar tarafından düzenlenen belge veya alınan bilgiler ve inceleme sonucu elde edilen diğer bilgiler dikkate alınarak, işyerlerinde çalıştırılan / çalıştırılması gereken kişi sayılarına

göre Kurumumuza inceleme dönemi aylarında bildirilmesi gereken kişi sayısı ve çalışma gün sayıları belirlenmelidir.

Kuruma bildirilmesi gereken kişi ve/veya çalışma gün sayılarının tespit edilen ücretlerle çarpılması sonucu işin yürütümü için gerekli SPEK tutarları tespit edilmelidir.

Tespit edilen SPEK tutarlarından Kuruma bildirilen ile kayden ve/veya fiilen ve/veya kamu kurum ve kuruluşları ile bankalar tarafından düzenlenen belge veya alınan bilgilerden tespit edilen ve 5510 sayılı Kanunun 86. maddesi değişik 7. fıkrası uyarınca istenen bildirimler düşüldükten sonra –varsa- eksik bildirilen işçilik tutarı tespit edilmeli, tespit edilen eksik işçilik tutarının aynı Kanunun 85. maddesi uyarınca tahakkuku, tebliği ve tahsili cihetine gidilmesi gerektiği önerilmelidir.

3.2. Asgarî İşçilik Uygulamasında Kullanabilecek Yöntemler

5510 sayılı Sosyal Sigortalar ve Genel Sağlık Sigortası Kanununun 85. maddesi ile Asgarî İşçilik Uygulamasında Kullanabilecek Yöntemler;

- ✓ Yapılan işin niteliği,
- ✓ Bünyesinde kullanılan teknoloji,
- ✓ İşyerinin büyüklüğü,
- ✓ Benzer işletmelerde çalıştırılan işçi sayısı,
- ✓ İlgili meslek veya kamu kuruluşlarının görüşünün alınması,

Olarak sıralanmış, ancak; bu sıralama gibi unsurlar ibaresi kullanılarak genişletilmiştir.

Bir işletmede yapılan işin niteliğinin, bünyesinde kullanılan teknolojinin, işyerinin büyüklüğünün belirlenmesi ve bu tespitlerden hareketle asgarî işçiliğin uygulanabilmesi için kullanılabilecek yöntemlerden biri de iş etüdü yöntemidir.

3.2.1. İş Etüdü

Yöntemin esası; işyerinde ikmal edilen işin etüd edilmesi suretiyle bildirilmesi gereken işçi/çalışma gün sayısına ulaşılmasıdır.

İş etüdü, gelişme olanağı yaratabilmek amacıyla, belirli bir olayı ya da etkinliği ekonomiklik ve etkenlik yönünden etkileyen tüm kaynakları ve etmenleri sistematik olarak araştırmaya yönelik ve insan çalışmasını geniş kapsamda inceleyen bir teknik olup özellikle metot (yöntem) etüdü ve zaman etüdü teknikleri için kullanılan genel bir terimdir.

Metot etüdü, daha kolay ve etken yöntemlerin geliştirilmesi, uygulanması ve maliyetlerin düşürülmesi amacı ile bir işin yapılışındaki mevcut ve önerilen yolların sistematik olarak kaydedilmesi ve eleştirilerek incelenmesi olarak tanımlanmıştır.

Asgarî işçilik incelemelerinde ise amaç; işin yürütülebilmesi için bildirilmesi gereken işçi / çalışma gün sayısının tespitidir. Bu nedenle incelemelerde metod etüdü, sadece ***mevcut olan duruma*** ilişkin olarak üretim yolların sistematik olarak kaydedilmesi işleminde kullanılacaktır.

Zaman etüdü ise, nitelikli bir işçinin, belli bir işi, belli bir çalışma hızıyla (performansla) yapması için gereken zamanı saptamak amacıyla geliştirilmiş tekniklerin uygulamasıdır.

İş Etüdü yapılırken sırasıyla;

✓ Etüdü yapılacak iş ya da süreç tanımlanmalı,

✓ En uygun kayıt tekniğini kullanarak doğrudan gözlemle, süreçteki her bir adım sistematik olarak ortaya konulmalı,

✓ Her bir adımda işin amacı, işin yapıldığı yer veya makine, yapan kişi, yapılış yolu ortaya konulmalı, böylece her bir iş adımı ile makine ve/ veya işçi arasındaki ilişki belirlenmeli,

✓ Her bir işin yapılması için gerekli standart zaman hesaplanmalıdır.

Üretim sürecindeki adımların ortaya konulması sırasında şema, diyagram veya tabloların kullanılması önerilen bir durumdur.

Her bir adımda işin amacı, işin yapıldığı yer veya makine, yapan kişi, yapılış yolu ortaya konulurken, adımı gerçekleştirilen mevcut personel sayısı ile asgarî olması gereken personel sayısı durumu birlikte irdelenmelidir. Örneğin bir adımda üç kişi çalıştığı halde bu adım iki kişi ile de yapılabilecekse bu durum kesinlikle ortaya konulmalı ve asgarî işçilik değerlendirmesinde dikkate alınmalıdır.

Her bir işin yapılması için gerekli standart zaman hesaplanırken en uygun iş ölçümü tekniği kullanılarak zaman cinsinden ölçülmesi ve zaman etüdünün kullanıldığı durumlar için ayrıca dinlenme, kişisel gereksinme ve rastlantısal durumları kapsayacak payları da ekleyerek, işlem için standart bir zaman bulunmalıdır.

Zaman etüdünde yani standart zamanın belirlenmesinde;

✓ Kronometraj,

✓ İş örneklemesi,

✓ Önceden saptanmış hareket – zaman,

Sistemleri kullanılabilecektir.

3.2.1.1. En uygun kayıt tekniğini kullanarak doğrudan gözlemle, süreçteki her bir adımın sistematik olarak ortaya konulması / Temel Proses Şemaları;

Çoğu zaman ayrıntılı bir etüde girmeden önce, bütün sürece ya da etkinliğe kuş bakışı bakmak yararlıdır. Bu bakış, temel süreç şemasının hazırlanması ile elde edilebilir. Bir temel süreç şeması hazırlanırken yalnızca, belli başlı işlemlerin ve bunların etkinliğini

sağlayan kontrollerin kaydedilmesi gerekir. Bu kayıtta işlemlerin kim tarafından ve nerede yapıldığı yer almaz.

Hazırlanan bu rehberde bisküvi, gofret ve kek üretim şemalarına yani temel proses şemalarına yer verilmiştir. Dayanıklı pastane ürünleri üretim aşamaları bisküvi üretim aşamasına genelde paralel olduğundan ayrıca yer verilmemiştir. Ülkemizde üretim işletmelerinin büyüklükleri ve bu büyüklüğe paralel olarak gelişen teknoloji, ürün çeşitliliği, standart bir üretim yönteminin bulunmasını engellemektedir. Ancak, işletmelerde üretim yöntemleri farklı olsa dahi genel olarak üretim aşamaları aynı olabilmektedir. Özellikle "genel olarak" ibaresi kullanılmış olup bazı işletmelerde üretim aşamalarında bulunan adımların birinin veya birkaçının atlandığı veya birleştirildiği de karşılaşılan durumlardır.

Belirtilen nedenlerle bu rehberde yer alan üretim şemaları, yani temel proses şemaları ile inceleme yapılan işletmedeki üretim adımları gözlem yöntemi ile kıyaslanmalı, duruma göre işletme için yeni proses şemaları oluşturulmalıdır.

Diğer taraftan, tescil ve üretim izni, gayrısıhhi müessese raporu, çevre izni, TSE Uygunluk Belgesi (TSE Markası), TS-EN-ISO 9001:2000 Kalite Yönetim sistemi belgelerinin vb. alınabilmesi için işletmeler tarafından iş akış şemaları oluşturulması gerektiğinden doğrudan işletmelerden de her bir ürün için temel proses şemaları ve /veya iş akış şemaları temin edilebilecektir.

Ancak, bu akış şemalarında da değişikliğin söz konusu olabileceği göz önünde bulundurularak, akış şemaları ile gözlemlenen durum kıyaslanmalı ve hatta gözlemlenen durum ile inceleme yapılan yıl arasında farklılıklar olup olmadığı irdelenmeli ve buna göre yeni temel proses şemaları ve /veya iş akış şemaları oluşturulmalıdır.

3.2.1.2. Her bir adımda işin amacı, işin yapıldığı yer veya makine, yapan kişi, yapılış yolunun ortaya konulması, böylece her bir iş adımı ile makine ve/ veya işçi arasındaki ilişkinin belirlenmesi / İş Akış Şemaları;

İş Akış Şeması: Bir ürün ya da yöntemle ilgili tüm olayların akışını, uygun süreç şeması simgelerini kullanarak sırasıyla belirleyen bir süreç şemasıdır. Üç çeşittir:

- ✓ İşçi tipi : İşçinin ne yaptığını kaydeden iş akımı şeması.
- ✓ Malzeme tipi : Malzemenin nasıl taşındığını ya da nasıl işlendiğini kaydeden iş akımı şeması.
- ✓ Donanım tipi : Aracın nasıl kullanıldığını kaydeden iş akımı şemasıdır.

İş akımı şeması temel süreç şemasının hazırlanmasına benzer bir yolla hazırlanmaktadır. Ancak burada temel proses şemalarındaki her bir adım için; adımın amacı, işin yapıldığı yer veya makine, yapan kişi, yapılış yolunun ortaya konulması gerekmektedir.

3.2.1.3. Her bir işin yapılması için gerekli standart zaman hesaplanması / Çoklu Etkinlik Şemaları

Çoklu Etkinlik Şeması: Birden çok nesnenin (işçi, makine ya da donanım) etkinliklerinin ortak bir zaman ölçeği üzerinde birbirleri ile ilişkili olarak kaydedildiği bir şemadır. Bir zaman ölçeği ile birlikte, değişik işçilerin ve makinelerin etkinliklerini gösteren ayrı ayrı kolonlar çizilince, şema, süreç sırasında işçiler tarafından boş geçirilen süreyi (etkin olmayan süreyi) açık olarak gösterecektir. Aynı zamanda, bir işçinin ya da işçilerin bakması gerekli makinelerin sayısını saptamada da kullanılabilecektir.

İş ölçümü, belirli bir işin yetişmiş bir işçi tarafından belirlenmiş bir çalışma hızı düzeyinde yapılabilmesi için gereken zamanın saptanmasına yarayan tekniklerin kapsar. İş ölçümünün temel amacı; bir işin yapılmasında, toplam süre içindeki etkin olan ve olmayan sürelerin belirlenmesidir. Bu yöntem, sadece etken olmayan sürenin varlığını ortaya çıkarmaz, aynı zamanda işin yapılması için standart zamanların tespitinde de kullanılabilir.

Zaman standartları, metot etüdüyle bağlantılı olarak, diğer birçok amacın yanı sıra bir işçi grubundaki kişilerin iş yükünü ölçmek ve incelemek, makine sayısı, makine hızı, makineyi besleme hızı ya da diğer etkili unsurlar cinsinden, kişi ya da işçi gruplarının iş yükünü tespit etmek amacıyla da kullanılabilmektedir.

Zaman etüdünde yani standart zamanın belirlenmesinde daha önce de belirtildiği gibi;

- ✓ Kronometraj,
- ✓ İş örneklemesi,
- ✓ Önceden saptanmış hareket – zaman,

Sistemleri kullanılabilecektir.

3.2.1.3.1. Kronometraj Metodu

Kronometraj çalışmasının adımları:

- ✓ Gerekli bilgiyi toplama ve yazma,
- ✓ İşlemleri alt bileşenlerine ayırmak,
- ✓ Bu bileşenleri uygun bir sıraya koymak,
- ✓ Kronometre ile her bileşenin zamanını ölçme ve yazma,
- ✓ İşçinin çalışma temposunu belirleme ve yazma,

Zaman etüdü gözlem belgesinde bulunan bütün soruların karşılığı olan bilgi dikkatle doldurulmalıdır. Bu nokta çok önemlidir. Bir kişi yaptığı çalışmayla ilgili koşulları birkaç gün veya ay sonra unutabilir. Eğer formun üzerindeki bilgi tam değilse bu çalışma standart bilgi olarak bir değer taşımaz ve bir yarar sağlamaz.

Bir işin standart zamanı yalnız kendine özgüdür. Bu nedenle, işin tam ve ayrıntılı bir açıklaması gözlem formuna veya buna ek olarak düzenlenecek kâğıtlara yazılmalıdır.

Bir işi baştan sona kadar bir eleman kabul ederek zaman belirleme, birçok durumlarda yeterli bir etüd olmaz. Böyle bir etüd, zaman etüdünün yerini tutmaz. Bir işi, onu oluşturan bileşenlerine ayırmak ve bunları ölçmek kronometrajlı zaman etüdünün en önemli noktasıdır.

Ancak seri üretimin söz konusu olduğu durumlarda, yani tüm makinelerin eş zamanlı olarak çalıştığı ve üretimin hiç aksamadığı durumlarda ki bu durum genelde tam otomatik sistemle çalışan veya tam otomatik sisteme yakın çalışan işletmeler için söz konusudur. Bu işletmelerde tüm makineler akuple edilmiş yani birbirine bağlanmıştır. Bu durumda seri üretim hattı, baştan sona kadar ölçülebilecek ve hatta ölçme yapılmasına gerek olmaksızın makinenin saatlik kapasitesinden ve kapasite raporundan tespit edilen makine randıman oranından hareketle saatte üretilebilecek bisküvi miktarı tespit edilebilecektir. Bisküvi fabrikalarında genelde fırının kapasitesine göre diğer makinelerin kapasiteleri ayarlanmakta, seri üretim hattı, fırının pişirme kapasitesine göre düzenli olarak çalışmaktadır. Bu durumda fırının saatlik kapasitesi tüm üretim hattı için saatlik kapasite olmaktadır. Tespit edilen saatte üretilecek bisküvi miktarından hareketle, incelenen ay içinde üretilen bisküvi miktarının üretilebilmesi için asgarî kaç saat çalışılması gerektiği bulunabilecek, üretim sırasında makine başında bulunması gereken asgarî personel sayısından hareketle de incelenen

ay içindeki toplam çalışma süresi hesap edilebilecektir. Bizim burada zaman etüdü yapmamızdaki amaç, üretim miktarı ile işçi sayısı ve çalışma süresinin ilişkilendirilmesidir ki seri üretimin söz konusu olduğu durumlarda baştan sona tek bir ölçümde görüldüğü üzere bize istediğimiz sonucu verebilecektir.

Yarı otomatik sistemle çalışan bir işletmede dahi bir veya birkaç bisküvi çeşidi için seri üretim yapılıyor olabilecektir. Bu durumda bu bisküvi çeşitleri için baştan sona tek bir ölçüm ile hesaplamalar yapılabilecek, diğer bisküvi çeşitleri için ise her bir bileşen ayrı ayrı ölçülmek zorunda kalınabilecektir.

Kronometraj yönteminde, işin sürekli olarak tekrar eden bileşenleri önce, işin gerekli diğer bileşenleri de daha sonra açıklanır. Bu bileşenlerin başlangıç ve bitiş noktaları açıkça gösterilir.

Bileşenler için belirlenen zamanlardan işlemin zamanı hesap edilebilir.

Bir işçi, bütün iş devri süresince aynı tempoda çalışmayabilir. Zaman etüdü sırasında her bir bileşenin temposu ayrı ayrı yazılarak bu noktanın ortaya çıkması sağlanır.

İşi bileşenlerine ayırırken;

1. Bileşenler yeterli hassasiyette ölçülebilecek kadar uzun olmalıdır.

2. Taşıma zamanları, makine zamanlarından ayrılmalıdır.

3. Sabit bileşenler, değişken bileşenlerden ayrı düşünülmelidir.

Bir iş devresinin sabit olan bileşenleri, değişken bileşenlerden ayrılmalıdır. Sabit bileşenle söylenmek istenen parçanın şekline, uzunluğuna, ağırlığına ve büyüklüğüne bağlı olmama durumudur.

3.2.1.3.1.1. Zaman Ölçme Yöntemleri

En fazla kullanılan üç zaman ölçme yöntemi vardır, bunlar:

1. Sürekli zaman ölçme,

2. Aralıklı zaman ölçme,

3. Akümülatif zaman ölçmedir.

Genel olarak ilk iki yöntem kullanılmaktadır.

3.2.1.3.1.1.1. Sürekli Zaman Ölçme

Bu yöntemle ölçümü yapan ilk bileşenin başlaması ile kronometresini çalıştırır ve çalıştırmayı son bileşenin bitimine dek sürdürür. Her bileşenin sonunda kronometreye bakarak zaman belirler ve bu bileşenin zamanı bittikten sonra bir çıkarma işlemi yapmak suretiyle belli olur.

3.2.1.3.1.1.2. Aralıklı Zaman Ölçme

Aralıklı veya geri dönerek zaman ölçme yönteminde, kronometrenin ibreleri her bileşenin sonunda sıfıra getirilmektedir. Bu suretle her bileşenin başlangıç noktasında düğmeye basılarak kronometre ibreleri sıfıra geçirilir. Bileşenin devamı süresince kronometre çalıştırılır. Bileşenin sonunda etütçü kronometreyi okuyarak yazar. Bu kronometreler sıfır noktasına gelince düğmenin bırakılması ile otomatik olarak çalışmaya başlar. Bu şekilde zaman ölçmenin en büyük üstünlüğü zamanın okunduğu gibi yazılması ve sonradan bir çıkarma işlemini gerektirmemesidir. Bu yönteme yapılan itiraz, geçici bileşenleri, etütçünün düğmeye basmaya devam etmesi ile dikkate almamasıdır. Bu düşünce de pek değer kazanmamıştır.

3.2.1.3.1.1.3. Akümülatif Zaman Ölçme

Bu yöntemle iki kronometre birbirine bir kaldıraç ile bağlanarak bileşenlerin zamanlarının hemen okunması kolaylaşır. Bu mekanizma

öyle bir biçimde yapılmıştır ki, ikinci kronometre çalışmaya başladığı zaman, birincisi kendiliğinden durur. Kronometre okunur okunmaz sıfıra getirilebilir ve daha doğru bir okuma sağlanabilir.

3.2.1.3.1.2. Ölçme Yöntemlerine İlişkin Genel Değerlendirme;

İncelemelerde genel olarak ilk iki yöntemden birinin, özellikle aralıklı zaman ölçme yönteminin kullanılması daha uygun olacaktır.

Bu ölçümler yapılırken belirli bir yöntemi bilmeleri ve uygulamaları, işlerine kendilerini verebilmeleri için özendirilmiş olmaları koşuluyla nitelikli işçilerin aşırı bir çaba göstermeksizin doğal olarak erişebilecekleri ortalama üretim düzeyi ölçülmeli, ayrıca dinlenme, kişisel gereksinme ve rastlantısal durumları kapsayacak paylar da eklenerek, işlem için standart bir zaman bulunmalıdır.

Bisküvi, dayanıklı pastane ürünleri ve kek imali işyerlerinde kullanılan makinelerde genel olarak makinenin saatte ne kadar hammaddeyi, mamülü veya ara mamülü işleyebileceği yani saatlik kapasitesi bellidir. Ancak, bu kapasite miktarı dikkate alınırken tespit edilebiliyorsa makinelerin randıman oranının da hesaba katılarak değerlendirmenin yapılması gerektiği ortadadır.

Türkiye Odalar ve Borsalar Birliği Birlik Yönetim Kurulunun 1983/15 sayılı kararı ile Grup 3117 yani işlenmiş unlu ürünler için kapasite raporlarında uygulanacak randıman oranlarına yer verilmiş olup bu kararda;

"a) Bisküvi:

Bisküvi fabrikalarında pişirme ve şekillendirmenin otomatik bantlı fırınlarda veya otomatik olmayan fırınlarda yapıldığı,

1- Otomatik bantlı fırınlarda pişirme zamanının fırının pişme alanına bağlı olduğu ve mamulün çeşidine göre değiştiği, genelde 5-12 dakika sürdüğü, bu sebeple pişirme zamanının kronometrajla tespit

edildiği, bu tip fırınlarda randıman faktörünün % 85 olarak tatbik edildiği,

2- Otomatik pişirme fırını olmayan fabrikalarda fırının kaç tava aldığı ve beher tavanın kaç kg. geldiği tartılarak tespit edildiği, bu tesislerde pişirme zamanının ortalama 13 dakika olarak kabul edildiği, randıman faktörünün % 85 olarak tatbik edildiği,

b) Gofret Bisküvi (Wafers Bisküvi):

1- Otomatik olarak hareket eden plakalı fırınlarda, fırın plakalarının alanı ve fırında pişme zamanı kronometrajla tespit edilmek suretiyle kapasite hesabı yapıldığı, randımanın otomatik bantlı bisküvi pişirme fırınlarında olduğu gibi % 85 olarak alındığı,

2- Otomatik pişirme fırını olmayan fabrikalarda Wafers bisküvi preslerde pişirildiğinden preslerin alanı, mal ağırlığı ve pişirme zamanları kronometrajla tespit edilerek kapasite hesaplandığı, bu preslerde randıman faktörünün % 80 olduğu,"

Açıklanmıştır.

Bisküvi, dayanıklı pastane ürünleri ve kek imali işyerleri için düzenlenen Kapasite Raporlarında bu randıman oranları yer alabileceği gibi, direk kapasite raporunu düzenleyen eksper tarafından tespit edilebilen oranlarda yer alabilmektedir. Eksper tarafından tespit edilen bir oranın bulunması halinde direk işletme için tespit edilen bu oranın esas alınmasının daha doğru olacağı düşünülmektedir.

Örneğin bir fırın saatte 300 kg/h bisküvi pişirme kapasitesine sahipse ve % 85 randımanla çalıştığına ilişkin kapasite raporunda da bir tespit varsa, bu fırında bir saatte ancak 255 kg. bisküvi pişirilebilir demektir. Tespit edilen bu miktar üretimin herhangi bir aşamasında darboğaz yoksa ve seri üretim yapılıyorsa doğrudan tüm üretim hattı için saatlik üretim kapasitesi olarak esas alınabilecektir. Bisküvi imali işyerlerinde genelde (ambalajlama kısmında darboğaz olmadığı sürece)

fırın kapasitesine göre diğer makineler ayarlanmaktadır. Yani fırın için tespit edilen saatlik üretim kapasitesi, tüm üretim hattının saatlik üretim kapasitesi olmaktadır.

Ancak, özellikle yarı otomatik sistemle veya manuel sistemle çalışan işletmelerde genel olarak darboğaz dolum / ambalajlama bölümlerinde yaşanabilmektedir. Örneğin işçiler makine ile bir dakikada ancak 15 paket ambalajlayabiliyorlarsa ve ambalajlanan her bir ürün 200 gr. ağırlığında ise saatte 255 kg. ürün değil ancak 180 kg. ürün ambalajlanabiliyor demektir. Bu gibi durumlarda darboğaz olan bu işlemin süresinin ayrıca ölçülmesi veya kapasite raporundan tespit edilmesi ve ölçülen veya tespit edilen bu sürenin saatlik ambalajlama kapasitesi olarak ayrıca esas alınması gerekmektedir.

Firma tarafından ambalajlamada darboğaz olduğu için tüm üretim hattındaki üretim hızının ambalaj makinesinin kapasitesine göre ayarlandığı yani tüm üretim hattında yukarıdaki örnek için saatte 180 kg. ürünün işlendiği beyan ve tespit edilirse ki bu durumda tespit edilen bu saatlik kapasite tüm üretim hattı için saatlik kapasite olarak esas alınabilecektir.

3.2.1.3.2. İş Örneklemesi

İş örneklemesi, bir işin belirli istatistik kurallara göre seçilen zamanlarda, yapılan bir anlık gözlemlerle tespit edilen elemanlarına bakarak, tümü hakkında sonuçlar çıkaran bir ölçme metodudur.

Belli bir üretim bölgesinde makinelerin boş ve çalışır durumda oldukları sürelerin tam ve doğru görünümünü sağlayabilmek için bu bölgedeki makinelerin sürekli olarak gözlenmesi ve bunların neden boş durduklarının kaydedilmesi gerekir.

Böyle bir işin yapılması da pek olanaklı olmadığına göre, buna benzer bir yöntem uygulanabilmelidir; bu da fabrikada rastgele aralıklarla turlar yapmak ve bu turlarda, hangi makinelerin çalıştığını,

hangilerinin durduğunu, nedenlerini de belirterek kaydetmektir. Bu yaklaşım iş örneklemesi tekniğinin temelidir.

İş örneklemesi, bir ya da bir den çok aynı türden iş sistemi ile ilgili olarak önceden belirlenmiş olan akış türlerinin ortaya çıkma sıklıklarının rastlantısal, kısa süreli gözlemler yoluyla belirlenmesidir.

Yönetimin en önemli problemlerinden biri, işletmenin gidişatı hakkında sayısal verilere dayanan bilgilerin toplanmasıdır. Zira bir işletmenin çalışma alanı büyüdükçe işletmede neler olup bittiğini belirlemek daha da zorlaşır.

İş örneklemesi ile bir faaliyetin yapılış yüzdesini belirlemek, daha açık bir şekilde gözlem sayısı yeterli tutulduğu takdirde, bir işçinin hangi yüzdeyle çalıştığını ve boş beklediğini küçük bir hata payı ile de olsa bulmak, ayrıca çalışma ve boş durma elemanlarını kendi içlerinde daha detaylı sınıflara ayırarak, bu sınıfların yüzdelerini de saptamak mümkündür.

İş örneklemesi, uygulama tekniği bakımından ikiye ayrılır:

1. Tesadüfî gözlemlere dayanan iş örneklemesi,

2. Sistematik gözlemlere dayanan iş örneklemesi.

Sistematik gözlemlerle yapılan iş örneklemesinde, gözlemler eşit zaman aralıkları ile yapılır. Sistematik gözlemlerle yapılan iş örneklemesinin uygulama alanı çok dardır. Bunun nedeni ise, sistematik gözlem yapabilmek için işi teşkil eden elemanların sıra ve süresinin, işi yapan kimsenin davranışından tamamen bağımsız olmasıdır. İşçi gözlem anında pozisyonunu istediği gibi değiştirecek durumda olmalıdır. İşçinin haberi olmadan gözlem yapmak imkânı ise genellikle yoktur.

Tesadüfi gözlemde etüdün yapıldığı toplam periyot içinde, toplam periyodun her anı (dolayısıyla o andaki durum) eşit seçilme

şansına sahiptir. Böyle gözlem yapılan herhangi bir andaki durum, diğer bütün anlardaki durumdan bağımsızdır.

İş Örneklemesi Etüdünün Amacı:

1. Genel fikir edinmek (aksayan noktanın nerede olduğunu öğrenmek gibi),

2. Yönetimin özel zamanlarının belirlenmesine yardımcı olmak (arıza zamanları, boş kalma zamanları v.s.),

3. Özel şartların tahmini (hazırlık, malzeme nakli, gecikme v.s.),

4. İş postası ve makineden faydalanma,

5. Zaman standartları, ilavelerin saptanması ve makine kullanma zamanlarının büyük bir kesinlikle belirlenmesidir.

Tesadüfîlik ve yeter derecede gözlem sayısı iş örneklemesi metodunun bağlı olduğu iki önemli faktördür.

3.2.1.3.3. Önceden Saptanmış Zaman Standartları

Önceden hazırlanmış zaman standartları; gelişmiş teknikler olup, doğrudan gözlemlere ve ölçümlere dayanmadan, çeşitli hareketler için önceden belirlenmiş olan zaman standartlarından yararlanarak, çeşitli işlemlerin yapılması için gereken zamanı saptamak amacıyla uygulanmaktadır.

3.2.1.4. Görev Süreleri ve İş Sürelerinin Tespitinde Dikkate Alınacak Hususlar;

Sabit Görev Zamanı Süresi; Bir departman, üretim süreci veya tanımlı görev gereği herhangi bir işin ikmal edilmesi aşamasında gün içinde asgarî ve düzenli olarak harcanan sürelerin toplamını,

Toplam Görev Zamanı Süresi; Sabit ve değişken görev zamanı sürelerinin toplanması sonucu ilgili departman, üretim süreci veya tanımlı görev yapılması için harcanan toplam sürelerin dakika cinsinden toplamını,

Normal Zaman; Toplam görev zaman süresinin çalışma hızı (performans ratingi) ile çarpılması sonucu elde edilen ve bir görevin yapılması için gerekli olan net zamanı,

Standart Zaman; Normal zamanın, çalışanların performansını etkileyen bütün faktörlerin katılmasına yönelik olarak, saptanan pay yüzdesi ile çarpılması sonucu elde edilen rakamın normal zamana eklenmesi suretiyle bulunan değeri,

İfade etmektedir.

Bu tanımlarda yer alan açıklamalardan hareketle örneğin bir personelin net çalışma süresini hesaplamak istersek;

Bilindiği üzere iş Kanunu gereği bir işçi günde en fazla 7,5 saat çalışabilmektedir. İş Kanunun 68. maddesi gereği işveren tarafından 7,5 saat çalışan işçiye verilmesi gereken yarım saatlik ara dinlenmesi çalışma süresinden sayılmamaktadır. Yani bu süre, 7,5 saatlik çalışma süresini etkilememektedir.

Bu 7,5 saatlik çalışma süresine brüt çalışma süresi dersek, tespit edilebiliyorsa kişinin performansı, kişisel ihtiyaçlar ve giderilemeyen diğer gereksinimler için ayrılan süreler hesaba katıldığında net çalışma süresine ulaşılabilecektir.

Örneğin bir personelin brüt çalışma süresi, 60 dakika X 7,5 saat = 450 dakikadır. Bu kişinin çalışma hızının yani performansının %85 olduğunu varsayarsak 450 x 0,85 =382,50 dakikaya ulaşırız. Bu değer yukarıdaki tanımlamalar dikkate alınınca normal zamana eş değerdir.

Kişisel ihtiyaçlar ve giderilemeyen diğer gereksinimler de işin normal zamanda yapılmasını etkilemektedir. Bu nedenle de, standart zamanın bulunması için personelin performansını etkileyen bütün faktörler hesaba katılarak normal zamana eklenmesi gerekmektedir. Normal zamanın saptanan pay yüzdesi ile çarpılması sonucu elde edilen rakama eklenmesi suretiyle “Standart Zaman” bulunacaktır. Pay

yüzdesinin, bilimsel çalışmalarda %15 olduğu ortaya konulduğundan, Standart zaman; % 85 performansla çalışan bir personel için 382,50 x 1,15 = 439,875 dakika olacaktır.

Yani 439,875-382,50= 57,375 dakika bir personelin kişisel ihtiyaçlar ve direk gereksinimler için aslen normal zamanından ayırdığı süredir.

Bir personelin net çalışma süresini bulmak istiyorsak kişisel ihtiyaçlar ve giderilemeyen diğer gereksinimler için ayrılan bu sürenin normal zamandan düşülmesi gerekmektedir.

Personelin Net Çalışma Süresi = 382,50-57,375 = 325,125 dakika olacaktır. Yani bir personelin 450 dakikalık brüt çalışma süresinde aslen 325,125 dakika net çalışabileceği sonucuna ulaşılacaktır.

Bu personel tarafından sürekli tekrarlanan bir işin yapıldığını ve bu işin yapılma süresinin 25 dakika olduğunu kabul edersek, bu personel tarafından günde yapılabilecek iş sayısı 325,125 / 25 = 13,005 iş olacaktır.

İş süresinden hareketle günlük yapılabilecek iş sayısı tespit etmek istendiğinde de yine kişinin performansı, kişisel ihtiyaçlar ve giderilemeyen diğer gereksinimler için ayrılan sürelerin hesaba katılması gerekmektedir.

Örneğin 25 dakikalık iş süresi bu kez elimizde veri olsun, bu işin net yapılma süresidir. Bu süreden hareketle normal zamanı tespit etmek istersek yine kişinin % 85 performansla çalıştığını varsayarsak bu kişi işi (% 100- % 85 = % 15) daha uzun bir sürede gerçekleştirecektir.

25 x 0,15 = 3,75 dakika,

Bulunan bu dakikaya 25 dakikaya eklediğimizde 25 + 3,75 = 28,75 dakikaya ulaşılacaktır.

Bulunan bu değere kişisel ihtiyaçlar ve giderilemeyen diğer gereksinimler için ayrılan sürede eklenecek olursa bu değerde yine normal zamanın % 15' i olarak alınacak olursa;

28,75 + (28,75 x % 15) = 28,75 + 4,3125= 33,0625 dakika bulunacaktır.

Bu değeri, personelin brüt çalışma süresine böldüğümüzde de günlük olarak bu kişinin yapabileceği iş sayısını bulmuş olacağız. Yani 450 / 33,0625 = 13,610 iş olacaktır.

Görüleceği üzere her iki yöntem kullanıldığında da yaklaşık bir personelin günde 14 işi gerçekleştirebileceği sonucuna ulaşılmaktadır.

Yukarıdaki hesaplamalar dikkate alındığında görüleceği üzere kişisel ihtiyaçlar ve giderilemeyen diğer gereksinimler hesaba katılmaksızın sadece personelin performansı esas alınırsa, düşük yani % 100'ün altında bir performans halinde yapılan iş sayısı azalırken, yüksek performans halinde yapılan iş sayısı yükselecektir.

Sonuç olarak tespit edilebilen düşük, yani % 100'ün altında performans durumu ile kişisel ihtiyaçlar ve giderilemeyen diğer gereksinimler için ayrılan sürelerin hesaba katılması halinde; bir personel tarafından günlük yapılabilecek iş sayısı azalacağından yani diğer bir ifade ile asgarî işçilik incelemelerinde işveren aleyhine sonuç oluşacağından, bu tespitlerin işyeri yetkilinin beyanı ile güçlendirilmesi gerekmektedir.

Müfettiş tarafından düşük performansın, kişisel ihtiyaçlar ve giderilemeyen diğer gereksinimler için ayrılan sürelerin tespit edilememesi hallerinde, işveren lehine personelin brüt çalışma süresinin, bir işin yapılması için gerekli net süreye bölünmesi gerekecektir ki, bu durumda personel tarafından gerçekleştirilen iş sayısı 450 / 25 = 18 iş olacaktır.

Diğer bir yöntem; işçilerin doğrudan net çalışma sürelerinin tespit yöntemidir. Özellikle işyerinde yapılan tespitler ve işyeri

yetkilinin beyanı ile de güçlendirirlersek doğrudan dinlenme süreleri tespit edilebiliyorsa, örneğin Kurumsallaşmış bir işletmede sabah 08.30 da mesainin başladığı, 10.00-10.10 arası 10 dakika çay molası, öğlen 12.30-13.30 arasında yemek molası, öğleden sonra 14.30-14.40 arasında 10 dakika çay molası verildiği ve ayrıca her işçinin öğleden önce ve sonra olmak üzere 10'ar dakika kişisel ihtiyaçlarını giderme hakkının bulunduğu ve mesainin saat 17.00' de bittiğinin, işçilerin düşük veya yüksek performansla çalıştıklarına ilişkin veya giderilemeyen diğer gereksinimler için ayrılan süreye ilişkin başkaca bir tespitin de bulunmadığının varsayılması halinde işçilerin net çalışma süresi, brüt çalışma süresinden ara molalar ve kişisel ihtiyaçların düşülmesi ile bulunabilecektir.

Hesaplama yapılacak olursa;

60 x 7,5 saat = 450 dk - (10 + 10 + 10 + 10) dk. = 410 dk. bulunacaktır.

Bu değer, hesaplamalarda işçilerin net çalışma süresi olarak dikkate alınabilecektir ki bu değerin dahi işverenin lehine olduğu ortadadır. Çünkü bir işçinin sürekli aynı performansta çalışması mümkün değildir. Her işçinin belirli aralıklarda kısa süreli de olsa iş başındaymış gibi gözükse dahi kendisine küçük ara dinlenmeler yaratması insan doğasının gereğidir.

3.2.2. Yerel Denetim, Kapasite Kullanım Tutanaklarına Göre Saptama (Yerel Denetim Nitelik-Nicelik Tespit Tutanakları)

İşyeri yerel denetim ve kapasite kullanım tutanakları (nitelik-nicelik tespit tutanakları), işyerinin fiili durumunu yansıttığından, işin yürütümü için gerekli olan en az işçi sayısının, sigortalılara ödenen ücretlerin ve çalışma süresinin (prim ödeme gün sayısının) saptanmasında kabul edilmesi gereken belgelerdir.

Bahse konu tutanakların yapılan asgarî işçilik incelemesinde esas alınabilmesi, tutanağın düzenlendiği günün üretim aşamalarının, kapasite

değerlerinin (kullanılabilir kapasite, fiilen gerçekleşen yani kullanılan kapasite vb.) inceleme yapılan dönem aylarındaki değerlerle orantılı veya denk olması, yine üretimde ana girdi olarak kullanılan değerlerin (un gibi), yan girdi olarak kullanılan değerlerin (kabartıcılar gibi) ve diğer sarfiyatların (enerji, yakıt, su vb.) orantılı veya denk olmasına bağlıdır. Bu hususları bir arada içermeyen tutanaklar, doğru bilgi edinilmesini sağlamayabileceğinden, asgarî işçilik değerlendirmesinde dikkate alınmaları uygun değildir.

Yukarıda özellikle üretim aşamaları bilgisi de vurgulanmıştır. Çünkü kullanılabilir kapasite, fiilen gerçekleşen kapasite, atıl kapasite vb. inceleme yapılan dönem aylarındaki değerlerle orantılı veya denk olduğu ve günlük olarak aynı miktarda un işlendiği halde üretim aşamalarının daha randımanlı bir şekilde planlanması ile yakıt sarfiyatı azaltılabileceği gibi, işçilik giderleri de azaltılabilecektir. Bu nedenle kıyaslamalar yapılırken üretim aşamaları da dâhil tüm veriler irdelenmelidir.

Yine, mevsimlik işlerde, çalışmanın daraldığı sürede düzenlenmiş tutanaklar, çalışmanın genişletildiği dönem için kullanılamayacağı gibi, çalışmanın yoğun olduğu (genişletildiği) sürede tanzim edilmiş tutanaklarda çalışmanın daraltıldığı süreye yapılacak işlemlerde uygulanmaması gerekmektedir.

İşyerinde yapılan tespitler sonucu birden fazla tutanak düzenlenmiş ise; üretim aşamaları, kapasite, fiili üretim ve teknoloji uygunluğu bulunan ve incelenen aya en yakın düzenleme gününü taşıyan tutanak dikkate alınmalıdır. İncelenen aya göre sonraki bir tarihi taşıyan tutanağın uygulanması gerektiğinde, 5510 sayılı Kanunun 82'nci maddesine göre belirlenen asgarî günlük kazançtan az olmamak kaydıyla asgarî ücret dikkate alınmalıdır.

İşin yürütümü için gerekli olan en az işçilik miktarı, tutanaklardan saptanan

- ✓ İşyerinde çalıştırılan gün işçi sayısı ile,
- ✓ Ödenen en düşük günlük kazancın,

Çarpılması sonucu bulunacak tutar, bir gün için gerekli olan en az işçilik miktarı olarak kabul edilmelidir.

3.2.3. Benzer / Emsal İşletme

Nitelik ve nicelik olarak emsal özellikleri taşıyan, daha açık bir ifadeyle; aynı çevrede bulunan, aynı cins mal veya hizmet üretimi yapan, makine ve araç-gereç sayıları bakımından denklik veya orantılılık bulunan, kullanılabilir kapasitesi ile kullanılan kapasitesi (fiili üretim miktarları) birbirine yakın veya orantılı olan işyerleri "emsal işletme" olarak tanımlanır.

3.2.3.1. Benzer / Emsal İşletmelerin Özellikleri

Emsal işletme tanımından yola çıkarak, benzer işletme olarak seçilecek işletmelerde aşağıda belirtilen hususların bir arada bulunması gerektiği söylenebilir.

✓ İnceleme Konusu İşyeriyle Benzer İşletmelerin Aynı Çevrede Bulunması,

✓ İşyerlerinde Üretilen Mal veya Hizmetlerin Aynı Cins Olması; Örneğin, inceleme konusu işyerinin sadece bisküvi üretmesi halinde, hem bisküvi hem de çikolata üreten bir işyerinin benzer işletme olarak seçilmesi incelemenin sonuçlarının doğrululuğunu tartışılabilir hale getireceğinden uygun değildir.

✓ İşyerleri Arasında Teknoloji ve Üretim Araç Sayılarının Denkliği; Emsal işletme olarak seçilecek işyerleri makine, araç ve gereçler bakımından denk veya orantılı olmalıdır. İşyerlerinin sahip olduğu makine, araç ve gereçler arasındaki orantısızlıklar çalıştırılacak işçi sayısını da etkileyecektir.

✓ Mal veya Hizmet Üretim Kapasiteleri ile Gerçekleşen Üretim Miktarları Arasındaki Denklik; Emsal işletme seçimi yapılırken işyerlerinin kullanılabilir kapasitelerinin yanında kullanılan

kapasitelerinin (gerçekleşen üretim) mutlaka göz önüne alınması gerekmektedir. İşyerlerinin üretim kapasitesi anlamında denkliği, her zaman ve her işyeri için gerekli olan işçi sayısının, çalışma süresinin veya en az işçilik miktarının da denk olacağı anlamına gelmez. İşyerlerinin kurulu bulundukları yerler, sipariş alma, servis, ithalat-ihracat gibi durumlar, kapasiteleri ve gerçekleşen üretimleri denk olan işletmelerde dahi farklı sayı, süre ve ücretle işçi çalıştırılmasını gerektirebilir.

3.2.3.2. Benzer / Emsal İşletmelerle İlgili İncelemeler ve Edinilen Bilgilerin Değerlendirilmesi

Emsal işletme seçimi yapılırken, Kuruma tescilli işyeri dosyaları ayrıntılı olarak incelendikten sonra seçilen işyerleriyle inceleme konusu işyerinin kapasite raporları temin edilmelidir.

İşyeri dosyasından tespit edilen hususlar ile kapasite raporundaki bilgiler karşılaştırılmalı, inceleme konusu işyeri ve emsal işletme olarak seçilen işyerlerinde ayrı ayrı durum tespitleri, iş etütleri yapılmalıdır.

Fiili üretim durumları tespit edilmelidir. Bu nedenle, asgarî işçilik miktarının tespitinde esas alınan üretimde kullanılan girdi miktarları ile çıktı miktarlarının tespitine yönelik olarak emsal işletme olarak seçilen işyerinin kayıt ve belgeleri de incelenmeli, emsal işletme olarak seçilen işyerlerinin kayıt ve belgelerinin inceleme dönemi, denetim konusu işyerinin dönemiyle paralel olmalıdır. Hem inceleme konusu işyerinden hem de emsal işletme olarak seçilen işyerlerinden Kuruma yapılan bildirimler birbiriyle karşılaştırılmalıdır.

Buna göre, inceleme konusu işyerinden aynı dönemde yapılan bildirimler de göz önünde bulundurularak emsal işletme olarak seçilen işyerlerinden inceleme dönemi aylarında Kuruma yapılan bildirimlerden; Prime esas en az kazançlar toplamı, inceleme dönemi aylarındaki en az işçi sayısı veya 5510 sayılı Kanuna (veya 506 sayılı Kanuna) göre belirlenen asgarî günlük kazançtan az olmamak kaydıyla, 4857 sayılı İş Kanunu

gereği 16 yaşından büyük işçiler için saptanan asgarî günlük kazancın 30 günlük tutarı kıstaslarından uygun olanı gerekçesi de belirtilmek suretiyle Kuruma bildirilmesi gereken asgarî işçilik miktarının tespitinde dikkate alınmalıdır.

İnceleme konusu işyeriyle emsal işletmelerdeki çalışmanın mevsimsel dalgalanma durumları da ayrıca değerlendirilmelidir.

İnceleme konusu işyeriyle aynı çevrede bulunan, üretilen ürünleri aynı cins olan, teknoloji ve üretim araç sayıları, mal veya hizmet üretim kapasiteleri ile gerçekleşen üretim miktarları arasındaki denklik bulunan emsal- benzer işletme bulunması çok zor olduğundan daha detaylı açıklamaya girilmemiştir.

3.2.4. Meslek veya Kamu Kuruluşlarından Alınan Bilgiler

Asgarî işçilik miktarının tespitine yönelik inceleme yöntemlerinden birisi de meslek veya kamu kuruluşlarından alınan bilgilerdir. Bir başka deyişle, asgarî, yeterli ve kullanılabilir bilgileri taşıması şartıyla meslek veya kamu kuruluşlarının[23] görüşü, incelemeyi yapan Müfettiş tarafından asgarî işçiliğin tespitinde dikkate alınabilir.

Müfettişler, işverene ait işyerinin kayıt ve belgelerini inceledikten ve yapılan işin niteliği, bünyesinde kullanılan teknoloji, işyerinin büyüklüğünün belirlenmesine yönelik olarak tespitleri gerçekleştirdikten sonra elde ettikleri bilgilere istinaden meslek ve/veya kamu kuruluşlarından bilgi isteyecekleri gibi, yaptıkları incelemeler sonucu elde ettikleri bilgileri işyeri kapasite raporu ile karşılaştırdıktan sonra da bilgi isteyebilirler.

Asgarî işçilik miktarının tespitinde, ilgili meslek veya kamu kuruluşunun görüşünün "dikkate alınacağı" öngörüldüğünden, bunun

---

[23] Bilgi alınabilecek meslek kuruluşları; esnaf ve sanatkâr odaları, ticaret odaları, sanayi odaları, sendikalar, meslek dernekleri, kamu kuruluşları; Bakanlıklar, genel müdürlükler, bölge ve il müdürlükler, belediye başkanlıkları, üniversiteler vb.' dir.

denetim elemanı açısından bir bağlayıcılığı bulunmamaktadır. Ancak, meslek veya kamu kuruluşlarının belli bir uzmanlık gerektiren -*üretim faaliyetlerine ilişkin konularda*- Müfettişten daha fazla deneyim, teknik ve mesleki bilgi sahibi olmaları doğaldır. Nihayetinde, Müfettişlerin meslek veya kamu kuruluşundan aldığı bilgiyi incelemede dikkate alma zorunluluğu bulunmamakla birlikte, bu bilgiyi dikkate almamaları durumunda; düzenleyecekleri raporda alınan bilgilerin dikkate alınmama nedenlerinin gerekçelerinin de açıklanması uygun olacaktır.

3.2.4.1. Meslek Kuruluşlarından Alınan Bilgilerin Değerlendirilmesi

Meslek veya kamu kuruluşlarının günlük çalıştırılacak en az işçi sayısının veya günlük en az prime esas kazancın (işçilik tutarının) bildirilmesi durumlarına göre ayrı ayrı değerlendirme yapılması gerekmektedir.

3.2.4.1.1. Günlük Çalıştırılacak En Az İşçi Sayısının Bildirilmesi

Meslek veya kamu kuruluşlarının bilgi isteme yazılarına istinaden inceleme dönemi aylarında çalıştırılması gereken en az gün işçi sayısı bildirilmesi halinde, işin yürütümü için gerekli olan en az gün işçilik tutarı; 5510 sayılı Kanunun 82. maddesine göre belirlenen prime esas asgarî günlük kazançtan az olmamak kaydıyla İş Kanununa göre saptanan günlük asgarî ücretin gün işçi sayısı çarpımı sonucu bulunur.

3.2.4.1.2. Günlük En Az Prime Esas Kazancın (İşçilik Tutarının) Bildirilmesi

İşin yürütümü için gerekli olan en az işçilik miktarının, bir gün karşılığının bildirilmesi halinde, bu işçiliğin kaç işçinin çalışması karşılığı olduğu yolunda herhangi bir araştırmaya gidilmesine gerek bulunmamaktadır.

Günlük asgarî işçilik miktarının 30 ile çarpılması suretiyle hesaplanacak tutar, Kuruma inceleme dönemi ayında aylık olarak bildirilmesi gereken en az prime esas kazancı teşkil edecektir.

3.2.4.1.3. Kapasite Raporlarıyla İlgili Değerlendirme

İlgili meslek veya kamu kuruluşları tarafından düzenlenmiş Kapasite Raporlarında yazılı bilgileri esas alarak da işin yürütümü için gerekli asgarî işçilik miktarı tespit edebilir.

Ancak, kapasite raporlarının ileriye dönük olarak ve en az bir, en çok üç yıllık süreler için düzenlenmesi nedeniyle, işyerinin fiili durumunu her zaman yansıtmayabilir. Bu nedenle kapasite raporlarında belirtilen girdi kulanım miktar ve oranlarının, üretim miktar ve oranlarının, yıllık fiili gerçekleşme durumlarının gerek işyeri kayıt ve belgelerinden ve gerekse de ilgili meslek veya kamu kurumlarından alınacak bilgilerle doğrulanması gereklidir. Bir başka ifadeyle, Müfettiş öncelikle inceleme konusu işyerinin; kurumsal, kullanılabilir, atıl ve kullanılan kapasitelerini açıkça ve ayrı ayrı ortaya koymak durumundadır.

Gerek işverenden ve gerekse ilgili kamu ve/veya meslek kuruluşlarından temin edilecek kapasite raporunda yazılı bulunan bilgiler ile işyeri kayıt ve belgelerinden tespit edilen işletmenin bilgilerin ışığında kurumsal, kullanılabilir, atıl ve kullanılan kapasitelerinin karşılaştırılarak; işletmenin kapasite kullanım oranına göre aylık çalıştırılacak işçi sayısı ve varsa işçilik gideri bilgilerinden gerekçesi de açıklanarak uygun olduğu sonucuna varılanın esas alınması suretiyle asgarî işçilik miktarının tespiti yapılabilir.

İşin yürütümü için gereken asgarî işçilik miktarının tespit edilmeye çalışıldığı dönemde geçerliliğe sahip kapasite raporu bulunan işletmelerde ilk önce göz önünde bulundurulan işyerinin tam kapasite çalışıp çalışmadığıdır. İşletmenin tam kapasite çalıştığının anlaşılması halinde; kapasite raporunda belirtilen nitelik ve sayıda personelin

işyerinde istihdam edilip edilmediği ve bunların Kuruma sigortalı tescillerinin sağlanıp sağlanmadığının tespiti yapılır. Yapılacak tespite göre çalışanların işyerindeki unvan ve görevlerine göre hayatın olağan şartları ve piyasa koşullarına uygun ücret alıp almadığına yönelik meslek ve kamu kuruluşlarından da yararlanılarak tespitler yapılabilir. Bütün bu tespitlerin ışığında kapasite raporunda belirtilen üretim miktarını sağlayacak sayıda personel istihdam etmediği veya işyerinde istihdam ettiği personellere görev ve unvanlarına uygun ücret ödemediği veya ödediği halde Kuruma bildirmediği anlaşılan işyeri hakkında işin yürütümü için gerekli en az işçiliğin tespiti yapılabilir.

Tam kapasite çalışmadığı (kapasite raporunda belirtilen girdi ve üretim miktarlarının altında) anlaşılan işyerleri hakkında da; üretimde kullanılan girdilerin miktarları (enerji, yakıt, hammadde v.b.) ile fiilen üretilen mamul miktarları arasında gerekli oransal hesaplamalar yapılmalıdır. Oransal hesaplamalar sonucu bulunan değerler; üretim faaliyetinde istihdam edilen personel sayılarıyla da karşılaştırılarak, Kuruma yeterli işçilik bildirilip bildirilmediğinin tespiti yapılmalıdır.

İşyeri kayıt ve belgelerinden tespit edilen fiil üretim kapasitesi ile ilgili meslek ve/veya kamu kuruluşlarından alınacak kapasite raporunda yazılı bilgilerin karşılaştırılması suretiyle, raporda belirtilen hususlar esas alınarak işin yürütümü için gerekli işçilik miktarının tespitinde; istihdam edilmesi (çalıştırılması) gereken işçi sayısı, istihdam edilen işçilere görev ve unvanlarına göre ödenmesi gereken ücret miktarları, kapasite raporlarındaki giderlerden işçilik giderine ait olan giderin günlük tutarı esas alınır.

Burada dikkate alınması gereken diğer önemli bir konu ise; Kapasite raporlarında yer alan personel sayılarının, işveren beyanı ve son iki aylık prim ve hizmet belgeleri esas alınarak belirlenmesi hususudur. Kapasite raporlarında yer alan personel sayıları, yine aynı kapasite raporlarında belirtilen üretim miktarlarını gerçekleştirmek

için belirlenen asgarî personel sayıları değildir. İşyerinde kullanılan teknolojinin atıl kalabileceği gibi, personelin de atıl kalması söz konusu olabileceği hususu göz önünde bulundurulduğunda, örneğin bir makinenin başında asgarî iki personelin bulunması gerekirken üçüncü bir personel bulunduruluyorsa bu üçüncü personelin emeğinin atıl kalacağı ortadadır ve bu üçüncü personel çalıştırılmadığında da aynı makine ile aynı üretim yapılabilecektir. Sonuç olarak üretim aynı kaldığı halde sigortalı sayısının düşmesi her zaman kayıt dışı sigortalı çalıştırıldığının göstergesi olmayabilir. Bu nedenle kapasite raporları esas alınarak inceleme yapılırken, kapasite raporları ile belirlenen üretim miktarına ulaşılabilmesi için asgarî çalıştırılması gereken personel sayıları bulunmalı, gerekirse işverene teyit ettirilmeli ve bu sayılar esas alınarak değerlendirmeler ve kıyaslamalar yapılmalıdır.

3.3. İfadelerin Alınması;

Bisküvi, dayanıklı pastane ürünleri ve kek imali işyerlerinden Kurumumuza bildirilmesi gereken asgarî işçiliğin tespitinde; hizmet sektörlerinden farklı olarak, üretim aşamaları, işyerinin kullanılabilir kapasitesi, fiili kapasitesi, fiili üretim miktarı, kullanılan girdi miktarı, üretimde kullanılan yakıt veya enerji miktarı, meslek veya kamu kuruluşlarının görüşü, işyerinde yapılan işlerin etüt edilmesi gibi unsurların tespitinin de gerektiği daha önce açıklanmıştı.

Bu unsurların tespitine yönelik yapılan mahallen kontrol ve yerel denetim süreçlerinde ve sonrasında, konuyla ilgili olarak işyeri çalışanlarının ve işveren/işveren vekilinin ifadelerinin alınması gerekebilecektir.

İnceleme kapsamında ifadesi alınacak kişilerin inceleme dönemi aylarında işyerinde çalışmış olmalarına özellikle dikkat edilmesi gerekmektedir. İnceleme dönemi aylarında işyerinde çalışan sigortalıların tespit edilememesi halinde; yeni işe başlayan sigortalılardan ustabaşı, usta gibi görevlerde bulunan sigortalıların ifadeleri alınmalı, inceleme dönemi aylarında işyerinin çalışma düzenine ilişkin bilgiler teyit ettirilmelidir.

Gerek işyeri yetkilileri ve gerekse de tanıklarının ifadelerinde genel anlamda; asgarî işçiliğin inceleme yoluyla tespit edileceği dönemde, işyerinin kapsam ve kapasitesi, üretim aşamaları, fiili üretimin aylar itibariyle seyri, üretim araçlarının teknolojisi, çalışan sayısı, çalışma süreleri, çalışmanın mevsimlik olup olmadığı, üretim sürecinde sigortalı sayılmayan kişilerin istihdam edilip edilmediği, devamlı işyeri bulunan işverenlerden hizmet ve/veya mal alınıp alınmadığı v.b. hususlarına ilişkin cevaplar aranılmalıdır.

Bisküvi, dayanıklı pastane ürünleri ve kek imali işyerlerinde çalıştırılan personellerin her birinin üretim süreçlerindeki görevleri ve bu görevlerin yerine getirilme zamanları, çalışma günleri ve vardiya saatleri içerisinde yerine getirilme sayılarının tespiti sırasında işyeri yetkililerinin ve gerekli görülmesi halinde çalışanların ifadeleri alınmalıdır.

Yapılabiliyorsa, kayıt inceleme tutanağının imzalanması aşamasında tespit edilebilen mevzuata aykırı işlemlerin ve raporda hangi yol ve yöntemlerin kullanılacağına karar verilebilmiş olması ve hangi ay ve aylarda eksik işçiliğin ortaya çıktığının tespit edilebilmiş olması hallerinde bu eksik işçiliğin yani kayıt dışılığın sebeplerinin işyeri yetkilisinin beyanı ile ortaya konulması rapor ve eki tutanakların da daha güçlü olmasını sağlayacaktır.

3.4. İşyeri Kayıt ve Belgelerinden ve Kamu Kurum ve Kuruluşlarından Tespit Edilen Bilgilerin Değerlendirilmesi

İşyeri kayıtlarının incelenmesi sırasında, işyerinde çalıştırılan personellerin nitelik ve niceliklerinin tespitine yönelik olarak özellikle özlük dosyaları, ücret ödeme belgeleri, işe giriş bildirgeleri vb. belgelerden ücret, çalışma süreleri, görevleri vb. bilgiler tespit edilmelidir.

Mümkün olabildiğince kayıt dışı çalışanların; künye bilgileri / TC kimlik numaraları / sosyal güvenlik numaraları ve çalışma sürelerinin tespiti ile sosyal güvenlik hakları sağlanmaya çalışılmalı, ücret tespiti

yapılabiliyorsa bu ücretler, yapılamıyorsa ilgili aydaki günlük asgarî ücret / günlük alt sınır prime esas kazanç tutarı esas alınarak bu kişiler adına bildirimlerin yapılması sağlanmalıdır.

Yapılacak tespitler ışığında işyerinde çalıştırılan işçilerin nitelik ve nicelikleriyle ilgili tespit edilen hususlar, asgarî işçiliğin tespitinde fiili üretim için gerekli çalışan sayısı ve ücretleriyle ilgili değerlendirmelerde dikkate alınmalıdır.

İşyerinde çalıştığı tespit edildiği halde künye bilgileri, TC kimlik numaraları veya sosyal güvenlik numaraları tespit edilemediği için primlerinin alınması önerilen ancak hizmet verilemeyen kişiler için önerilecek işçilik tahakkukları uzlaşma kapsamına alınmayacağından raporda ayrıca irdelenmelidir.

İşyeri yasal kayıt ve belgelerinde veya Kamu kurum ve kuruluşlarından elde edilen belge ve bilgilerde sadece çalışanların niceliğine yani sayısına ilişkin tespitlerin yapıldığı durumlarda ve de tespit edilen çalışan sayısı ile Kuruma bildirilen çalışan sayısı arasında farklılıkların olması halinde, bu tespit diğer bilgi veya belgelerle ve / veya yapılabiliyorsa işyeri yetkilisinin beyanı ile güçlendirilmeli, güçlendirilemediği halde yani tek bir belgede yer alan çalışan sayısı esas alınarak işlem önerilmesi hallerinde ise neden bu sayının esas alındığı raporda detayları ile açıklanmalıdır.

Üretim için kullanılan girdi ile üretim sonucu ortaya çıkan mamül miktarları mümkün ise kayıt ve belgelerden tespit edilmeli, bu tespit sırasında stok miktarları göz önünde bulundurulmalı farklılıklar sorgulanmalıdır. Küçük farklılıklarda ise fire durumu göz önünde bulundurulmalıdır.

Ayrıca, tespit imkanı varsa kamu kurum ve kuruluşlarına ait bilgi ve belgelerden elde edilen aylık girdi ve mamul miktarları ile işyeri kayıt ve belgelerinden tespit edilebilen aylık girdi ve mamül miktarları

arasındaki farklılıklar sorgulanmalı, gerekirse işyeri yetkilisinin beyanına başvurulmalıdır.

İşyeri yasal kayıt ve belgelerinden tespit edilen ve işyerinde kullanılan makine sayıları ile kapasite raporlarından tespit edilen makine sayıları ve işyeri mahallinde yapılan tespitler sonucunda ortaya konulan makine sayıları arasında farklılıklar varsa sorgulanmalı, alış ve satış durumu veya hurdaya ayırma yani atıl bırakarak üretimde kullanmama durumları varsa tutanakta açıklanmalıdır.

Üretimde kullanılan sarfiyat miktarlarının (elektrik, kömür, doğalgaz, odun vb.) tespitine gerek görülmesi halinde, işyeri yasal kayıt ve belgelerinden tespit edilen sarfiyat miktarları ile üretilen ürün miktarları arasında doğru orantılı olarak bir artış veya azalış söz konusu değilse durum sorgulanmalı, üretim aşamalarında veya kullanılan teknolojide vb. bir değişiklik olup olmadığı tutanakta açıklanmalıdır.

Müfettiş tarafından, işveren ile birlikte incelemeye ilişkin tutanağın düzenlenmesi esnasında, işverene, kanuni temsilcisine veya vekiline uzlaşma hakkının olduğu hatırlatılmalı ve tutanakta "İşverene/ Kanuni temsilcisine/ vekiline, Kuruma bildirilen sigortalı sayısının, çalışma süresinin veya prime esas kazanç tutarının, işin yürütümü için gerekli olan asgarî işçilik miktarına göre yeterli bulunmaması sebebiyle tespit edilecek fark sigorta primine esas kazanç matrahı üzerinden hesaplanacak sigorta primi ve gecikme cezası ve gecikme zammı ile önerilecek idari para cezaları ile ilgili olarak, 5510 sayılı Kanunun 85. maddesi ve Asgarî İşçilik İncelemelerinde Uzlaşma Yönetmeliği gereğince uzlaşma talebinde bulunabileceği hakkında bilgi verilmiştir." İbarelerine yer verilmelidir.

VIII.BÖLÜM

RAPOR DÜZENLENMESİ

1. Asgarî İşçilik İnceleme Raporu

Bisküvi, dayanıklı pastane ürünleri ve kek imali işyerlerinde işverenin Kuruma, emsaline, yapılan işin nitelik, kapsam ve kapasitesine göre işin yürütülmesi için gerekli olan sigortalı sayısının, çalışma süresinin veya prime esas kazanç tutarının altında bildirimde bulunduğunun saptanması halinde, işin yürütülmesi için gerekli olan asgarî işçilik miktarını, yapılan işin niteliği, bünyesinde kullanılan teknoloji, işyerinin büyüklüğü, benzer işletmelerde çalışan işçi sayısı, ilgili meslek veya kamu kuruluşlarının görüşü gibi unsurlar dikkate alınarak yapılan asgarî işçilik tespitine ilişkin olarak asgarî işçilik inceleme raporu düzenlenmelidir.

Asgarî işçilik inceleme raporu Başkanlığımız iç emir ve talimatlarında belirtilen usul ve esaslar dikkate alınarak hazırlanmalıdır.

2. Rapor Düzenlemesi ile İlgili Diğer Hususlar

✓ İşin yürütümü için gerekli olan asgarî işçilik tespitinde işyerinde çalıştığı tespit edilen ve 5510 sayılı kanunun (4/b) hükmü kapsamında sigortalı olan işveren/işveren şirket ortaklarının, varsa (4/c) kapsamında çalışanların ve aynı Kanunun 6. maddesi uyarınca sigortalı sayılamayan kişilerin de çalışmaları dikkate alınmalıdır.

✓ Bisküvi, dayanıklı pastane ürünleri ve kek imali işyerindeki faaliyetin geçici veya sürekli olarak durdurulduğunun tespit edilmesi halinde; yapılacak incelemelerde mutlaka bu husus göz önüne alınarak, çalışanların çalışma gün sayıları ve prime esas kazanç tutarları bu şekilde hesaplanmalıdır.

✓ İşyerinin kapanması, devri veya intikali gibi durumlarda kıst çalışılan aylar, çalışılan gün sayısı kadar, çalışmanın tam olduğu her ay ise 30 tam gün olarak dikkate alınmalıdır.

✓ İşin yürütümü için gerekli olduğu aylık olarak saptanan asgarî işçilik miktarının, ilgili ayda Kuruma bildirilen prime esas kazanç tutarını aşması halinde aşan kısım asgarî işçilik fark tahakkuk miktarını teşkil edeceğinden 5510 sayılı Kanunun 85. maddesi gereği gerekli işlemler önerilmelidir.

✓ İncelemesi yapılan ayda Kuruma bildirilen prime esas kazançlar toplamı, işin yürütümü için gerekli olduğu belirlenen asgarî işçilikten fazla ise, asgarî işçilik fark tahakkuku söz konusu olmayacaktır.

✓ Ödenen ücret, Kuruma bildirilen sigorta primine esas kazanç tutarından fazla ise, hesaplama işlemi Kuruma bildirilen prime esas kazanç üst sınırı üzerinden yapılmalıdır.

✓ İşyerinde asgarî işçilik incelemesi sonucu tespit edilen tahakkuklar ve/veya işyeri kayıtları, fiili tespitler ile Kamu Kurum ve Kuruluşlarından alınan bilgi/belgelere dayalı tespitlerden kaynaklı ek tahakkukların 5510 sayılı Kanunun hangi maddeleriyle ilgili olduğu (59, 85, 86. maddeler) ay bazında raporda ayrı ayrı belirtilmelidir.

✓ İşyerinin asgarî işçilik incelemesi sonucu; iş mevzuatı, vergi mevzuatı ve tabi olduğu özel mevzuat yönüyle işlem yapılmasını gerektirecek hususların tespiti halinde konunun bu yönüyle incelenmesine yönelik olarak ayrıca ilgili kamu kurumlarına intikali sağlanmalıdır.

✓ Bisküvi, dayanıklı pastane ürünleri ve kek imali işyerlerinde üretilen ürünlerin perakendecilere sevki için araç çalıştırılması zorunluluğundan hareketle, sevkiyat işlemlerinin kim tarafından yapıldığı tespit edilmeli, fatura karşılığında başka firmalara yaptırıldığının tespiti halinde bu tespit asgarî işçilik tutarının hesaplanmasında göz önünde bulundurulmalıdır.

EKLER

EK-01

İŞYERİ DOSYASI İNCELEME BELGESİ			
1	İşyeri Unvanı	:	
2	İşverenin Adı-Soyadı	:	
3	İşyeri Adresi	:	
4	İşyeri Telefon ve Fax Numarası	:	
5	İşyeri Sicil Numarası	:	
6	İşkolu Kodu İşin Niteliğine Uymuyorsa Önerilen İşkolu Kodu	:	
7	İşyerinin Yasa Kapsamına Alınış Tarihi	:	

8 İşyeri Bildirgesinde Yer Alan;

Sigortalı Sayısı	:	
Asgari Ücret Tutarı	:	
Azami Ücret Tutarı	:	

9 İşyeri Hakkında Varsa;

	Adedi	Konusu
Yakınma		
İhbar		
Şikayet		

10 İşyerinden Kuruma Yapılan Bildirimler;

Yıl/Ay	Sigortalı Sayısı	Gün Sayısı	SPEK Tutarları
20…../1			
/2			
/3			
/4			
/5			
/6			
/7			
/8			
/9			
/10			
/11			
/12			

11 İşyerinde Yapılan Durum Tespitlerinde Çalıştığı Saptanan Sigortalıların;

Sigorta Sicil No	Adı-Soyadı	İşe Giriş Tarihi	Aldığı Ücret

12 İşyerinde Varsa;

	Devir	Tasfiye	Terk	İntikal
Tarih				
Açıklama				

13	Bildirimlere Ara Verildiyse	Nedeni	:	
		Süresi	:	
14	Son Olarak Çalıştırılan Sigortalı Sayısı		:	
15	İşyerinin Adres Değişikliği Oldu İse Yeni Adresi		:	
16	İşveren Tüzel Kişiliğinde Değişiklik Varsa Yeni Hali		:	
17	Yapılmış Yerel Denetimlerde İşçi Sağlığı ve İş Güvenliği Mevzuatı Yönünden varsa Görülen Eksiklikler		:	
18	İşyerinin Nitelik ve Niceliği Hakkında Bilgiler		:	

EK-01

19	**Diğer Bilgiler;**

.....

Müfettiş

EK-02

T.C.
SOSYAL GÜVENLİK KURUMU BAŞKANLIĞI
Müfettişliği

SAYI : Sicil No/……
KONU : Kayıt ve Belge İstemi (İbrazı)

Sayın:

İşvereni/Aracısı bulunduğunuz **.....** sicil sayılı **.....** **.....**adresinde kurulu **……..……** işyeri ile ilgili **.....** dönemine ait kayıt ve belgeleriniz incelenecektir. Bu nedenle, aşağıda işaretlenen kayıt ve belgelerinizin bu yazının alındığı tarihten itibaren (15) gün içinde getirilmesi, aşağıda belirtilen adresimde olmadığım takdirde düzenlenecek tutanakla Kurum yetkililerine teslim edilmesi gerekmektedir.Teftiş yapmaya elverişli koşulları taşıması halinde kayıt ve belgelerinizin işyeri merkezinde de incelenmesi mümkündür. Ancak bu yoldaki isteminizin Yasal süre içerisinde bildirilmesi zorunludur.

İstenilen kayıt ve belgeler bu yazının alındığı tarihten itibaren (15) gün içinde getirilmediği veya incelenmek üzere hangi adreste hazır bulundurulacağı bildirilmediği yahut aynı süre içerisinde zorunlu bir nedene dayanılarak önel istenilmediğinde 5510 sayılı Yasanın 102'inci maddesinin (e) fıkrası uyarınca idari para cezası uygulanacaktır. Kayıt ve belgeleri incelemeye sunacak kişinin yetkili olduğuna dair belgeyi (vekâletname, imza sirküleri v.s.) ibraz etmesi şarttır.

Bilgi edinilmesini rica ederim.

…….

Müfettiş

Telefon : …….

İncelenecek Kayıt ve Belgeler :

1. **(X)** Yasa Gereği Tutulması Zorunlu Olan Defterler (VUK. 182.Madde/TTK. 66.Madde),
2. **(X)** Gelir Ve Gider Belgeleri,(VUK. 229. ve 232.Madde),
3. **(X)** Gider Pusulaları (VUK 234. Madde)
4. **(X)** Ücret Ödeme Bordroları (VUK. 238.Madde./SSİY 112.Madde- Yeni SSİY 105.Madde./İK.37.Madde.),
5. **(X)** Eksik Gün Bildirilnler İçin Eksik Gün Bildiri Formları ve Eki Belgeler (Eski SSİY 109. Madde/ yeni SSİY 102. Madde)
6. **(X)** Sigortalı İşe Giriş Bildirgeleri, Aylık Sigorta Prim Bildirgeleri, İşyeri Bildirgesi (SSGSSK. 8., 11. ve 86. Madde),
7. **(X)** Muhtasar Beyannameler ve Ödeme Makbuzları (GVK. 84.Madde),
8. **(X)** KDV Beyannameleri ve Ödeme Makbuzları (KDV Kanunu)
9. **(X)** Bölge Çalışma Müdürlüğüne Verilen İşçi Bildirim Listeleri (Sendikalar Kanunu 62. Madde),
10. **(X)** İşçi Özlük Dosyaları,Hizmet Akitleri (İş Kanunu 75.Madde),
11. **(X)** İşyerinin Faaliyet Konusu Gereği Tutulması Zorunlu Olan Diğer Dosya ve Belgeler (Açıklaması 2. sayfadadır)
12. **(X)** ……

NOT:
1-Yanıtınızda yazımızın tarihini, sayısını, işyeri sicil numarası ile bu yazımızı aldığınız tarihi de belirtiniz.
2-Zamanaşımı söz konusu olduğu hallerde önel istekleri dikkate alınmaz.
3-İşyeri kayıt ve belgeleri incelenmek üzere **……** adresine getirilecek, alındı belgesi karşılığında teslim edilecektir.
4-Müfettişinin görev adresi **"……"** dır.

EK-02

T.C.
SOSYAL GÜVENLİK KURUMU BAŞKANLIĞI
Müfettişliği

İşyerinin Faaliyet Konusu Gereği Tutulması Zorunlu Olan Diğer Dosya ve Belgelere İlişkin Açıklama;

- ✓ Çalışma İzni ve Gıda Sicili Belgesi ve Başvuru Belgeleri (Gıda ve Gıda ile Temas Eden Madde ve Malzemeleri Üreten İş Yerlerinin Çalışma İzni ve Gıda Sicili ve Üretim İzni İşlemleri ile Sorumlu Yönetici istihdamı Hakkında Yönetmelik Madde 24-25-26-27)

- ✓ Gıda Üretim İzni Belgesi ve Başvuru Belgeleri (Gıda ve Gıda ile Temas Eden Madde ve Malzemeleri Üreten İş Yerlerinin çalışma İzni ve Gıda Sicili ve Üretim İzni İşlemleri ile Sorumlu Yönetici istihdamı Hakkında Yönetmelik Madde 28)

- ✓ Gayrisıhhi Müessese Açılış ve Çalışma Ruhsatı ve ve Başvuru Belgeleri (5272 Sayılı Belediye Kanunu Madde 15 İşyeri Açma ve Çalışma Ruhsatına İlişkin Yönetmelik Madde 17, 18, 19, 21 ve 22)

- ✓ Sorumlu Yönetici Belgesi (Gıda ve Gıda ile Temas Eden Madde ve Malzemeleri Üreten İş Yerlerinin Çalışma izni ve Gıda Sicili ve Üretim İzni İşlemleri ile Sorumlu Yönetici istihdamı Hakkında Yönetmelik, Madde 18-19, 29, 30 – Gıda ve Gıda ile Temas Eden Madde ve Malzemeleri Üreten İş Yerlerinin Çalışma İzni ve Gıda Sicili ve Üretim İzni İşlemleri ile Sorumlu Yönetici İstihdamı Hakkında Yönetmelikte Değişiklik Yapılmasına Dair Yönetmelik Madde 3- Gıda Üretim ve Satış Yerleri Hakkındaki Yönetmelik, Madde 21)

- ✓ Kimlik Belgesi (1774 sayılı Kimlik Bildirme Kanunu Madde 6)

- ✓ TESK tarafından veya TOBB tarafından düzenlenen Kapasite Raporları ve Başvuru Belgeleri (TESK Kapasite Raporu Yönetmeliği, Madde 4, 5, 6 ve 13 - 5174 sayılı TOBB ile Odalar ve Borsalar Kanunu Madde 9, 12 - Oda Muamelat Yönetmeliği Madde 41)

- ✓ Türk Standartlarına Uygunluk Belgesi ve Başvuru Belgeleri, Üretim Yeri İnceleme Raporları (Ürün Belgeleri Varsa) (TSE Ürün Belgelendirme Yönergesi)

- ✓ Kalite Yönetimi Sistem Belgesi / Gıda Güvenliği Yönetim Sistem Belgesi ve Başvuru Belgeleri, Denetim Raporları (Sistem Belgesi Varsa), (TS-EN ISO 9001:2000 Kalite Yönetim Sistemi / TS-EN ISO 22000 Gıda Güvenliği Yönetim Sistemi)

- ✓ Periyodik Sağlık Muayeneleriyle İlgili Belgeler ve Sağlık Raporları (Umumi Hıfzısıhha Kanunu Madde 126)

- ✓ Toplu İş Sözleşmeleri (Toplu İş Sözleşmesi Varsa) (2822 sayılı Toplu İş Sözleşmesi Grev ve Lokavt Kanunu)

- ✓ Tüm Kamu Kurum ve Kuruluşları Tarafından Düzenlenen Denetim Defterleri, Raporları, Tutanakları, Bildiri Yazıları ve Formları (İşyeri Denetim Defteri, Esnaf Teftiş Defteri, Denetim Raporları, TÜİK Kısa Dönemli İş İstatistikleri Üç Aylık Sanayi İstihdam Soru Formu, Sicil Üretim İzni Denetim Formu, Kontrol ve Denetim Tutanağı vb.)

EK-03

T.C.
SOSYAL GÜVENLİK KURUMU BAŞKANLIĞI
Müfettişliği

KAYIT VE BELGE İSTEME BİLDİRİM TUTANAĞI

Sosyal Güvenlik Kurumu **.....** İl Müdürlüğünde **.....** sicil sayılı işyeri dosyasında işlem gören, **.....** adresinde kurulu **.....** işyeri ile ilgili aşağıda işaretli kayıt ve belgelerin **…….....** tarihinden itibaren incelenmek üzere, **.....** 'den istenilmesi ile ilgili olarak düzenlenen tutanaktır.

İşveren/işveren vekili aşağıda işaretli **.....** dönemini kapsayan işyeri kayıt ve belgelerinin tutanağın düzenlendiği gün denetime hazır olmadığını, iş bu tutanağın düzenlendiği tarihten itibaren 15 (on beş) gün içinde denetime hazırlayarak aynı süre içinde aşağıda belirtilen adrese incelenmek üzere getireceğini,aşağıda belirtilen adreste hazır bulunmadığım takdirde düzenlenecek tutanakla Kurum yetkililerine teslim edeceğini bildirmiştir.

Aşağıda işaretli olup istenilen **.....** dönemine ait kayıt ve belgeler bu tutanağın düzenlendiği tarihten 15(on beş) gün içinde getirilmediği veya incelenmek üzere hangi adreste hazır bulundurulacağı bildirilmediği yahut aynı süre içerisinde zorunlu bir nedene dayalı önel isteminde bulunulmadığı takdirde 5510 sayılı Yasanın 102'inci maddesinin (e) fıkrası uyarınca idari para cezası uygulanacağı işveren/işveren vekiline bildirilmiştir.

Bu tutanak **.....** tarihinde **.....** adresinde bir asıl olmak üzere 3 (üç) nüsha olarak düzenlendi, okundu, okutturuldu, doğruluğu ve içeriği kabul edildikten sonra birlikte imza altına alındı. Tutanağın bir örneği imzalayana verildi.

……..	**……..**
İşveren/İşveren Vekili	**Müfettiş**

ADRES :……

İncelenecek Kayıt ve Belgeler :

1. **(X)** Yasa Gereği Tutulması Zorunlu Olan Defterler (VUK. 182.Madde/TTK. 66.Madde),
2. **(X)** Gelir Ve Gider Belgeleri,(VUK. 229. ve 232.Madde),
3. **(X)** Gider Pusulaları (VUK 234. Madde)
4. **(X)** Ücret Ödeme Bordroları (VUK. 238.Madde./SSİY 112.Madde- Yeni SSİY 105.Madde./İK.37.Madde.),
5. **(X)** Eksik Gün Bildirilnler İçin Eksik Gün Bildiri Formları ve Eki Belgeler (Eski SSİY 109. Madde/ yeni SSİY 102. Madde)
6. **(X)** Sigortalı İşe Giriş Bildirgeleri, Aylık Sigorta Prim Bildirgeleri, İşyeri Bildirgesi (SSGSSK. 8., 11. ve 86. Madde),
7. **(X)** Muhtasar Beyannameler ve Ödeme Makbuzları (GVK. 84.Madde),
8. **(X)** KDV Beyannameleri ve Ödeme Makbuzları (KDV Kanunu)
9. **(X)** Bölge Çalışma Müdürlüğüne Verilen İşçi Bildirim Listeleri (Sendikalar Kanunu 62. Madde),
10. **(X)** İşçi Özlük Dosyaları,Hizmet Akitleri (İş Kanunu 75.Madde),
11. **(X)** İşyerinin Faaliyet Konusu Gereği Tutulması Zorunlu Olan Diğer Dosya ve Belgeler (Açıklaması 2. sayfadadır)
12. **(X)** ……

EK-03

T.C.
SOSYAL GÜVENLİK KURUMU BAŞKANLIĞI
Müfettişliği

İşyerinin Faaliyet Konusu Gereği Tutulması Zorunlu Olan Diğer Dosya ve Belgelere İlişkin Açıklama;

- ✓ Çalışma İzni ve Gıda Sicili Belgesi ve Başvuru Belgeleri (Gıda ve Gıda ile Temas Eden Madde ve Malzemeleri Üreten İş Yerlerinin Çalışma İzni ve Gıda Sicili ve Üretim İzni İşlemleri ile Sorumlu Yönetici istihdamı Hakkında Yönetmelik Madde 24-25-26-27)
- ✓ Gıda Üretim İzni Belgesi ve Başvuru Belgeleri (Gıda ve Gıda ile Temas Eden Madde ve Malzemeleri Üreten İş Yerlerinin çalışma İzni ve Gıda Sicili ve Üretim İzni İşlemleri ile Sorumlu Yönetici istihdamı Hakkında Yönetmelik Madde 28)
- ✓ Gayrisıhhi Müessese Açılış ve Çalışma Ruhsatı ve ve Başvuru Belgeleri (5272 Sayılı Belediye Kanunu Madde 15 İşyeri Açma ve Çalışma Ruhsatına İlişkin Yönetmelik Madde 17, 18, 19, 21 ve 22)
- ✓ Sorumlu Yönetici Belgesi (Gıda ve Gıda ile Temas Eden Madde ve Malzemeleri Üreten İş Yerlerinin Çalışma izni ve Gıda Sicili ve Üretim İzni İşlemleri ile Sorumlu Yönetici istihdamı Hakkında Yönetmelik, Madde 18-19, 29, 30 – Gıda ve Gıda ile Temas Eden Madde ve Malzemeleri Üreten İş Yerlerinin Çalışma İzni ve Gıda Sicili ve Üretim İzni İşlemleri ile Sorumlu Yönetici İstihdamı Hakkında Yönetmelikte Değişiklik Yapılmasına Dair Yönetmelik Madde 3- Gıda Üretim ve Satış Yerleri Hakkındaki Yönetmelik, Madde 21)
- ✓ Kimlik Belgesi (1774 sayılı Kimlik Bildirme Kanunu Madde 6)
- ✓ TESK tarafından veya TOBB tarafından düzenlenen Kapasite Raporları ve Başvuru Belgeleri (TESK Kapasite Raporu Yönetmeliği, Madde 4, 5, 6 ve 13 - 5174 sayılı TOBB ile Odalar ve Borsalar Kanunu Madde 9, 12 - Oda Muamelat Yönetmeliği Madde 41)
- ✓ Türk Standartlarına Uygunluk Belgesi ve Başvuru Belgeleri, Üretim Yeri İnceleme Raporları (Ürün Belgeleri Varsa) (TSE Ürün Belgelendirme Yönergesi)
- ✓ Kalite Yönetimi Sistem Belgesi / Gıda Güvenliği Yönetim Sistem Belgesi ve Başvuru Belgeleri, Denetim Raporları (Sistem Belgesi Varsa), (TS-EN ISO 9001:2000 Kalite Yönetim Sistemi / TS-EN ISO 22000 Gıda Güvenliği Yönetim Sistemi)
- ✓ Periyodik Sağlık Muayeneleriyle İlgili Belgeler ve Sağlık Raporları (Umumi Hıfzısıhha Kanunu Madde 126)
- ✓ Toplu İş Sözleşmeleri (Toplu İş Sözleşmesi Varsa) (2822 sayılı Toplu İş Sözleşmesi Grev ve Lokavt Kanunu)
- ✓ Tüm Kamu Kurum ve Kuruluşları Tarafından Düzenlenen Denetim Defterleri, Raporları, Tutanakları, Bildiri Yazıları ve Formları (İşyeri Denetim Defteri, Esnaf Teftiş Defteri, Denetim Raporları, TÜİK Kısa Dönemli İş İstatistikleri Üç Aylık Sanayi İstihdam Soru Formu, Sicil Üretim İzni Denetim Formu, Kontrol ve Denetim Tutanağı vb.)

EK-04

T.C.
SOSYAL GÜVENLİK KURUMU BAŞKANLIĞI
Müfettişliği

SAYI : Sicil No/……
KONU :…….

…….. VALİLİĞİ
(Tarım İl Müdürlüğü)

Kurumumuzda …… sicil sayılı dosyada işlem gören ve …….....adres inde kurulu …… unvanlı işyeri hakkında Müfettişliğimizce yürütülmekte olan inceleme nedeniyle, adı geçen işyeri tarafından Gıda ve Gıda ile Temas Eden Madde ve Malzemeleri Üreten İş Yerlerinin çalışma İzni ve Gıda Sicili ve Üretim İzni İşlemleri ile Sorumlu Yönetici istihdamı Hakkında Yönetmeliğin ilgili maddeleri gereği Müdürlüğünüze verilen bilgi ve belgelere ihtiyaç duyulmuştur.

Bu nedenle özellikle ……-……. dönemine ait olan ve ekte belirtilen belgelerin onaylı nüshalarının 5510 sayılı Kanunun 85'inci maddesi 5'inci fıkrası gereği en geç bir ay içinde ……..…… adresine İVEDİ olarak gönderilmesi gerekmektedir. Aksi takdirde 5510 sayılı Kanunun 102'nci maddesi (f) fıkrası gereği hakkınızda işlem yapılacaktır.

Bilgi edinilmesini ve gereğini rica ederim.

…….
Müfettiş

Adres: …… İrtibat: …… e-posta: ……..
Telefon : …… Fax :…… www : http://www.sgk.gov.tr

……İşyerine ait Kayıt ve Belgeler:

✓ Gıda Üreten İşyerlerine Ait Çalışma İzni ve Gıda Sicili Belgesi ve bu belgenin alınabilmesi için gerekli belgeler;

- Dilekçe,
- Bağlı olduğu meslek kuruluşundan üyelik veya faaliyet belgesi,
- Şirket ana sözleşmesinin yayınlandığı Ticaret Sicil Gazetesi veya noter onaylı nüshası,
- İmza sirküleri sureti,
- Gayrısıhhî Müessese ruhsatı veya noter onaylı nüshası,
- Kapasite raporu,
- Sorumlu yöneticinin noter onaylı sözleşmesi, diploma örneği ve söz konusu iş yerinde sorumlu yönetici olarak çalıştığına dair meslek odasından alacağı belge (meslek odası olmayanlardan istenmeyecektir)

✓ Gıda ile Temas Eden Madde ve Malzemeleri Üreten İşyerlerine Ait Çalışma izni ve Gıda Sicili Belgesi,

✓ Türk Gıda Kodeksinde Tanımı Yapılarak Ürün Tebliği Yayımlanmış Ürünler İçin Üretim İznine Esas Beyanname,

✓ Ürün Kodeksleri (Tebliğleri) Yayımlanmamış Gıdalar İçin Üretim İzni Başvurusu İçin Gerekli Belgeler;

- Dilekçe
- Çalışma İzni ve Gıda Sicili Belgesi Sureti
- Sorumlu Yöneticinin Noter Onaylı Sözleşmesi
- Diploma Örneği
- Sözkonusu İşyerinde Sorumlu Yönetici Olarak Çalıştığına Dair Meslek Odasından Alınacak Belge (Meslek Odası Olmayanlardan İstenmez.)
- Marka Tescil Belgesi (Marka adı yazılabilmesi için Türk Patent Enstitüsü' ne Başvurduğuna Dair Belge ve emtia listesi)
- Üretilecek Ürünün Bileşen Listesi ve Bileşenlerin Miktarı
- Üretim Teknolojisi,
- Üretim Akış Şeması
- Türk Gıda Kodeksi'ne Uygun Etiket Örneği

✓ Gıda ile temas eden madde ve malzemeler için üretim izni almak isteyenler,

- Dilekçe,
- Çalışma izni ve gıda sicili belgesi sureti,
- Sorumlu yöneticinin noter onaylı sözleşmesi, diploma örneği ve söz konusu iş yerinde sorumlu yönetici olarak çalıştığına dair meslek odasından alacağı belge (meslek odası olmayanlardan istenmeyecektir),
- Marka tescil belgesi (marka adı yazılabilmesi için Türk Patent Enstitüsü'ne başvurduğuna dair belge ve emtia listesi),
- Üretim teknolojisi,
- Üretim akış şeması,
- Üretilecek maddenin hangi gıda (katı-sıvı-gıda) ile temasta kullanılacağına dair bilgi, Ham maddenin ticarî ve kimyasal adı, Katkı maddesi kullanılacak ise kullanım amacı ve yüzde miktarı, Boyar madde uygulaması yapılacaksa kullanılan boyaların ticarî ve kimyasal adı ile uluslar arası indeks numarası ayrıca, masterback boyada yüzde miktar ve taşıyıcısı bilgileri,

✓ Gıda Kontrolörleri, Gıda Denetçileri tarafından düzenlenen Kontrol ve Denetim Raporları, Tutanakları ve Formları

EK-05

T.C.
SOSYAL GÜVENLİK KURUMU BAŞKANLIĞI
Müfettişliği

SAYI : Sicil No/……
KONU :…….

…… BELEDİYE BAŞKANLIĞINA

Kurumumuzda …… sicil sayılı dosyada işlem gören ve …….....adresin de kurulu …… unvanlı işyeri hakkında Müfettişliğimizce yürütülmekte olan inceleme nedeniyle, adı geçen işyeri tarafından 5272 Sayılı Belediye Kanunu ve İşyeri Açma ve Çalışma Ruhsatına İlişkin Yönetmeliğin ilgili maddeleri gereği Başkanlığınıza verilen bilgi ve belgelere ihtiyaç duyulmuştur.

Bu nedenle …… dönemine ait olan ve ekte belirtilen belgelerin onaylı nüshalarının 5510 sayılı Kanunun 85'inci maddesi 5'inci fıkrası gereği en geç bir ay içinde ……..…… adresine İVEDİ olarak gönderilmesi gerekmektedir. Aksi takdirde 5510 sayılı Kanunun 102'nci maddesi (f) fıkrası gereği hakkınızda işlem yapılacaktır.

Bilgi edinilmesini ve gereğini rica ederim.

…….
Müfettiş

Adres: …… İrtibat: …… e-posta: ……..
Telefon : …… Fax :…… www : http://www.sgk.gov.tr

……İşyerine ait Kayıt ve Belgeler:

✓ İşyeri Açma ve Çalıştırma Ruhsatı / Çevre Sağlığı Ruhsatı ve Gerekli Belgeler (2 ve 3. Sınıf Gayri Sıhhi Müesseseler için)

Faaliyette Bulunan İşyerleri İçin

- Gayrı sıhhî müesseseler açılış ve çalışma ruhsatı beyannamesi,
- İş akım şeması,
- Yerleşim plânı,
- Sıhhi tesisat projesi,
- Kuyu suyu kullanıldığı durumlarda DSİ' den alınacak belge,
- Kanalizasyon şebekesi bulunmayan yerlerde fosseptik çukuru projesi,
- İtfaiyeden alınacak yazı,
- 50'den fazla işçi çalıştırılan yerlerde doktor sözleşmesi,
- Yapı kullanma izin belgesi (İskân ruhsatı),
- Karayoluna geçiş yolu izin belgesi (Karayoluna geçiş yolu ile bağlantı yapılan işyerleri için),
- Çalışma müdürlüğünden alınacak işletme belgesi,
- Kapasite raporu,
- Sorumlu müdür varsa sözleşmesi,
- İşyerinin demiryolu kenarında olması durumunda TCDD'den alınacak izin yazısı,
- Adres belgesi (Fen işleri müdürlüğünden),
- ✓ İşyeri Denetimine İlişkin düzenlenen rapor, tutanak veya formlar.

Faaliyete başlayacak işyerlerinden, faaliyette bulunan işyerlerinden istenilen belgelere ilâveten aşağıdaki belgeler istenmektedir.

- Plandaki durumunu gösterir yazı (imar müdürlüğünden),
- İşyeri karayolu kenarında ise istimlâk sahasında olup olmadığına dair yazı,
- Askeri tesisler yanında ise sakınca olmadığına dair yazı,

EK-06

T.C.
SOSYAL GÜVENLİK KURUMU BAŞKANLIĞI
Müfettişliği

SAYI : Sicil No/……
KONU :…….

…….. VALİLİĞİ
…….. İl Sağlık Müdürlüğü

Kurumumuzda …… sicil sayılı dosyada işlem gören ve …….....adres inde kurulu …… unvanlı işyeri hakkında Müfettişliğimizce yürütülmekte olan inceleme nedeniyle, adı geçen işyeri tarafından Umumi hıfzısıhha kanunu gereği Müdürlüğünüze verilen bilgi ve belgelere ihtiyaç duyulmuştur.

Bu nedenle ……. dönemine ait olan ve aşağıda belirtilen belgelerin onaylı nüshalarının 5510 sayılı Kanunun 85'inci maddesi 5'inci fıkrası gereği en geç bir ay içinde ……..…… adresine İVEDİ olarak gönderilmesi gerekmektedir. Aksi takdirde 5510 sayılı Kanunun 102'nci maddesi (f) fıkrası gereği hakkınızda işlem yapılacaktır.

Bilgi edinilmesini ve gereğini rica ederim.

…….
Müfettiş

……İşyerine ait Kayıt ve Belgeler:

- ✓ İşyerinde çalışanlara Ait Periyodik Sağlık Muayeneleriyle İlgili Belgeler,
- ✓ Sağlık Raporları
- ✓ Muayene İşlemleriyle İlgili Sağlık Kurumu Kayıtları

Adres: …… İrtibat: …… e-posta: ……..
Telefon : …….. Fax :…….. www : http://www.sgk.gov.tr

EK-07

T.C.
SOSYAL GÜVENLİK KURUMU BAŞKANLIĞI
Müfettişliği

SAYI : Sicil No/……
KONU :……

…… Ticaret ve Sanayi Odası
Veya
……Esnaf ve Sanatkarlar
Odası Birliği

Kurumumuzda …… sicil sayılı dosyada işlem gören ve …….....adres inde kurulu …… unvanlı işyeri hakkında Müfettişliğimizce yürütülmekte olan inceleme nedeniyle, adı geçen işyeri tarafından TESK Kapasite Raporu Yönetmeliği, 5174 sayılı TOBB ile Odalar ve Borsalar Kanunu ve Oda Muamelat Yönetmeliği gereği Odanıza/ Birliğinize verilen bilgi ve belgelere ihtiyaç duyulmuştur.

Bu nedenle ……. dönemine ait olan ve ekte belirtilen belgelerin onaylı nüshalarının 5510 sayılı Kanunun 85'inci maddesi 5'inci fıkrası gereği en geç bir ay içinde …….…… adresine İVEDİ olarak gönderilmesi gerekmektedir. Aksi takdirde 5510 sayılı Kanunun 102'nci maddesi (f) fıkrası gereği hakkınızda işlem yapılacaktır.

Bilgi edinilmesini ve gereğini rica ederim.

…….
Müfettiş

Adres: …… İrtibat: …… e-posta: ……..
Telefon : …….…….. Fax :…….. www : http://www.sgk.gov.tr

……İşyerine ait Kayıt ve Belgeler:

- ✓ Kapasite Raporları,
- ✓ Kapasite İstek Formu,
- ✓ Makinelere Ait Mülkiyet Belgeleri,
- Makinelere Ait Faturalar,
- Gider Makbuzları,
- Defter Kayıtları,
- Makineler Kiralık İse (Makine Kira Sözleşmesi ve Leasing),
- ✓ Çalışanlara Ait Belgeler,
- Son İki Aylık SSK Prim Bildirgeleri,
- Taşeron Sözleşmesi,
- ✓ İşyerine Ait Mülkiyet Belgeleri,
- Tapu,
- İşyeri Kira Kontratı,
- ✓ Ticaret Sicil Gazetesi,
- ✓ Vergi Levhası,
- ✓ Gerektiğinde talep edilen diğer belge ve bilgiler:
- Sanayi Sicil Belgesi,
- Esnaf Sicil Belgesi,
- Marka Tescil Belgesi,
- Patent Kullanım Belgesi,
- Son Bilanço,
- Know-How Sözleşmesi,
- Lisans Sözleşmesi,
- Deşarj İzni,
- Emisyon İzni,
- ISO 14000 Belgesi, (Çevre Yönetimi)
- ✓ Ekspertiz Raporları

EK-08

T.C.
SOSYAL GÜVENLİK KURUMU BAŞKANLIĞI
Müfettişliği

SAYI : Sicil No/……
KONU :……

…… Polis Karakol Amirliği
veya
……Jandarma Karakol Komutanlığı

Kurumumuzda …… sicil sayılı dosyada işlem gören ve …….....adres inde kurulu …… unvanlı işyeri hakkında Müfettişliğimizce yürütülmekte olan inceleme nedeniyle, adı geçen işyeri tarafından 1774 sayılı Kimlik Bildirme Kanunu ve Yönetmeliği gereği Amirliğinize/ Komutanlığınıza verilen bilgi ve belgelere ihtiyaç duyulmuştur.

Bu nedenle ……. dönemine ait olan ve Amirliğinize/ Komutanlığınıza verilen kimlik belgelerininin onaylı nüshalarının 5510 sayılı Kanunun 85'inci maddesi 5'inci fıkrası gereği en geç bir ay içinde …… …..……. adresine İVEDİ olarak gönderilmesi gerekmektedir. Aksi takdirde 5510 sayılı Kanunun 102'nci maddesi (f) fıkrası gereği hakkınızda işlem yapılacaktır.

Bilgi edinilmesini ve gereğini rica ederim.

…….
Müfettiş

Adres: …… İrtibat: …… e-posta: ……..
Telefon : …… Fax :…… www : http://www.sgk.gov.tr

EK-09

T.C.
SOSYAL GÜVENLİK KURUMU BAŞKANLIĞI
Müfettişliği

SAYI : Sicil No/……
KONU :…….

Türk Standartları Enstitüsü
Gıda Sektörü Belgelendirme Müdürlüğü
Ve
Hizmet Belgelendirme Müdürlüğü

Kurumumuzda …… sicil sayılı dosyada işlem gören ve …….....adresinde kurulu …… unvanlı işyeri hakkında Müfettişliğimizce yürütülmekte olan inceleme nedeniyle, adı geçen işyeri tarafından ürün ve hizmet belgelendirmelerine yönelik olarak Başkanlığınıza ve Müdürlüğünüze verilen bilgi ve belgelere ihtiyaç duyulmuştur.

Bu nedenle ……. dönemine ait olan ve ekli sayfada belirtilen belgelerin onaylı nüshalarının 5510 sayılı Kanunun 85'inci maddesi 5'inci fıkrası gereği en geç bir ay içinde …… ……. adresine İVEDİ olarak gönderilmesi gerekmektedir. Aksi takdirde 5510 sayılı Kanunun 102'nci maddesi (f) fıkrası gereği hakkınızda işlem yapılacaktır.

Bilgi edinilmesini ve gereğini rica ederim.

…….
Müfettiş

Adres: …… İrtibat: …… e-posta: ……..
Telefon : …… Fax :…… www : http://www.sgk.gov.tr

……İşyerine ait Kayıt ve Belgeler:

- ✓ Ürün Belgesi,
- Ürün Belgesi Başvuru Formu,
- Belgelendirme Öncesi Üretim Yeri İncelemesi İçin Bilgi Formu,
- Ara Kontrollerde Düzenlenen Üretim Yeri İnceleme Raporları,

- ✓ Sistem Belgesi
- TSE Sistem Belgelendirme Başvuru Formu,
- Müracaat Talep Yazısı,
- Kuruluşun Sistem Dokümanları (Örn. El Kitabı, Prosedürler, İlişkili Dokümanlar vb),
- Kuruluşun Çalıştığı Bankalar ve Hesap Numaraları,
- Ticaret Sicil Gazetesinin Kopyası (Kamu kuruluşları ve Yurt Dışı hariç), Kayıtlı Oldukları Oda Sicil Kayıt Belgesi kopyası (Kamu kuruluşları ve Yurt Dışı hariç),
- İmza Sirküleri kopyası (Kamu kuruluşları, Yurt Dışı hariç),
- Varsa Tanıtıcı Dokümanlar.(Broşür, Katalog v.b),
- Çalışan sayısına esas olmak üzere son sigorta bildirgesi (Kamu Kuruluşları, Yurt Dışı ve TSE Sistem Belgelendirme Ücret Talimatında yer alan Ücret Çizelgesinin üst sınırında bulunan kuruluşlar için gerekli değildir),
- KOSGEB destekli müracaatlar için Kosgeb Destek Sözleşmesi fotokopisi ve Müracaat Talep Yazısında Kosgeb Destek Projesine katıldığının belirtilmesi istenilmektedir.

- ✓ TS EN ISO 22000 Gıda Güvenliği Yönetim Sistemleri Belgesi
- TSE Sistem Belgelendirme Müracaat Formu,
- TSE Sistem Belgelendirme Talimatı,
- TSE Sistem Belgelendirme Ücret Talimatı,
- TSE Sistem Belgelendirme Ücret Çizelgesi,
- Logo Kullanma Talimatı,
- Müşteri Şikayet ve Önerilerinin Değerlendirilmesi Prosedürü,
- Müracaatta Gerekli Evraklar Listesi,

EK-10

T.C.
SOSYAL GÜVENLİK KURUMU BAŞKANLIĞI
Rehberlik ve Teftiş Başkanlığı

KAPASİTE KULLANIM TUTANAĞI
(Bisküvi, Dayanıklı Pastane Ürünleri ve Kek İmali İşyerleri)

I-İŞYERİ VE İŞVERENLE İLGİLİ BİLGİLER	
1. İşverenin Adı-Soyadı/Unvanı	
2. İşlem Gördüğü Sosyal Güvenlik İl Müdürlüğü	
3. İşyeri Sicil Numarası	
4. İşyeri Adresi	
5. Çalışma İzni ve Gıda Sicilinin Alındığı Yer / Tarih/ Sayısı	
6. Tescil ve Üretim İzninin Alındığı Yer / Tarih / Sayısı	
7. Gayri Sıhhi Müessese Açılış ve Çalışma Ruhsatının Alındığı Yer / Tarih / Sayısı	
8- Kapasite Raporunu Düzenleyen Yer / Düzenlenme Tarihi / Geçerlilik Süresi	
9- Türk Standartları Enstitüsü (TSE) Ürün Belgesinin yada Belgelerinin Alınış Tarih / Sayısı (Varsa)	
10- HACCP Belgesi Alınış Tarih / Sayısı	
11- Türk Standartları Enstitüsü (TSE) Sistem Belgelerinin (Kalite, Çevre Yönetim Sistemi, Gıda Güvenliği Yönetim Sistemi vb.) Alınış Tarih / Sayısı (Varsa)	
14- Sorumlu Yöneticinin Adı, Soyadı, Mesleği, Odadan Alınan Belgenin ve Sözleşmenin Tarih / Sayısı, Sözleşme Süresi, Sözleşmede Belirtilen Çalışma Gün ve Saatleri	

EK-10

II-İŞYERİ ÇALIŞANLARININ NİTELİK VE NİCELİĞİ İLE İLGİLİ BİLGİLER		
1- İşyerinde Toplam Çalışan Sayısı		
2- Çalışanların Görevlerine Göre Dağılımı	Sorumlu Yönetici	
	İşletme Müdürü	
	Fabrika Müdürü ve/veya Yardımcısı	
	Satınalma Sorumlusu (Ayrı Bir Departman Varsa, Bu Departmanda Çalışanların Sayısı ve Unvanı)	
	Pazarlama Sorumlusu (Ayrı Bir Departman Varsa, Bu Departmanda Çalışanların Sayısı ve Unvanı)	
	Depo Surumlusu (Ayrı Bir Departman Varsa, Bu Departmanda Çalışanların Sayısı ve Unvanı)	
	Laboratuar Hizmetlerinde Çalışan Mühendis, Tekniker, Teknisyen ve Diğer Çalışan Sayısı, Unvan ve Niteliği	
	Üretim Bölümü Sorumlusu Yada Sorumluları, Sayısı Unvan ve Niteliği	
	Usta/ Ustabaşı Sayısı Ve Çalıştığı Departmanlar	
	Düz İşçi Sayısı (Çalıştıkları Departmanlara Göre Dağılımı)	
	Temizlik Elemanı Sayısı	
	Arıza, Bakım, Onarım Sorumlusu (Ayrı Bir Departman Varsa, Bu Departmanda Çalışanların Sayısı ve Unvanı)	
	Şoför ve Yardımcı Personel Sayısı, Unvanı	
	Üretim Bölümlerinde Çalışan Diğer Personellerin, Çalıştıkları Departmanlar, Unvan ve Sayıları	
	Varsa Muhasebe, Hukuk, ARGE vb. Departmanlarında Çalışan Diğer İdari Personellerin Çalıştığı Departmanlar, Unvanları ve Sayıları	
3- Ücretsiz Çalışan Kişi Sayısı (Şirket Ortakları vb)		
AÇIKLAMALAR:		

EK-10

III-ÜRETİM İLE İLGİLİ BİLGİLER	
1- Günlük Ortalama Olarak Alınan Hammadde Miktarı (Un vb. Miktarı - Ton/gün veya Litre /gün)	
2- İşyerindeki Vardiya Sayısı ve Çalışma Saatleri	
3- Üretilen Ürünün Adı, (Bisküvi, Gofret, Kek, Pasta, Çikolata vb.) Günlük Çalışma Süresi Esas Alındığında Üretilebilecek Maksimum Ürün Miktarları (Kullanılabilir Kapasite Miktarları) Günlük Ortalama Olarak Üretilen Ürün Miktarları (Kullanılan Kapasite Miktarı)	Ürünün Adı / Üretilebilecek Miktar / Üretilen Miktar ……
4- Üretimde Kullanılan Makinelerin Sayısı ve Günlük veya Saatlik Kapasiteleri (Her Bir Üretim Departmanı Sınıflandırılarak) (NOT: Bu Bölüme Sığdırılamazsa Ek Çizelge Oluşturulabilecek, Yine İşveren / İşveren Vekili İle Birlikte İmza Altına Alınacak, Eke Alındığına İlişkin Bu Bölümde Açıklama Yapılacaktır.)	.....Üretim Departmanı Makine Adı / Makine Cinsi /Niteliği / Kapasitesi …….. …….. …… …….. …….. …… …….. …….. …… …….. …….. …… …….. …….. …… …….. …….. …… .....Üretim Departmanı Makine Adı / Makine Cinsi /Niteliği / Kapasitesi …….. …….. …… …….. …….. …… …….. …….. …… …….. …….. …… …….. …….. …… …….. …….. ……
5- İşyerinde Kullanılan Yakıt Türü ve Günlük Ortalama Sarfiyat Miktarları	
6- Hammadde Alımında Kullanılan Taşıma Araçlarının Sayısı, Cinsi, Kapasitesi	
7- Ürün Sevkiyatında Kullanılan Taşıma Araçlarının Sayısı, Cinsi, Kapasitesi	
8- Her Bir Ürüne Ait İşveren Vekili ve Müfettişin İmzasını Taşıyan Üretim Aşamalarına İlişkin Şemalarının Eke Alınıp Alınmadığı	

İş bu tutanak işyerinin ……dönemine ait kapasite değerleri ile diğer bilgilerini içermek üzere …../…./20…. günü, saat …….'de ……..sayfa, 4 nüsha olarak düzenlenmiş olup, okunduktan sonra yazılan hususların doğruluğu kabul edilerek birlikte imzalanmıştır. Tutanağın bir nüshası işveren/işveren vekiline verilmiştir.

……
İşveren/İşveren Vekili

……
Müfettiş
…/…/20..…

EK-11

T.C.
SOSYAL GÜVENLİK KURUMU BAŞKANLIĞI
Müfettişliği

SAYI : Sicil No/……
KONU :…….

…….. VALİLİĞİ
(İl Çevre ve Orman Müdürlüğü)

Kurumumuzda …… sicil sayılı dosyada işlem gören ve …….....adres inde kurulu …… unvanlı işyeri hakkında Müfettişliğimizce yürütülmekte olan inceleme nedeniyle, adı geçen işyeri tarafından Çevre Denetim Yönetmeliği ile Çevre Kanununca Alınması Gereken İzin ve Lisanslar Hakkındaki Yönetmeliğin ilgili maddeleri gereği Müdürlüğünüze verilen bilgi ve belgelere ihtiyaç duyulmuştur.

Bu nedenle ilk başvuru aşamasında ve özellikle …….-……. dönemine ait olan ve ekte belirtilen belgelerin onaylı nüshalarının 5510 sayılı Kanunun 85'inci maddesi 5'inci fıkrası gereği en geç bir ay içinde …….…… adresine İVEDİ olarak gönderilmesi gerekmektedir. Aksi takdirde 5510 sayılı Kanunun 102'nci maddesi (f) fıkrası gereği hakkınızda işlem yapılacaktır.

Bilgi edinilmesini ve gereğini rica ederim.

…….
Müfettiş

Adres: …… İrtibat: …… e-posta: ……..
Telefon : …….. Fax :…….. www : http://www.sgk.gov.tr

……İşyerine ait Kayıt ve Belgeler:

✓ ÇED Olumlu ya da Gerekli Değildir Kararı (ÇED'e tabi tesisler için) veya ÇED'e tabi olmayan tesisler için kapsam dışı olduğunu gösterir yazı,

✓ 3194 Sayılı İmar Kanunun Kapsamında;

12/10/2004 tarihinden sonra yapılmış yapılarla ilgili olarak;

- Yapı kullanma izin belgesi

- İşletmede yapı kullanma izinleri bulunan yapıların dışında 12/10/2004 tarihinden sonra yapılmış bir yapı olmadığına dair tesis yetkilisi tarafından imzalanmış taahhütname,

12/10/2004 tarihinden önce yapılmış yapılarla ilgili olarak;

- İşletmenin bu tarihten önce yapıldığını kanıtlayan resmi bir belge (Belediyeden alınacak resmi yazı, elektrik faturası, su faturası ve benzeri)

-İşletmede 12/10/2004 tarihinden sonra yapılmış bir yapı olmadığına dair tesis yetkilisi tarafından imzalanmış taahhütname,

✓ Ticaret Sicil Gazetesi,

✓ Kapasite Raporu, kapasite raporu yerine geçebilecek yetkili makamlardan alınmış diğer belgeler veya kapasite raporundan muaf olduğuna dair yetkili makamlardan alınmış belge,

✓ İşletme Belgesi veya İşletme Belgesinden muaf olduğuna dair belge,

✓ Vaziyet Planı (İşletme alanındaki tesislerin ve birimlerin yerleşim planları),

✓ İş Akım Şeması ve Proses Özeti (Hammadde kabulünden başlayarak her bir ünitede uygulanacak işlemlerin ayrıntılı açıklaması, gerekli şema, formül ve şekiller, atık kodları)

✓ Ayrıca, emisyon konulu çevre izni için emisyon ölçüm raporu, Gürültü konulu çevre izni için akustik raporu, Atıksu konulu çevre izin raporu için atıksu arıtma tesisi proje onayı, atıksu deşarjı teknik bilgiler listesi, derin deniz deşarjı konulu çevre izin raporu için derin deniz deşarjı proje onayı ile derin deniz deşarjı teknik bilgiler listesi,

✓ Çevre Danışmanlık hizmeti satınalınan firmaya, Çevre Yönetim Birimine veya Çevre Görevlisine ilişkin verilen bilgi ve belgeler.