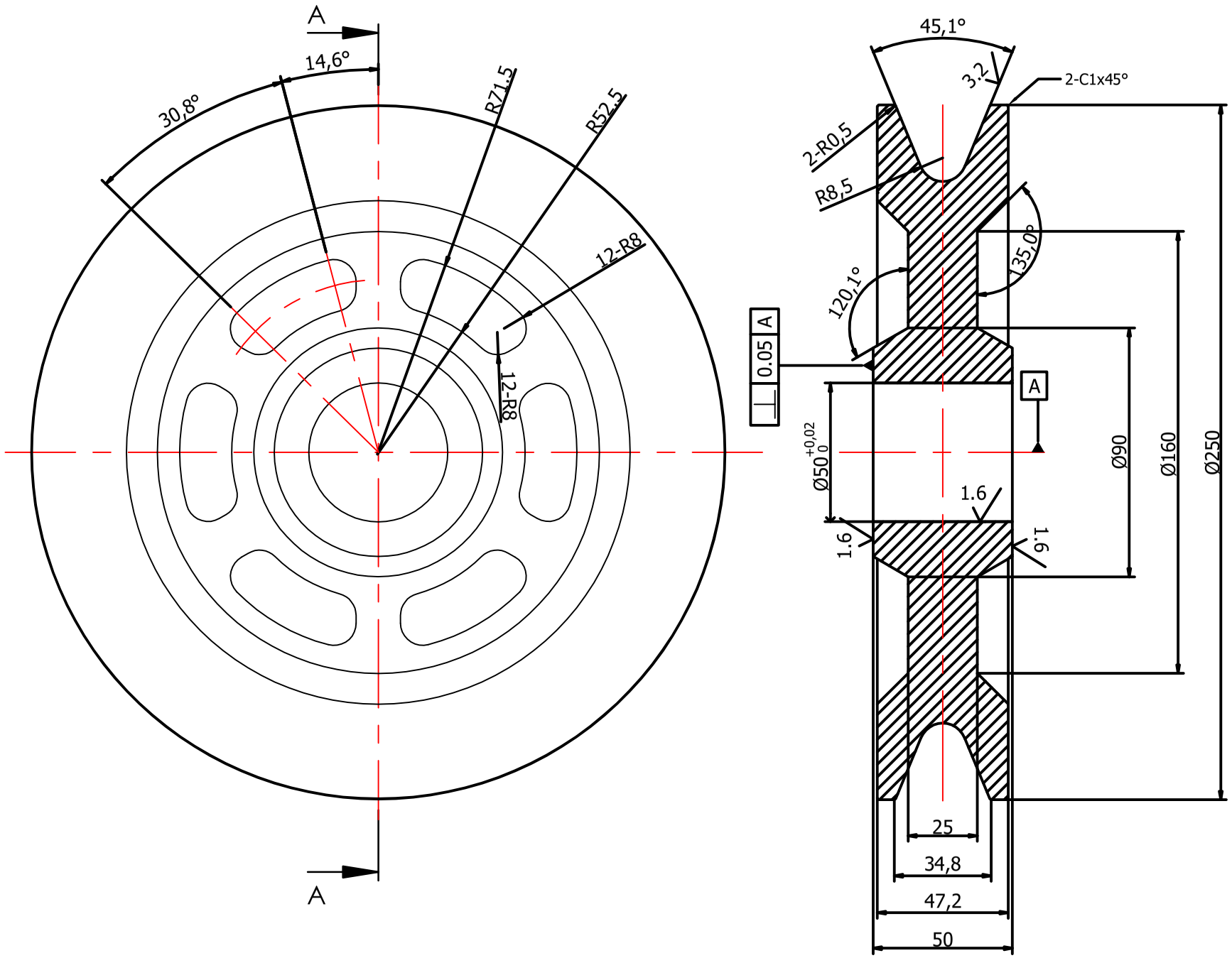

SECTION A-A
SCALE 1:1

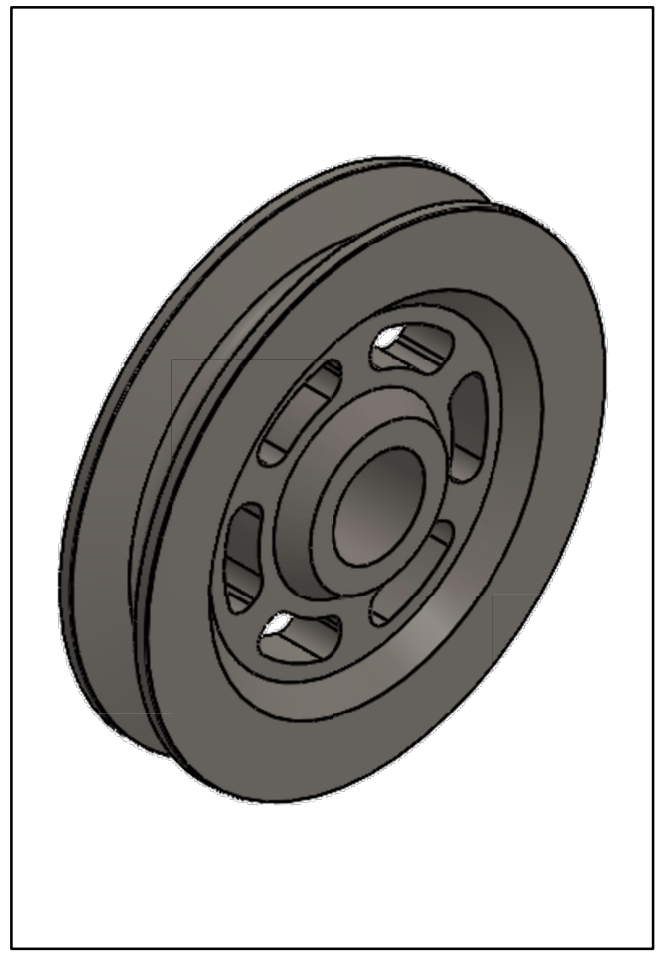

Nhóm Sinh Viên Thực Hiện	
Lê Đặng Mạnh Cường	24TX643055
Phạm Tiến Đạt	24TX843069
Nguyễn Thanh Hải	24TX843070
Bùi Tất Kiên	24TX843072
Đinh Tuấn Nguyên	24TX643049
Phan Văn Tú	24TX643046

Người vẽ	Nhóm 2	15/09
Kiểm tra	Võ Xuân Tiến	17/09

Trường ĐH SP Kỹ Thuật TPHCM
Khoa: CNCTM
Lớp: 24TXLC43SP3

BẢN VẼ CHI TIẾT
PULLY

GANG XÁM (FC250)

A3

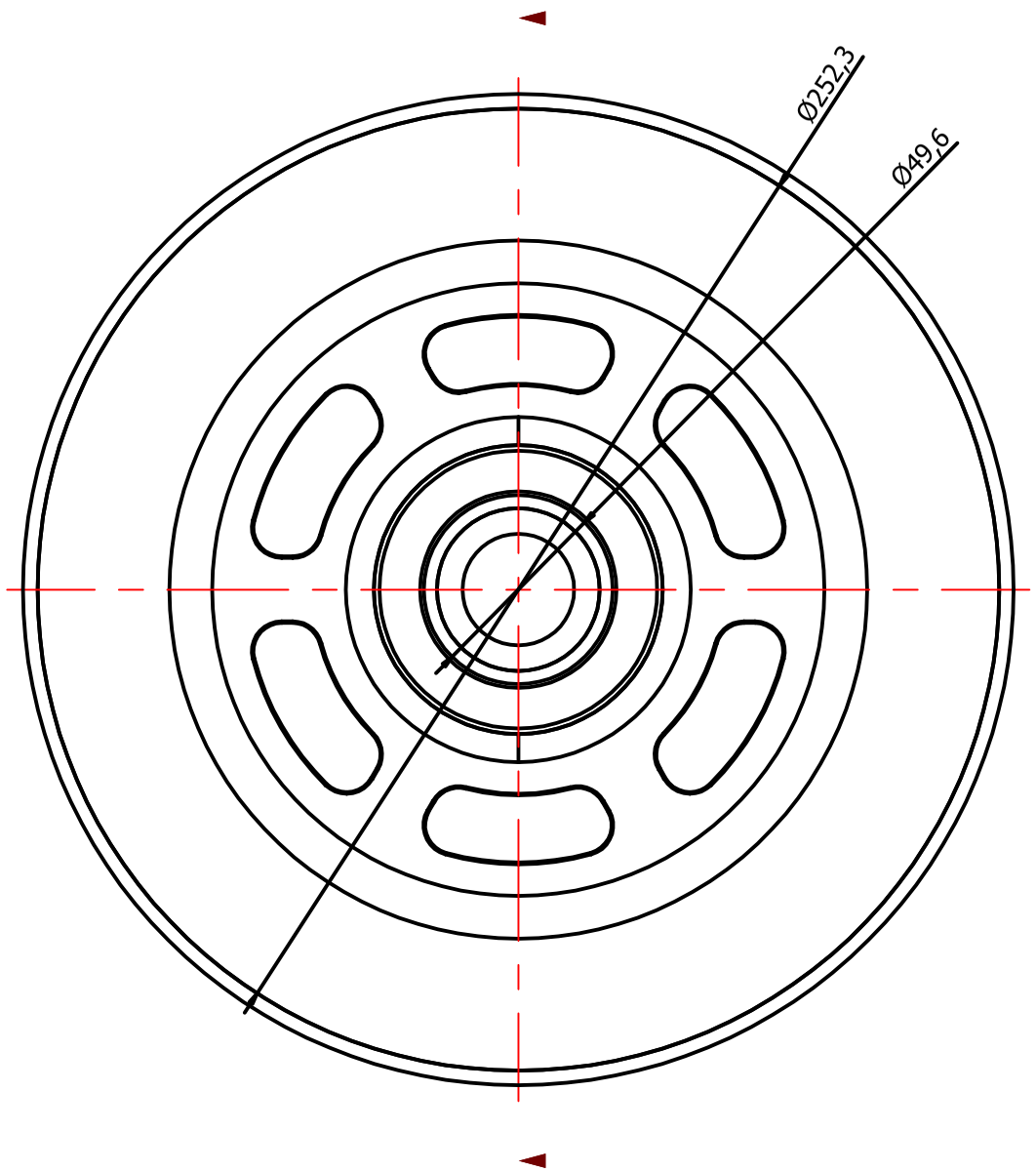

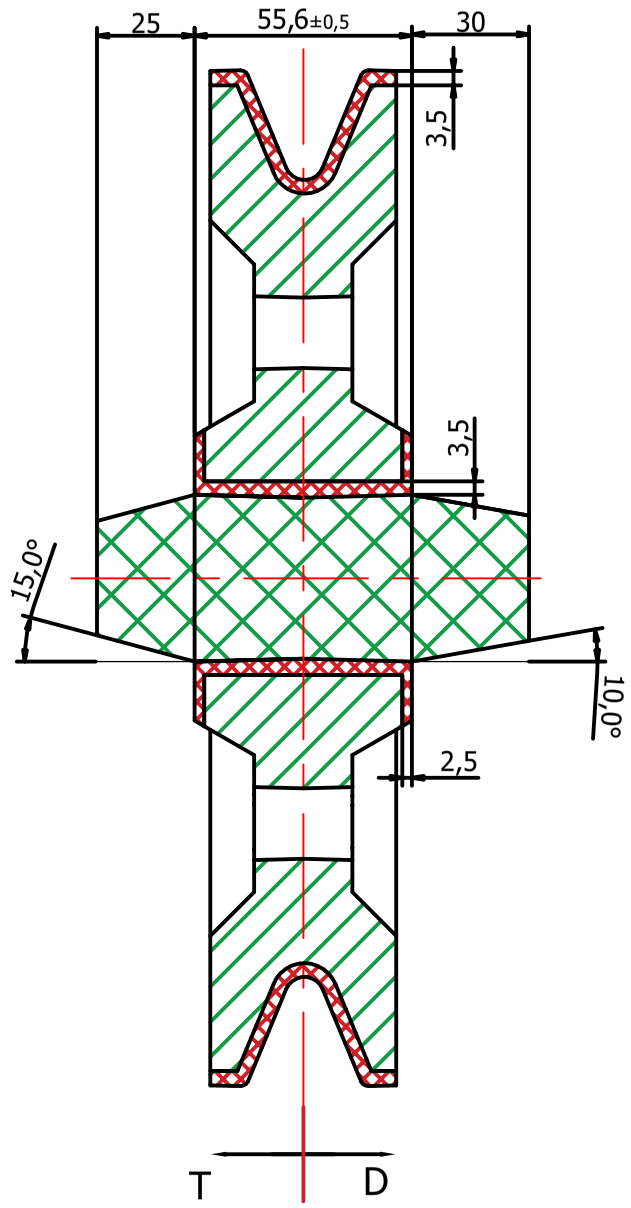

NOTE:

- Lượng dư gia công mặt bên: 3.5 mm (bảng 19, Thiết Kế Đúc – Phạm Quang Lôc).
- Lượng dư gia công mặt trên: 2.5 mm (bảng 19, Thiết Kế Đúc – Phạm Quang Lôc).
- Độ dốc rút mẫu: 1,5°(bảng 24, Thiết Kế Đúc – Phạm Quang Lôc).
- Độ xiên đầu gác trên: 15° (bảng 29, Thiết Kế Đúc – Phạm Quang Lộc).
- Độ xiên đầu gác dưới: 10° (bảng 29, Thiết Kế Đúc – Phạm Quang Lộc).

Nhóm Sinh Viên Thực Hiện	
Lê Đặng Mạnh Cường	24TX643055
Phạm Tiến Đạt	24TX843069
Nguyễn Thanh Hải	24TX843070
Bùi Tất Kiên	24TX843072
Đinh Tuấn Nguyên	24TX643049
Phan Văn Tú	24TX643046

Người vẽ	Nhóm 2	15/09	BẢN VẼ THIẾT KẾ PULLY
Kiểm tra	Võ Xuân Tiến	17/09	
Trường ĐH SP Kỹ Thuật TPHCM Khoa: CNCTM Lớp: 24TXLC43SP3			GANG XÁM (FC250) — A3

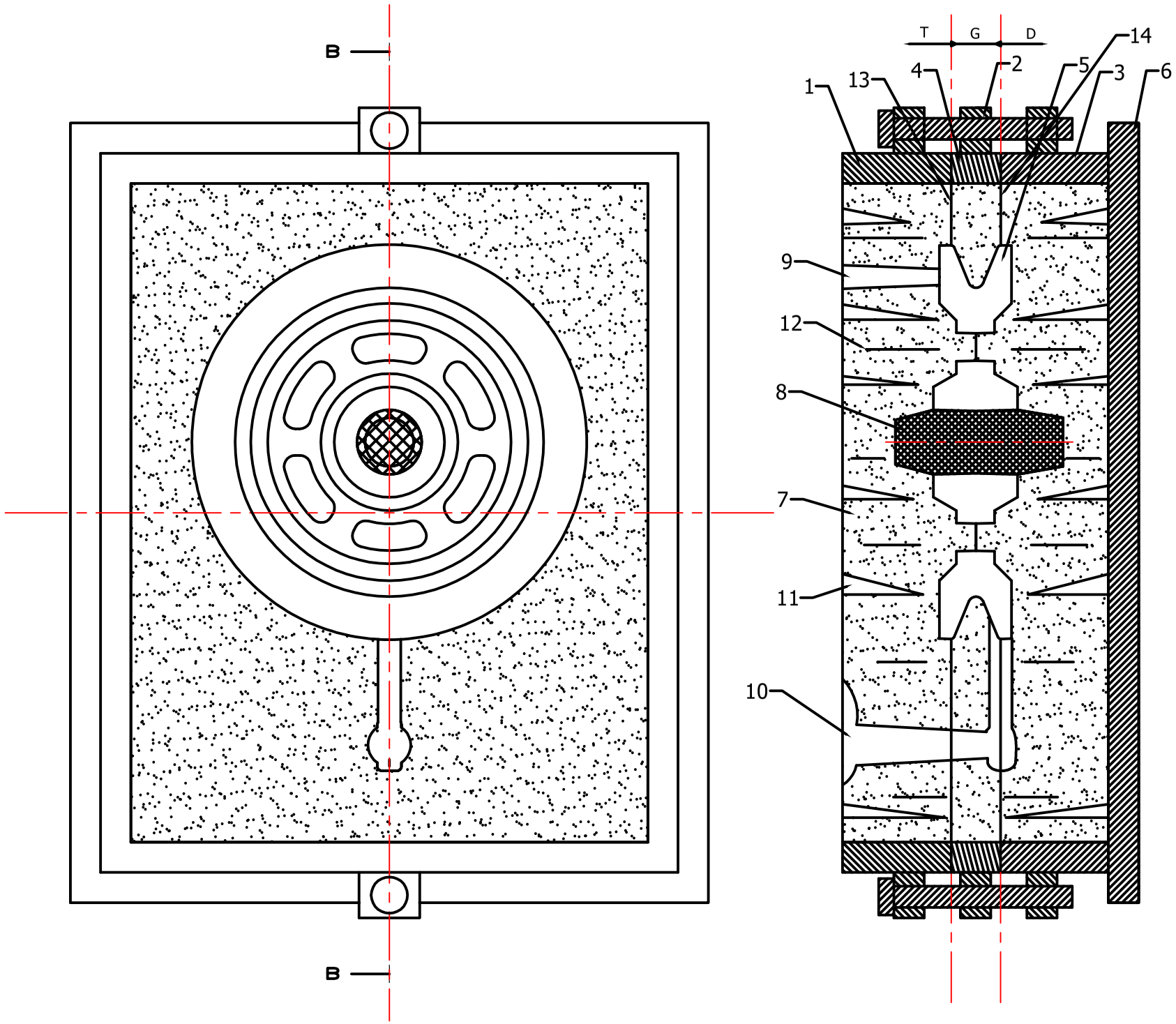

1. Hòm khuôn trên
2. Chốt định vị
3. Hòm khuôn dưới
4. Hòm khuôn giữa
5. Lòng khuôn
6. Tấm đế
7. Cát khuôn
8. Lõi
9. Đậu hơi
10. Hệ thống rót
11. Rãnh thoát khí
12. Xương khuôn
13. Mặt phân khuôn trên
14. Mặt phân khuôn dưới

NOTE:

- Khoảng cách giữa mặt trên vật đúc và mặt trên của khuôn: 60mm (bảng 68, Thiết Kế Đúc - Phạm Quang Lộc).
- Khoảng cách giữa mặt dưới vật đúc và mặt dưới của khuôn: 60mm.
- Khoảng cách giữa ống rót và thành hòm: 50mm.
- Khoảng cách giữa mặt bên vật đúc và thành hòm: 40mm
- Hòm khuôn giữa chế tạo có thể tách ra làm đôi, dễ dàng mở ra để lấy mẫu, và lấy sản phẩm đúc

Nhóm Sinh Viên Thực Hiện	
Lê Đặng Mạnh Cường	24TX643055
Phạm Tiến Đạt	24TX843069
Nguyễn Thanh Hải	24TX843070
Bùi Tất Kiên	24TX843072
Đinh Tuấn Nguyên	24TX643049
Phan Văn Tú	24TX643046

Người vẽ	Nhóm 2	15/09
Kiểm tra	Võ Xuân Tiến	17/09

PULLY

Trường ĐH SP Kỹ Thuật TPHCM
Khoa: CNCTM
Lớp: 24TXLC43SP3

A3

BẢN VẼ LÒNG PHÔI, GỐI ĐỠ PULLY

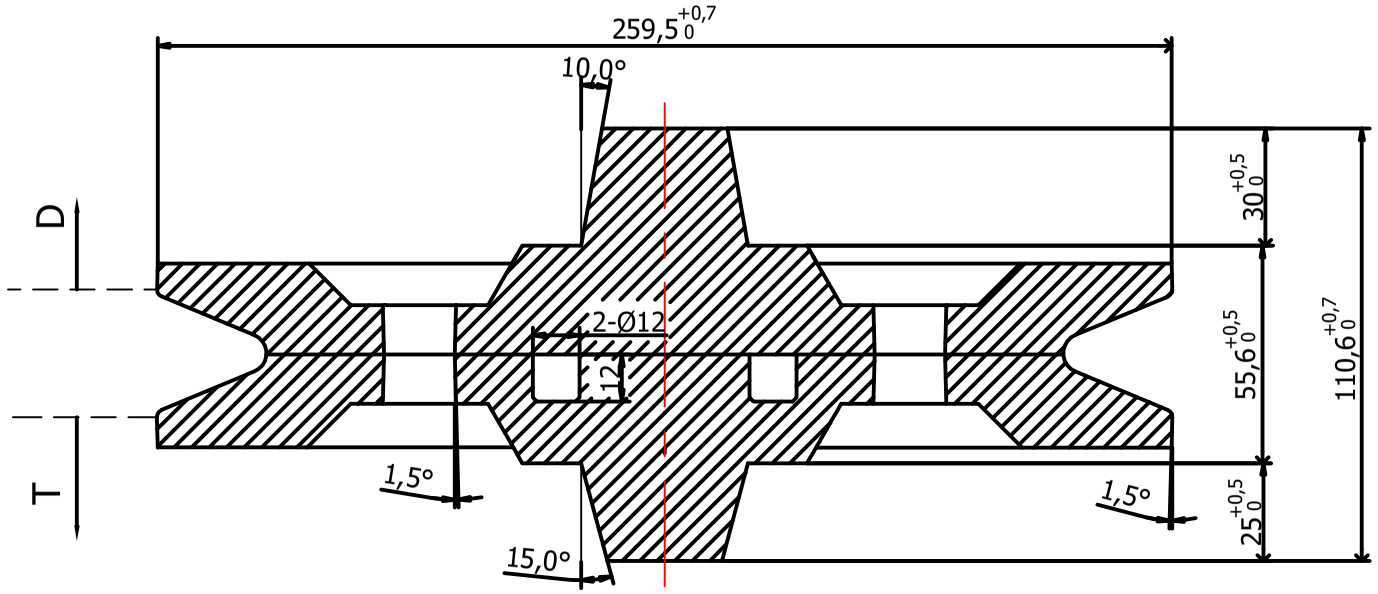

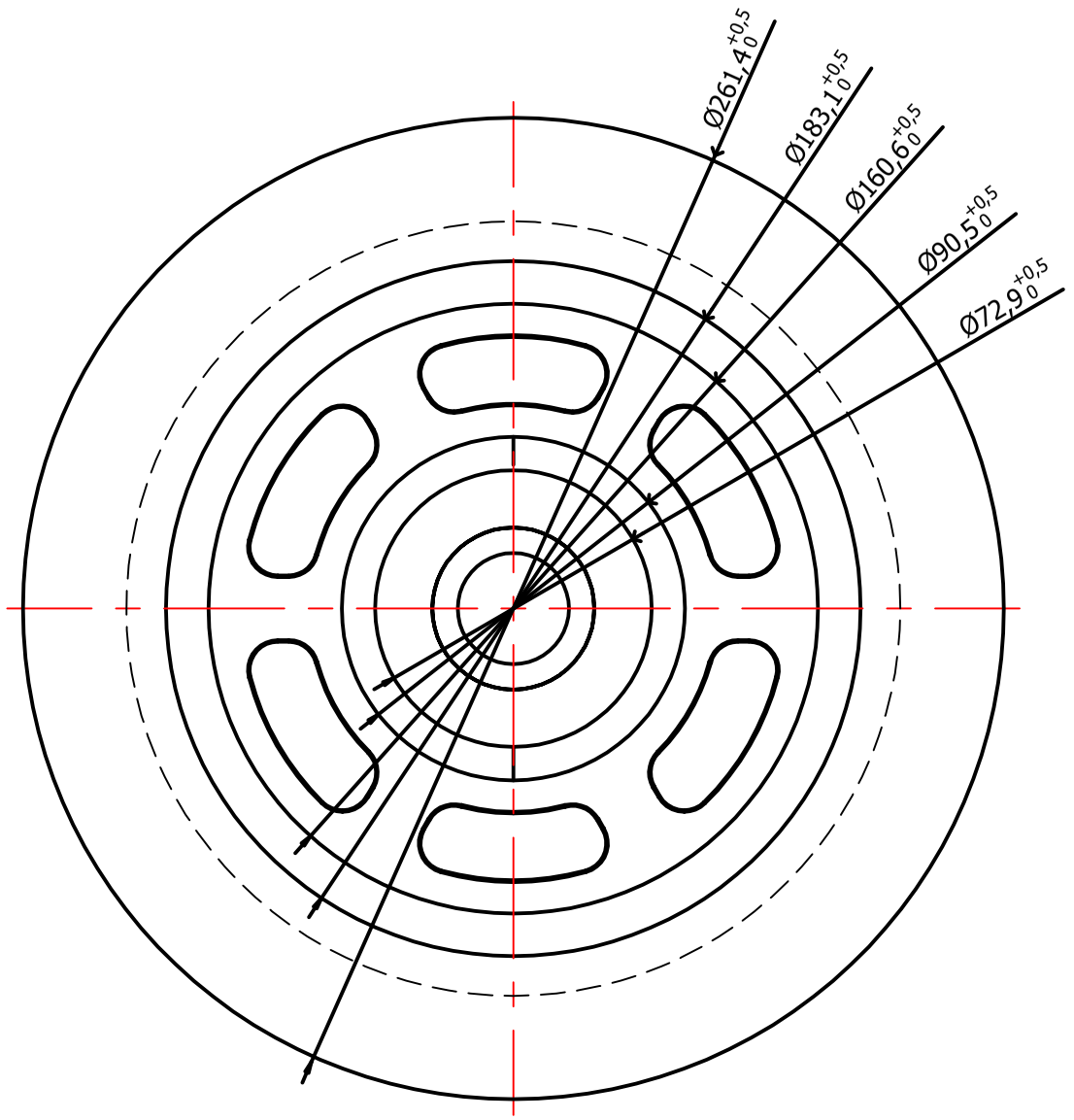

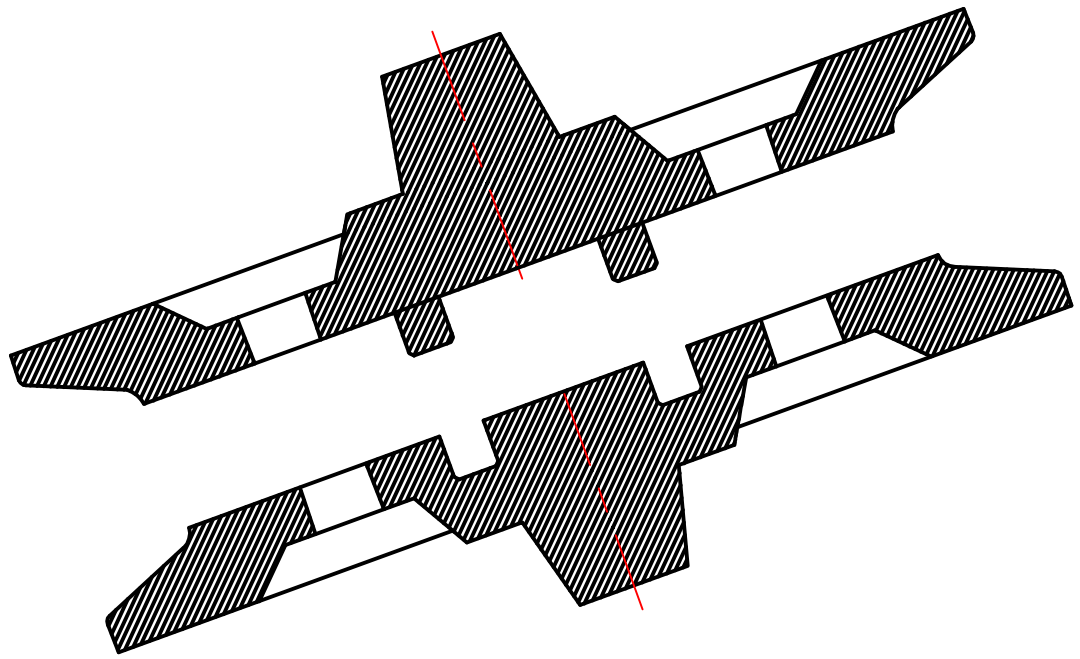

Phương án chế tạo mẫu pully tách ra làm 2 nữa, gia công và ghép hình lại với nhau

Nhóm Sinh Viên Thực Hiện	
Lê Đặng Mạnh Cường	24TX643055
Phạm Tiến Đạt	24TX843069
Nguyễn Thanh Hải	24TX843070
Bùi Tất Kiên	24TX843072
Đinh Tuấn Nguyên	24TX643049
Phan Văn Tú	24TX643046

Người vẽ	Nhóm 2	15/09	BẢN VẼ MẪU ĐÚC PULLY
Kiểm tra	Võ Xuân Tiến	17/09	
Trường ĐH SP Kỹ Thuật TPHCM Khoa: CNCTM Lớp: 24TXLC43SP3			VẬT LIỆU GỖ — 1:1 — A3

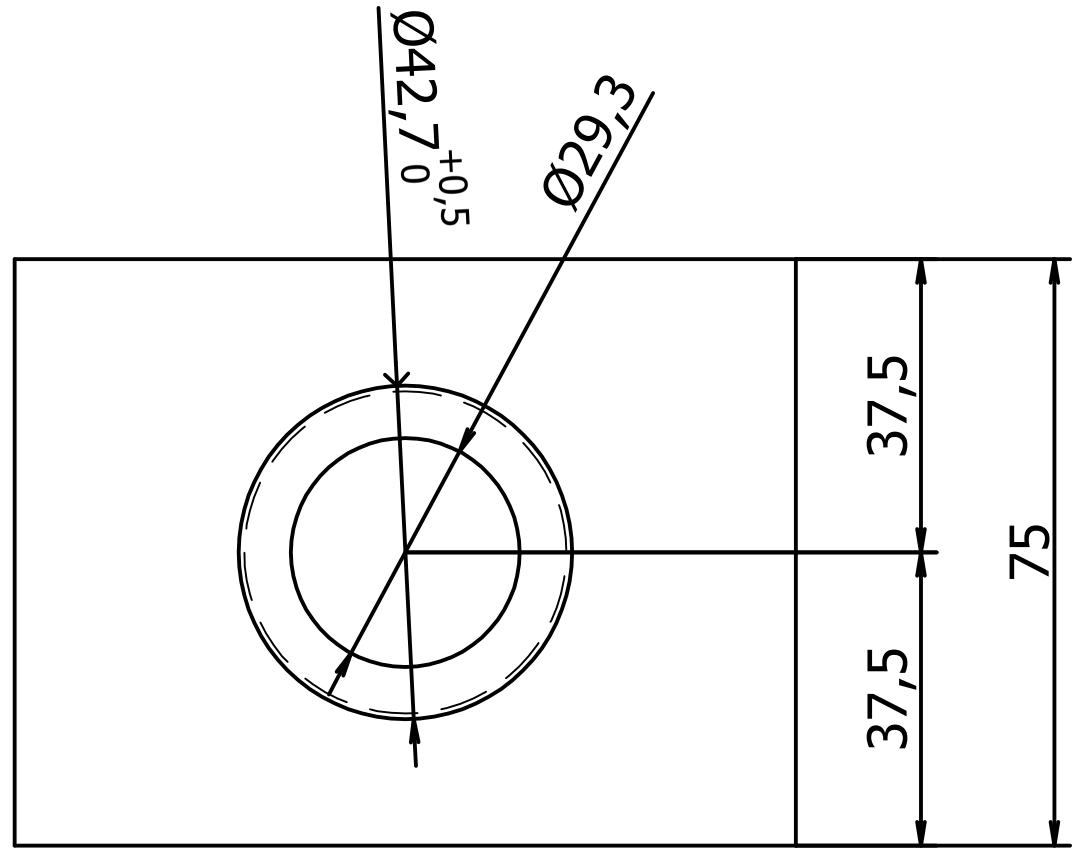

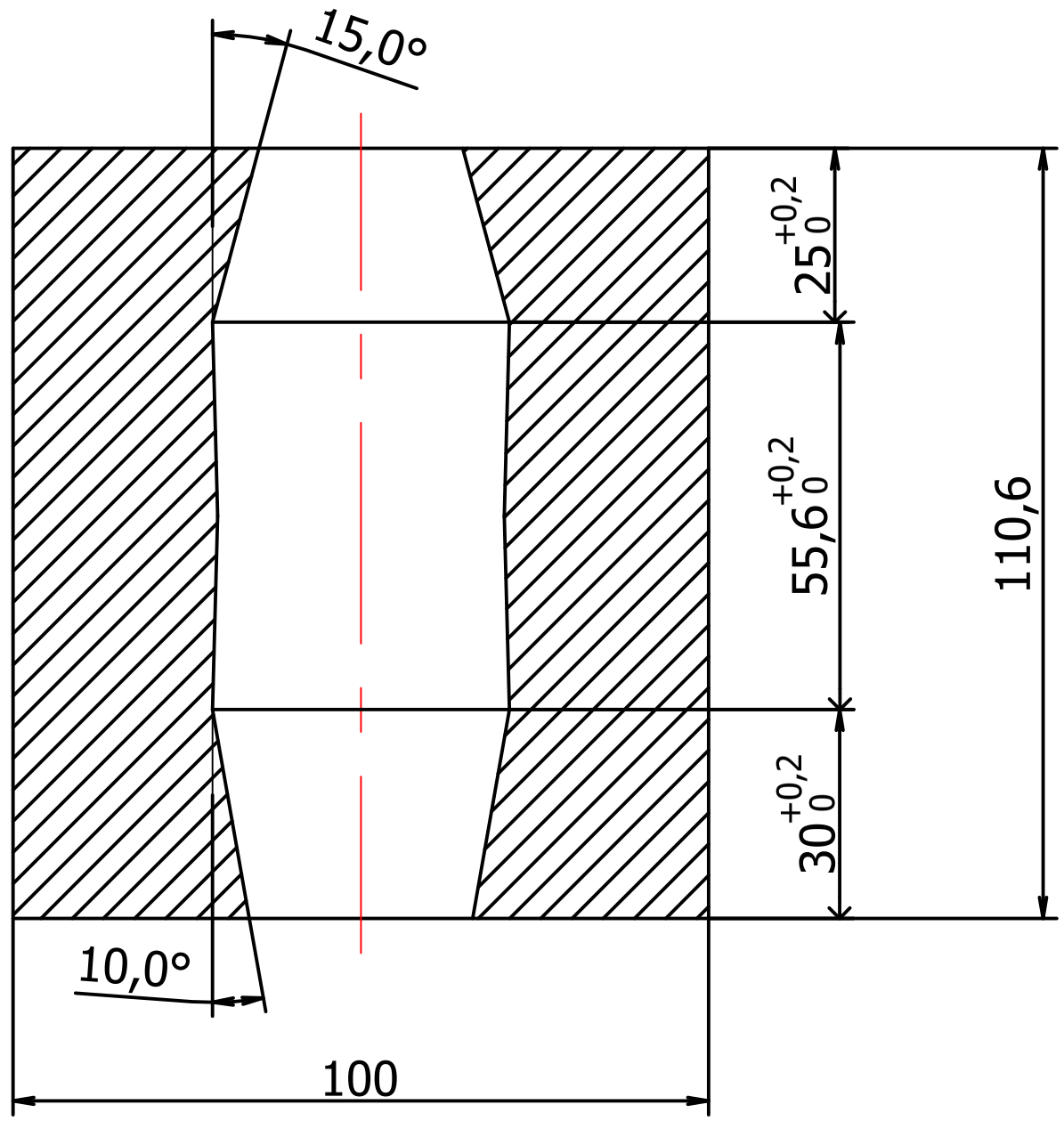

NOTE:

- Chiều dài hộp lõi: 110,6 mm.
- Chiều rộng hộp lõi: 100 mm.
- Chiều cao hộp lõi: 75 mm.
- Phương án gia công tách hộp lõi ra làm 2 nữa gia công , rồi ghép hình lại với nhau

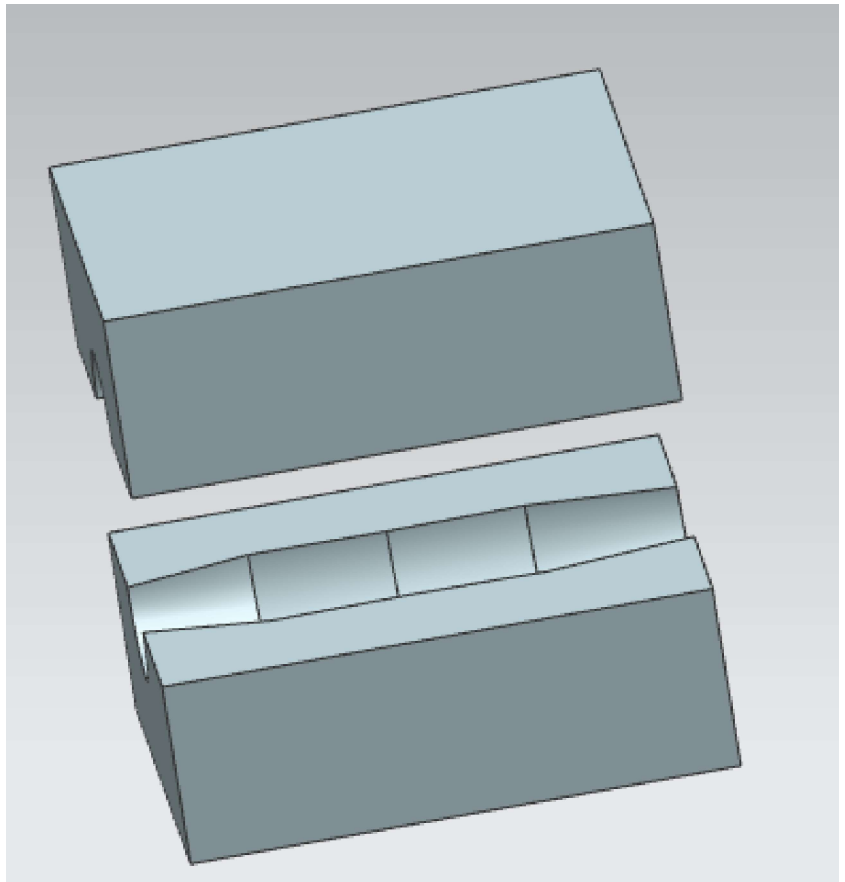

Nhóm Sinh Viên Thực Hiện	
Lê Đặng Mạnh Cường	24TX643055
Phạm Tiến Đạt	24TX843069
Nguyễn Thanh Hải	24TX843070
Bùi Tất Kiên	24TX843072
Đinh Tuấn Nguyên	24TX643049
Phan Văn Tú	24TX643046

Người vẽ	Nhóm 2	15/09
Kiểm tra	Võ Xuân Tiến	17/09

Trường ĐH SP Kỹ Thuật TPHCM
Khoa: CNCTM
Lớp: 24TXLC43SP3

BẢN VẼ HỘP LÕI

VẬT LIỆU GỖ

A3