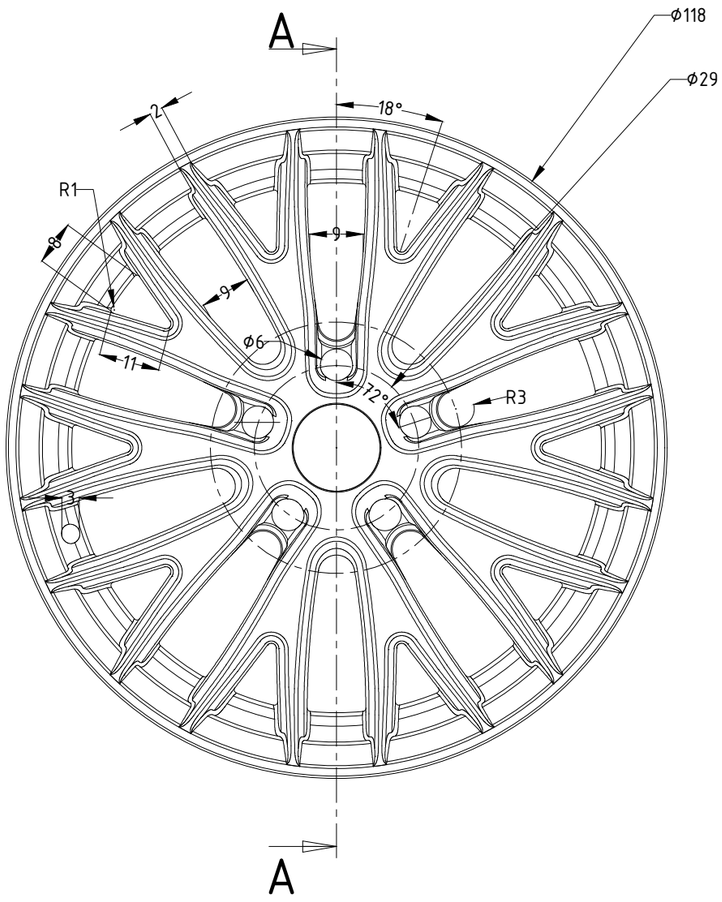

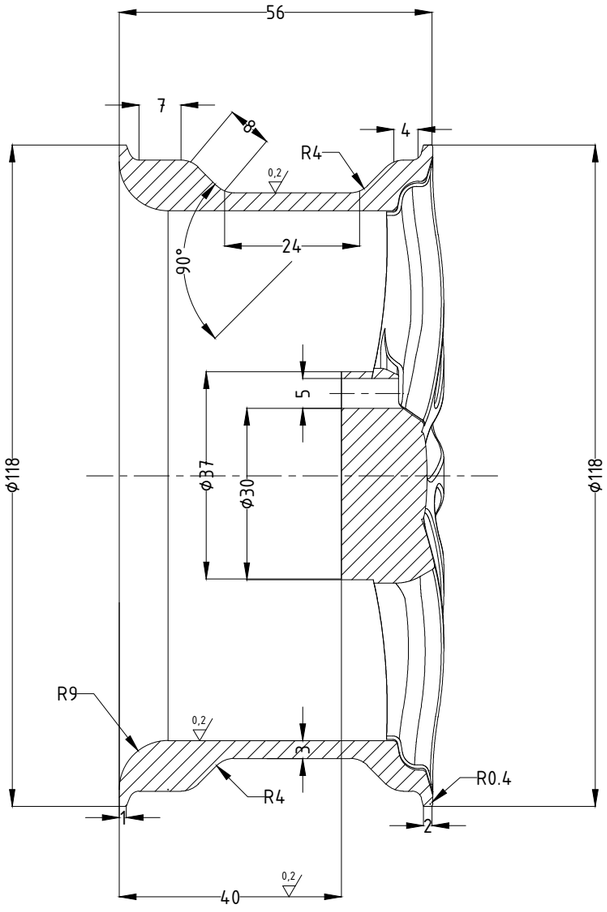

SECTION A-A
Scale 1:5

Người vẽ	Bùi Tất Kiên	16/10	Wheel ford
Kiểm tra	Võ Xuân Tiến		
Trường ĐH SP Kỹ Thuật TPHCM Khoa: CNCTM Lớp: 24TXLC43SP3			Nhôm hợp kim
			Tỉ lệ 1:5
			Bản số 1

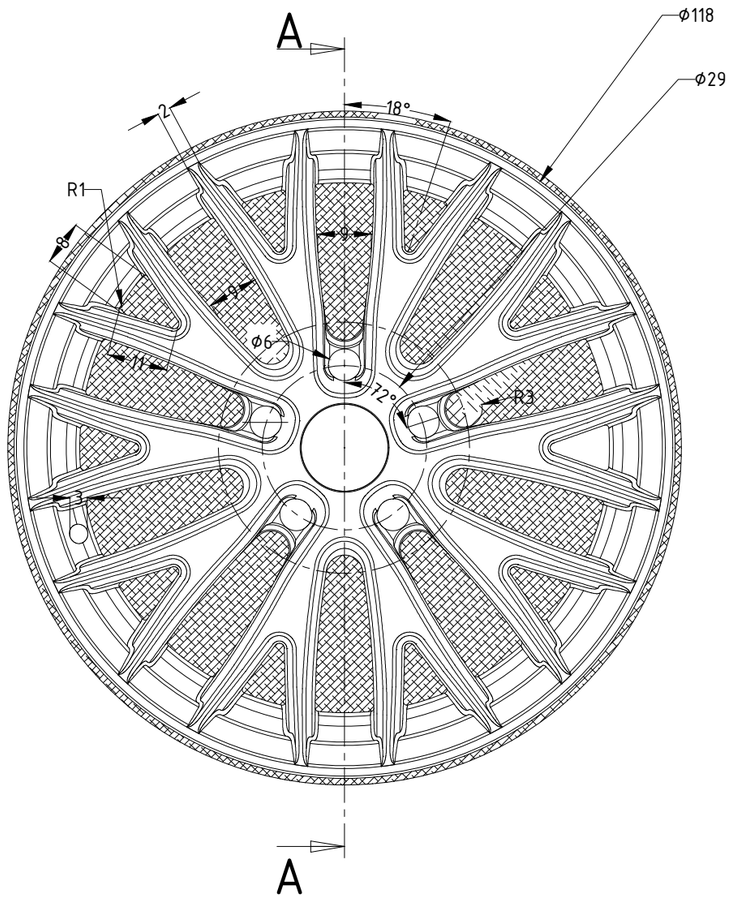

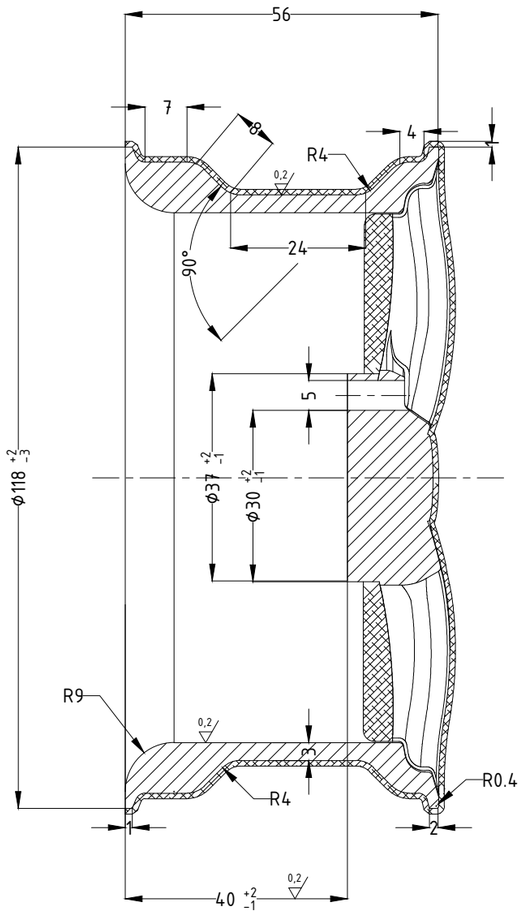

SECTION A-A
Scale 1:5

Người vẽ	Bùi Tất Kiên	16/10	Wheel ford
Kiểm tra	Võ Xuân Tiến		
Trường ĐH SP Kỹ Thuật TPHCM Khoa: CNCTM Lớp: 24TXLC43SP3			Nhôm hợp kim
			Tỉ lệ 1:5
			Bản số 1

Ford