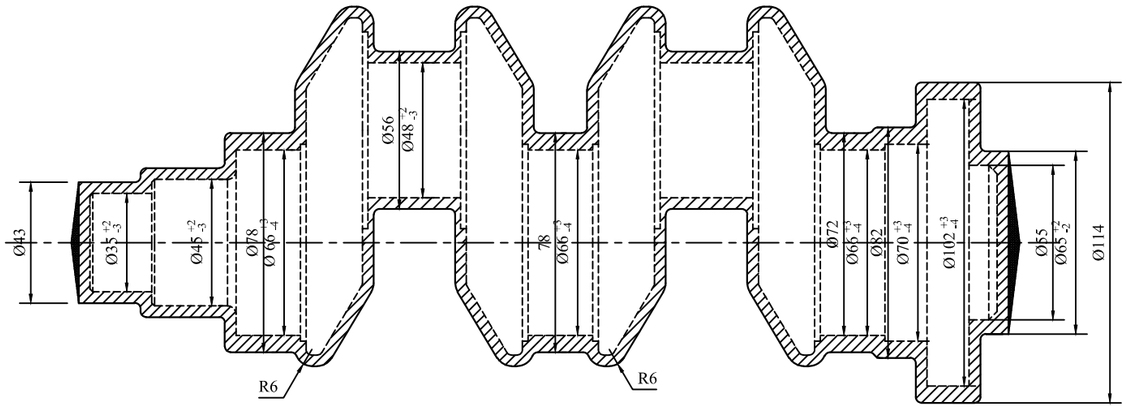

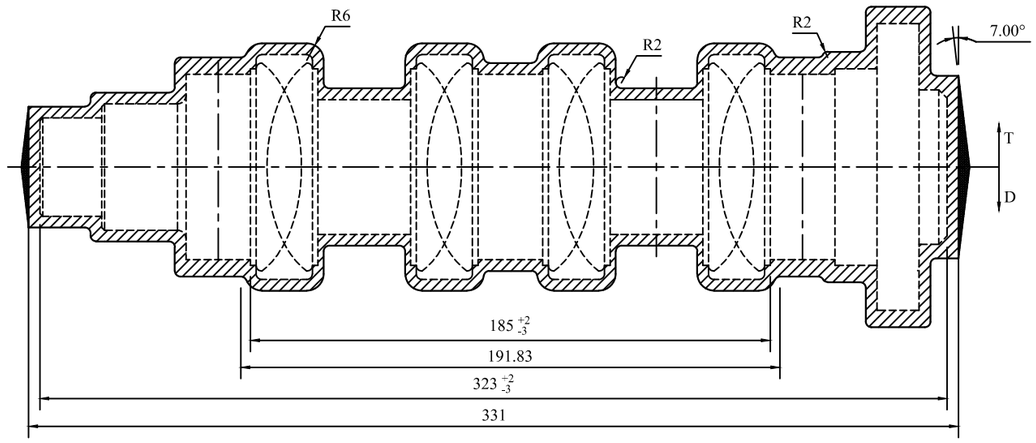

Yêu cầu kỹ thuật
Làm sạch bề mặt phôi trước khi nung.
Kích thước phôi được tính toán theo thể tích chi tiết + lượng dư rèn
Làm nguội chậm trong cát khô hoặc lò ủ để giảm ứng suất.
Kiểm tra siêu âm (UT) để phát hiện khuyết tật trong.
Ủ hoặc chuẩn hóa (normalizing) để tinh luyện cấu trúc hạt.
Sau đó mới gia công cơ khí tinh

Người vẽ	Phạm Tiến Đạt	16/10	Trục Khuỷu
Kiểm tra	Võ Xuân Tiến		
Trường ĐH SP Kỹ Thuật TPHCM Khoa: CNCTM Lớp: 24TXLC43SP3			Thép hợp kim
			Tỉ lệ 1:2
			Bản số 1