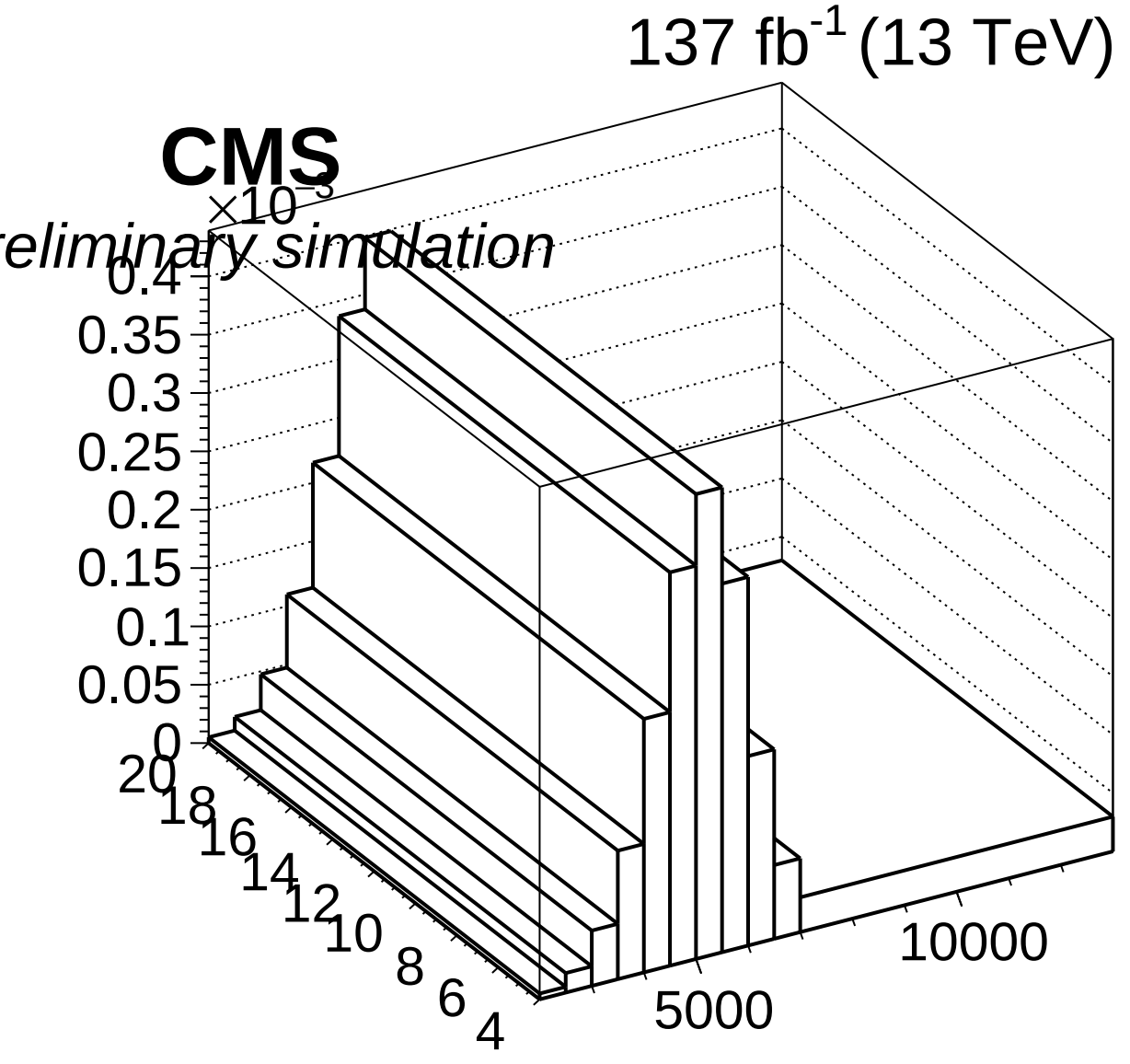
137 fb-1 (13 TeV)
CMS
Preliminary simulation
×10−3
0.4
0.35
0.3
0.25
0.2
0.15
0.1
0.05
0
20
18
16
14
12
10
8
6
4
5000
10000