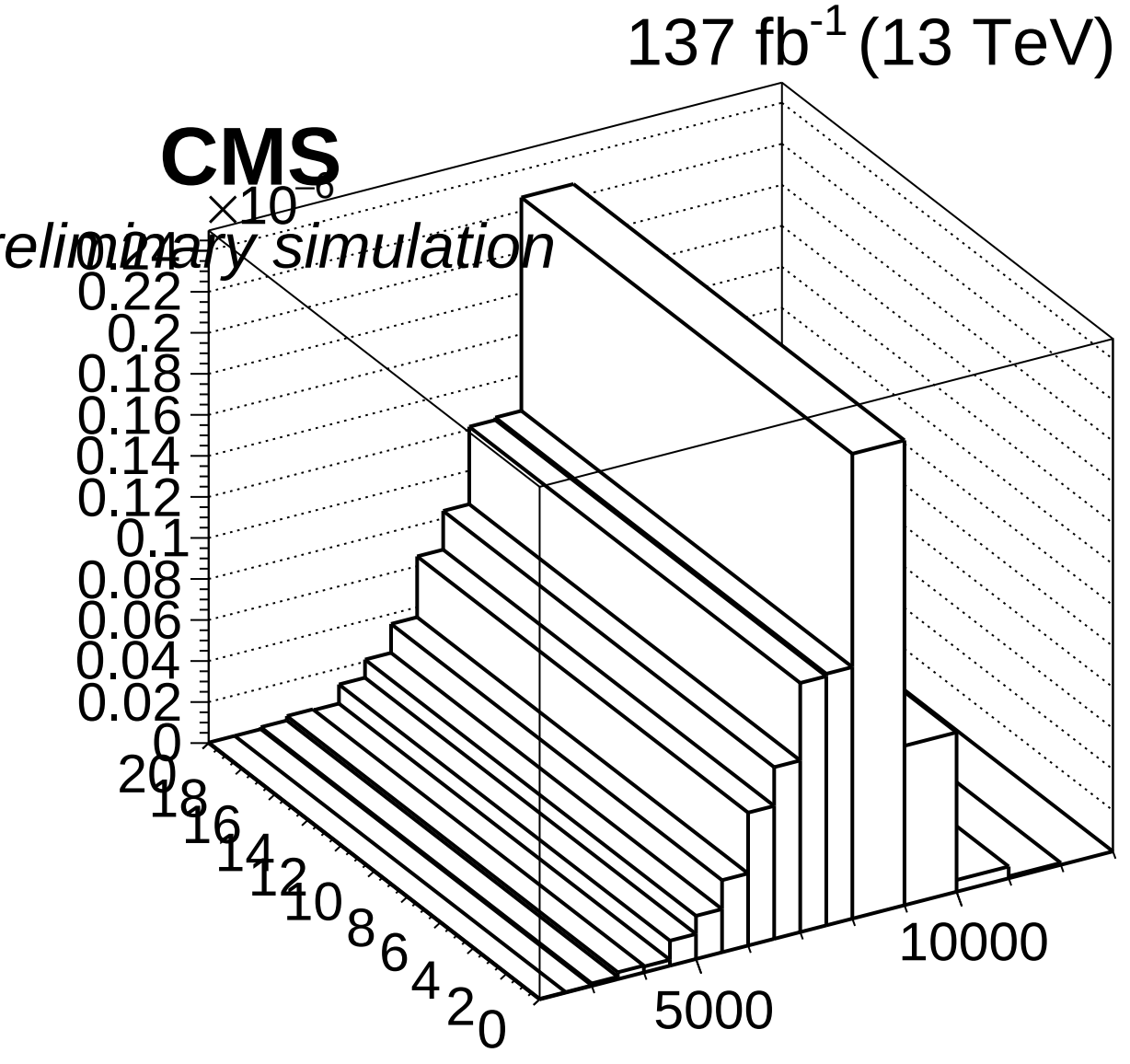
137 fb-1 (13 TeV)
CMS
Preliminary simulation
×10−6
0.24
0.22
0.2
0.18
0.16
0.14
0.12
0.1
0.08
0.06
0.04
0.02
0
20
18
16
14
12
10
8
6
4
2
0
5000
10000