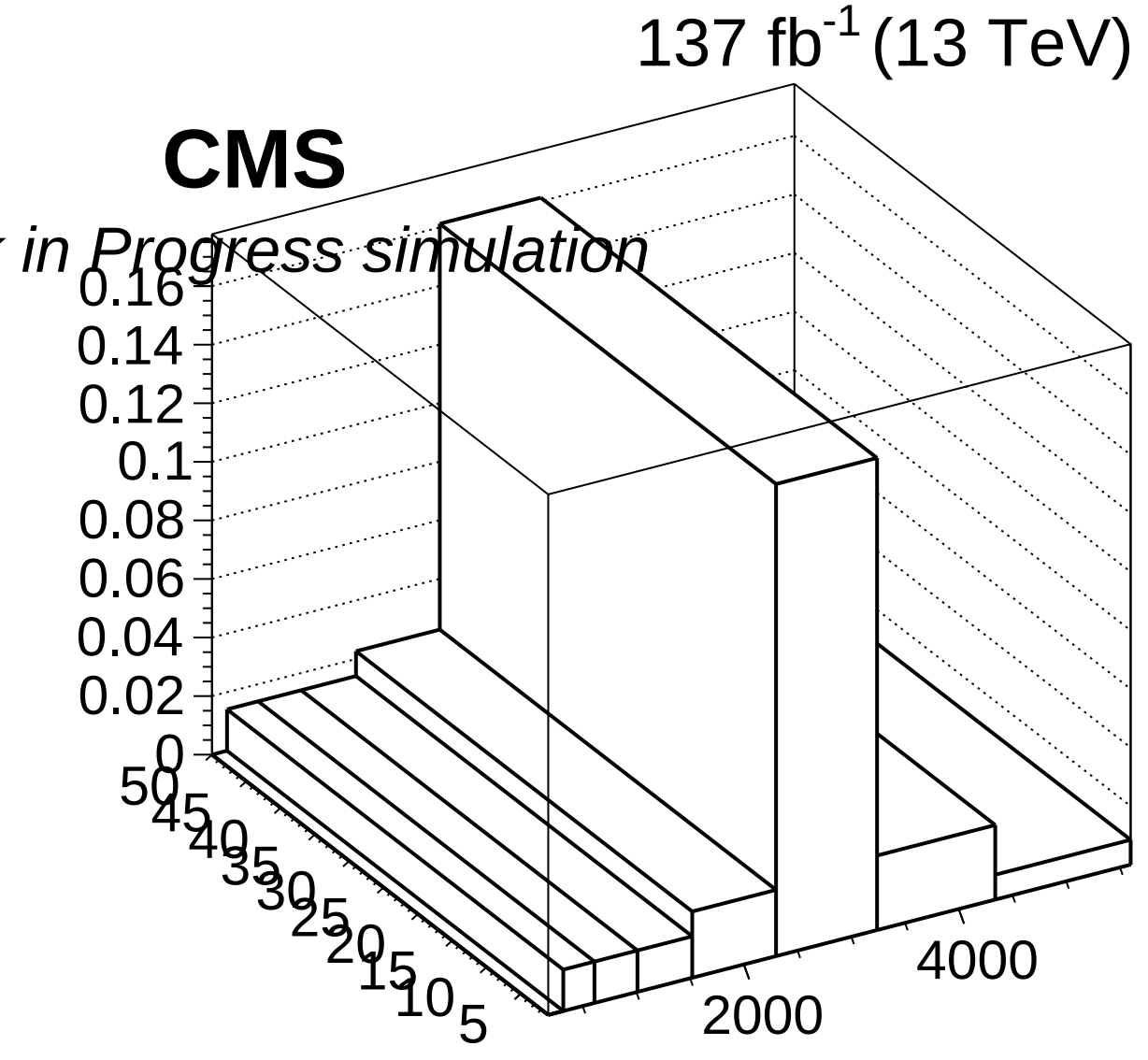
137 fb-1 (13 TeV)
CMS
in Progress simulation
0.16
0.14
0.12
0.1
0.08
0.06
0.04
0.02
0
50
45
40
35
30
25
20
15
10
5
2000
4000